Contenido

Prólogo **I**

Introducción 1

Manual del Propietario 1

Aviso 1

Símbolos utilizados 3

Información de identificación del coche 4

Identificación del coche 4

Placa de identificación del coche 5

1.Instrumentos y controles **7**

Instrumentos y controles 8

Panel de instrumentos 10

Panel de instrumentos - Pantalla a color A * 10

Panel de instrumentos - Pantalla a color B * 11

Centro de información 13

Centro de información - Pantalla a color A * 13

Centro de información - Pantalla a color B * 21

Contenido

Luces de advertencia e indicadores 29
Luces e interruptores 39
Luces e interruptores 39
Ajuste manual de la regulación de los faros 41
Interruptor de los faros antiniebla 42
Indicador de dirección/interruptor de luz principal 43
Sistema de iluminación auxiliar (luces de giro en curva)* 44
Luz de advertencia de peligro 45
Limpiaparabrisas y lavaparabrisas 46
Funcionamiento del limpiaparabrisas 46
Lavado/limpieza programados 48
Funcionamiento del limpiaparabrisas trasero 49
Sistema de dirección 50
Ajuste de la columna de dirección 50
Dirección eléctrica asistida 51
Claxon 52
Espejos 53

Contenido

Espejos de la puerta	53
Espejo retrovisor interior	56
Parasoles	57
Ventanillas	58
Interruptor de las ventanillas eléctricas	58
Funcionamiento de las ventanillas	58
Techo solar *	61
Instrucciones	61
Funcionamiento del techo solar	62
Luces interiores	68
Toma de corriente	69
Dispositivos de almacenamiento	71
Instrucciones	71
Guantera	71
Tarjetero	72
Caja del reposabrazos de la consola central	72
Espacio de carga	73

Contenido

Portavasos 74
Portavasos de la consola central (EPB) 74
Portavasos de la consola central (IPB) 74
Baca portaequipajes * 75
Carga máxima autorizada para el techo 75
Control periódico 76
2.Aire Acondicionado y Sistemas de Audio 79
Ventilación 79
Filtro del aire acondicionado 80
Rejillas de ventilación 80
Panel de control del aire acondicionado 82
Acceso directo a la interfaz de control del aire acondicionado 82
Botón de descongelar/desempañar ("Defrost/Demist") 82
Botón para calentar la ventanilla trasera 83
Botón de control de la velocidad del ventilador 83
Botón de control de temperatura 83
Interfaz de control del aire acondicionado 84

Contenido

Sistema encendido/apagado ("On/Off") 85
Modo de circulación del aire 85
Modo de distribución de aire 86
Control de la velocidad del ventilador 87
Control de la temperatura 87
Reproductor de entretenimiento 88
Información importante de seguridad 88
Precauciones de uso de la pantalla 89
Notas adicionales 89
Operaciones básicas 90
Teléfono con Bluetooth 96
Entretenimiento 104
Interconexión coche-teléfono móvil * 112
A/A 113
Ajustes del coche 113
Ajustes 114

3.Asientos y Sistemas de Sujeción 117

Contenido

Asientos	117
Resumen	117
Reposacabezas	117
Asientos delanteros	118
Asientos traseros	120
Calefacción de los asientos delanteros *	121
Cinturones de seguridad	122
Protección que ofrece el cinturón de seguridad	123
Uso del cinturón de seguridad	125
Pretensores de los cinturones de seguridad	130
Revisiones, mantenimiento y sustitución del cinturón de seguridad	132
Sistema de retención suplementaria con airbag	135
Resumen	135
Despliegue del airbag	136
Condiciones en las que los airbags no se despliegan	140
Desactivación del airbag del pasajero	142
Servicio y remplazo de airbags	144

Contenido

Sustitución de piezas del sistema de airbag 145
Eliminación de Airbag 145
Retenedores infantiles 146
Instrucciones importantes de seguridad sobre el uso de los sistemas de retención infantil 146
Grupos de retención infantil 150
Posiciones de retención infantil aprobadas 153

4.Arranque y Conducción 160

Llaves 160
Resumen 160
Sustitución de la Batería 162
Cerraduras a prueba de niños 166
Sistema de alarma 167
Sistema Antirrobo 169
Maletero 173
Motor de Arranque y Parada 175
Interruptor START/STOP (Arranque con llave) * 175
Arrancar el Motor（Arranque con Llave）* 178

Contenido

Arrancar el Motor（Arranque sin Llave） *	179
Precauciones para el Arranque del Motor	181
Parar el Motor	182
Conducción Económica y Medioambiental	183
Rodaje	183
Protección del Medio Ambiente	183
Conducción y Mantenimiento Económico	184
Catalizador y Filtro de Partículas	186
Sistema de Combustible	189
Llenado de Combustible	190
Repostar	190
Transmisión automática de 6 velocidades *	191
Instrucciones	191
Cambio de Velocidad	191
Conducción en Pendiente	194
Modo de Control	196
Transmisión Manual *	199

Contenido

Transmisión Manual 5 velocidades*	199
Transmisión Manual de 6 velocidades *	201
Sistema de Frenado	203
Distribución Electrónica de la Fuerza de Frenado (EBD)	203
Asistencia Electrónica a la Frenada (EBA)	204
Sistema Antibloqueo de Frenos (ABS)	204
Control de Arranque en Pendiente (HHC)	205
Control de Descenso de Pendientes (HDC)	206
Retención Automática *	209
Control de las Luces de Emergencia (HAZ)	211
Protección Activa Contra el Vuelco (ARP)	212
Freno de Estacionamiento *	212
Freno de Estacionamiento Electrónico (EPB) *	213
Asistencia de Arranque	214
Parada y Arranque Automáticos - Sistema Inteligente de Ahorro de Combustible	216
Apagado Automático del Motor	217
Condiciones de Parada Automática del Motor	217

Contenido

Prohibido Parar y Arrancar 218
Arranque Automático del Motor 218
Inhibición del Inicio 219
Asistencia en la Parada 219
Batería 220
Su incumplimiento puede afectar al sistema automático de Stop/Start automático. 221
Arranque Inoperativo, Pérdida Grave de Capacidad de la Batería 221
Sistema de Control de Estabilidad y Sistema de Control de Tracción 221
Sistema de Control de Crucero 223
Sistema de Límite de Velocidad Activo (ASL) 226
Activar 226
Reducción de Marcha 227
Suspender el ASL 227
Reanudando ASL 228
Superación de la Velocidad Objetivo y Advertencia 228
Asistente al Aparcamiento 229
Sensor Ultrasónico de Asistente al Aparcamiento 229

Contenido

Sistema de Visión 360° * 230
Sistema de Asistencia Trasera al Conductor * 232
Resumen del Sistema 232
Activación y Desactivación de las Funciones del Sistema 234
Funciones del Sistema 234
Sistema de Control de la Presión de los Neumáticos (TPMS) 238
Transporte de Carga 240
Espacio de Carga 240
Carga Interna 241
Seguridad General para el Remolque 241
5.Información de Emergencia 245
Dispositivos de Advertencia de Peligro 245
Luces de Advertencia de Peligro 245
Triángulo de Advertencia 245
Arranque de Emergencia 246
Uso de los Cables de Refuerzo 246
Arranque del Vehículo 246

Contenido

Recuperación de Vehículos 248
Remolque para la Recuperación 249
Transportador o Remolque con Cuerda 251
Reparación de Neumáticos 253
Identificación de Herramientas 253
Reparación de Neumáticos 253
Cambiar una rueda * 256
Sustitución de Fusibles 260
Fusible 260
Caja de Fusibles 260
Caja de Fusibles del Compartimento de Delantero 261
Caja de fusibles del compartimento de pasajeros 264
Sustitución de Bombillas 268
Especificación de la Bombilla 268
6.Mantenimiento 276
Mantenimiento Rutinario 276
Capó 280

Contenido

Abriendo el Capó 280
Cerrando el Capó 280
Aviso de Apertura del Capó* 280
Compartimento del Motor 282
Compartimento del Motor 1.5 L 282
Compartimento del motor turboalimentado 1.0 L 283
Motor 284
Aceite de Motor 284
Comprobación y Llenado del Nivel de Aceite del Motor 284
Especificación del Aceite de Motor 285
Sistema de Enfriamiento 286
Comprobación y Llenado del Refrigerante 286
Freno 288
Pastillas de Freno 288
Comprobación y Llenado del Líquido de Frenos 288
Especificación del Líquido de Frenos 289
Batería 290

Contenido

Mantenimiento de la Batería	290
Sustitución de la Batería	291
Líquido de Lavado	292
Comprobación y Recarga del Líquido de Lavado	292
Boquillas de Lavado	293
Especificación del Líquido de Lavado	293
Limpiaparabrisas	295
Escobillas del limpiaparabrisas	295
Sustitución de las Escobillas Limpiaparabrisas Delanteras	296
Sustitución de las Escobillas Traseras	297
Neumáticos	298
Resumen	298
Neumáticos Nuevos	298
Neumáticos Direccionales	299
Vida de los Neumáticos	299
Presión de los Neumáticos	299
Estilo de Conducción	299

Contenido

Equilibrio de las Ruedas 299
Alineación de las Ruedas 300
Cuidado de los Neumáticos 300
Presión de los Neumáticos 300
Válvulas 301
Neumáticos Pinchados 301
Indicadores de desgaste de los neumáticos 301
Neumáticos de Sustitución 302
Rotación del Ajuste de las Ruedas 302
Cadenas de Nieve 303
Limpieza y Cuidado del Vehículo 304
Coche Externo 304
Limpieza de la parte inferior 305
7.Datos Técnicos 312
Datos técnicos: Dimensiones 312
Pesos 314
Pesos de Remolque 315

Contenido

Principales Parámetros del Motor 316
Fluidos y capacidades recomendadas 318
Alineación de las ruedas (Sin Carga) 319
Ruedas y neumáticos 319
Presión de los neumáticos (en frío) 319

Prólogo

Introducción

Manual del Propietario

Este manual describe todos los coches y especificaciones de equipamiento estándar dentro de la gama de modelos. Por lo tanto, parte de la información puede no aplicarse a su coche en particular.

Recuerde siempre que, si tiene alguna duda sobre el funcionamiento o las especificaciones de su coche, su Reparador Autorizado MG estará encantado de asesorarle.

Las ilustraciones del Manual del Propietario son sólo para referencia.

La información presentada en este manual puede variar un poco en función de la configuración del coche, la versión del software y la zona de venta.

Aviso

El Manual del Propietario y el Manual de Garantía y Mantenimiento indican cómo utilizar su coche de forma adecuada, las precauciones pertinentes de uso y cómo realizar correctamente el servicio y el mantenimiento de su coche. Por favor, lea cuidadosamente los manuales del Propietario, Garantía y de Mantenimiento antes de utilizar cualquier producto de la empresa.

Por favor, utilice siempre accesorios, piezas, aceites y fluidos que se ajusten a las especificaciones técnicas y normas de calidad de SAIC Motor y que sean aplicables al coche. Mantenga y revise su coche de acuerdo con los procedimientos correctos de funcionamiento. Para un óptimo mantenimiento y servicio de su coche, se recomienda consultar a un Reparador Autorizado local. Respete los derechos de propiedad intelectual y utilice accesorios y piezas, etc. que sean originales. Si se utilizan

accesorios y piezas que puedan infringir los derechos de propiedad intelectual, usted asumirá los riesgos y consecuencias legales correspondientes.

El término "Reparador Autorizado" en este manual se refiere a cualquier Reparador Autorizado de SAIC Motor MG, familiarizado con el procedimiento de servicio y mantenimiento del coche así como sus regulaciones asociadas, y que esté equipado con las herramientas especiales y piezas de repuesto necesarias para proporcionarle los servicios más adecuados.

La garantía puede quedar invalidada si su coche resulta dañado por razones como el mal uso, la negligencia, el uso incorrecto o cualquier modificación sin aprobación. Si un coche resulta dañado o sufre un accidente debido al uso de cualquier accesorio, pieza o aceite y líquido que no se ajuste a las especificaciones técnicas y normas de calidad de SAIC Motor, o al uso indebido, o debido a un servicio y mantenimiento inadecuados, el usuario perderá el derecho a reclamar una indemnización por daños y perjuicios, y la empresa no asumirá las responsabilidades pertinentes.

Varios países y regiones imponen rigurosas restricciones sobre la modificación de los coches y sus accesorios. No está permitido cambiar la estructura, el chasis o las características del coche sin aprobación previa, ya que esto afectará a la seguridad del tráfico, al funcionamiento del coche, la matriculación del mismo o la gestión de la seguridad pública. No sólo causará un mal funcionamiento o reducirá el rendimiento de los componentes relacionados, sino que también podrá acarrear un daño y un riesgo para la vida del conductor y los pasajeros si se modifican o alteran partes del coche sin permiso.

Prólogo

Ninguna parte de esta publicación puede ser reproducida, almacenada en un sistema de recuperación o transmitida en forma de grabación electrónica, mecánica o por otros medios sin la previa autorización por escrito de la empresa.

Símbolos utilizados

Los siguientes símbolos utilizados a lo largo del manual atienden a distintos tipos específicos de información.

Advertencia

Este símbolo de advertencia identifica procedimientos que deben seguirse con precisión o información que debe tenerse en consideración con mucho cuidado, con el fin de reducir el riesgo de lesiones personales o daños graves al coche.

Las afirmaciones aquí expuestas deben seguirse estrictamente, de lo contrario su coche podría resultar dañado.

Importante

Nota: Esto describe información útil

Este símbolo indica que las piezas descritas deben ser eliminadas por personas u organismos autorizados para la protección el medio ambiente.

Asterisco

Los asteriscos (*) que aparecen en el texto identifican características o elementos de equipamiento que son opcionales o que sólo se instalan en algunos coches de la gama de modelos.

Información sobre la ilustración



Identifica los componentes que se explican.

Identifica el movimiento de los componentes que se explican.



Información de identificación del coche

Identificación del coche

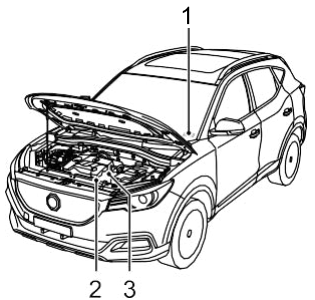

1. Número de bastidor
2. Número del motor
3. Número de la transmisión

Cuando se comunique con un Reparador Autorizado MG, informe siempre el Número de Bastidor (VIN). Si el motor o la transmisión están involucrados, puede ser necesario proporcionar los números de identificación de estos conjuntos.

Ubicación de la identificación del coche

Número de bastidor

- Estampado en una placa visible a través de la esquina inferior izquierda del parabrisas;
- En la placa de identificación;
- En el suelo bajo el asiento delantero derecho;
- En el lado interior la puerta del maletero, visible al abrirlo.

Nota: La toma de diagnóstico del coche se encuentra debajo del lado izquierdo del panel del salpicadero. Se puede acceder a la información

del VIN utilizando la herramienta de diagnóstico SAIC.

Ubicación del número de motor

Estampado en la parte delantera derecha del bloque de cilindros (Visto desde la parte delantera del motor).

Ubicación del número de la transmisión

En la superficie de la carcasa de la transmisión en el compartimento del motor. El número de transmisión de algunos coches se encuentra en el cárter de la transmisión trasera (visto desde la parte delantera del coche), y se puede ver cuando se levanta el coche; póngase en contacto con el Reparador Autorizado más cercano.

Placa de identificación del coche

La placa de identificación del coche contiene la siguiente información:

- Modelo / tipo;
- Tipo de motor;
- Número de bastidor (VIN);
- Fecha;

- Peso bruto del vehículo *;
- Peso bruto combinado *;
- Peso máximo del eje delantero *;
- Peso máximo del eje trasero *;
- País;
- Fabricante.

La etiqueta de identificación se encuentra en la parte inferior del pilar B derecho o izquierdo.

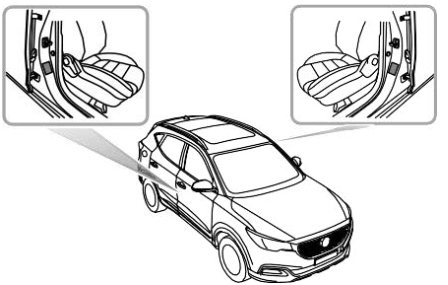

Ubicación de la etiqueta de identificación del coche

Prólogo

Instrumentos y Controles

7 Instrumentos y controles

8 Panel de instrumentos

13 Centro de información

29 Luces e indicadores de advertencia

39 Luces e interruptores

46 Limpiaparabrisas y lavaparabrisas

50 Sistema de dirección

52 Claxon

53 Espejos

57 Parasoles

58 Ventanillas

61 Techo solar *

68 Luces interiores

69 Toma de corriente

71 Dispositivos de almacenamiento

74 Portavasos

75 Baca

Instrumentos y controles

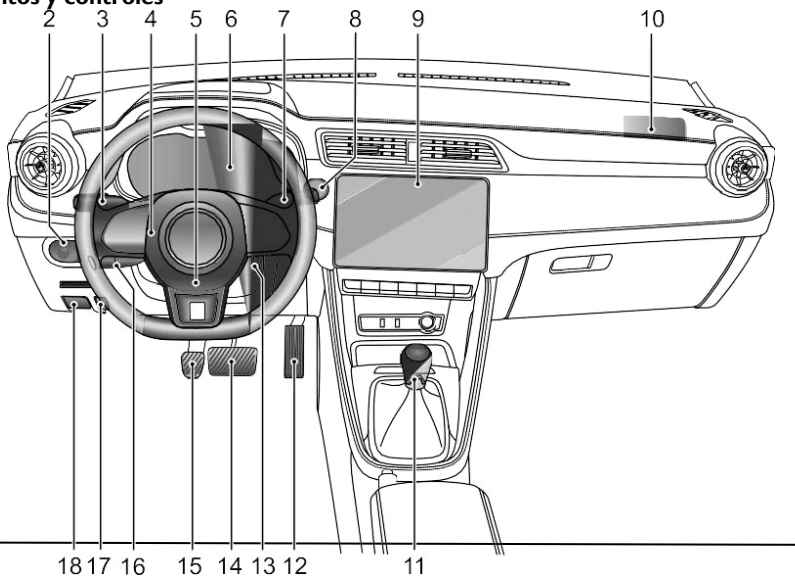

1. Interruptor del elevalunas eléctrico
2. Interruptor de nivelación del espejo retrovisor exterior y de los faros
3. Interruptor de la luz de cruce y de la carretera
4. Botón del claxon
5. Airbag del conductor
6. Panel de instrumentos
7. Interruptor de la palanca del limpiaparabrisas
8. Interruptor ARRANQUE/PARADA - "START/STOP" (arranque sin llave) *
9. Sistema de entretenimiento e información
10. Airbag del pasajero delantero
11. Palanca de cambios
12. Pedal del acelerador
13. Interruptor ARRANQUE/PARADA - "START/STOP" (arranque con llave) *
14. Pedal de freno
15. Pedal de embrague *
16. Interruptor de palanca del control de crucero
17. Palanca de apertura de capó
18. Palanca de apertura de la tapa del depósito de combustible

Panel de instrumentos

Panel de instrumentos - Pantalla a color A *

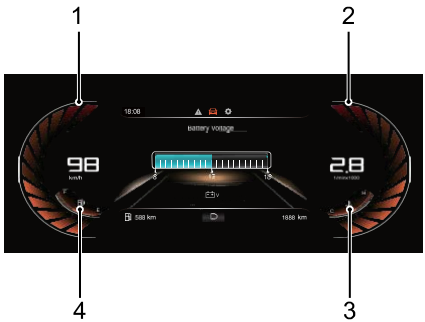

Velocímetro (1)

Indica la velocidad del coche en km/h.

Tacómetro (2)

Indica la velocidad del motor, ×1000 rpm.

Para proteger el motor de posibles daños, nunca permita que la aguja permanezca en el sector rojo del indicador durante períodos de tiempo prolongados.

Indicador de temperatura del refrigerante del motor (3)

Indica la temperatura del refrigerante del motor.

Indicador de combustible (4)

Indica la cantidad de combustible en el depósito.

El testigo de advertencia de bajo nivel de combustible se encenderá en amarillo o parpadeará cuando quede poco combustible en el depósito.

Indica que la boca de llenado de combustible está situada en el lado derecho del coche.

Panel de instrumentos - Pantalla a color B *

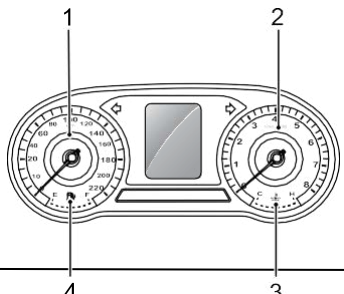

Velocímetro (1)

Indica la velocidad del coche en km/h.

Tacómetro (2)

Indica la velocidad del motor, ×1000 rpm.

Indicador de temperatura del refrigerante del motor (3)

Indica la temperatura del refrigerante del motor.

Indicador de combustible (4)

Indica la cantidad de combustible en el depósito.

La luz de advertencia de bajo nivel de combustible se encenderá en amarillo o parpadeará cuando quede poco combustible en el depósito. Si se enciende el testigo de bajo nivel de combustible, reposte lo antes posible.



Indica que la boca de llenado de combustible está situada en el lado derecho del coche.

Nota: Dependiendo de las opciones del coche, la versión del software y la zona del mercado, la información mostrada puede variar un poco.

Centro de información

Centro de información - Pantalla a color A *

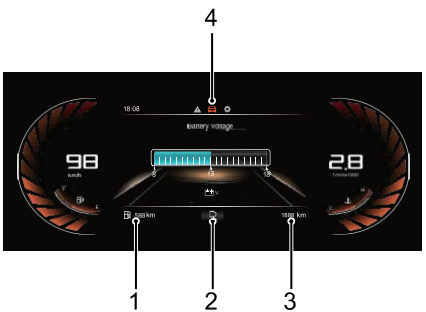

El centro de información ofrece lo siguiente:

1. Alcance hasta vaciado
2. Indicación de la marcha y del cambio de marcha
3. Distancia total
4. Información general

Alcance hasta vaciado

Muestra la distancia estimada que puede recorrer el coche antes de que el indicador de combustible marque que está vacío.

Indicación de la marcha y del cambio de marcha

Muestra la posición actual de la marcha de la transmisión (P*、R *、N *、D *、S *、1、2、3、4、5、6 *). Cuando aparece una flecha a la derecha del engranaje de posición de la marcha, es una indicación al conductor para que cambie de marcha cuando las condiciones lo permitan. Si aparece "EP", indica que se ha detectado un fallo en la transmisión. Por favor, busque un Reparador Autorizado MG tan pronto como sea posible. Consulte el apartado "Arranque y conducción".

Distancia total

Muestra la distancia total recorrida por el coche.

Información general

La función de información general se puede seleccionar de la siguiente manera:

- Pulse el botón ARRIBA / ABAJO/ IZQUIERDA /DERECHA ("UP/DOWN/LEFT/RIGHT") del interruptor del volante multifunción derecho para cambiar los elementos de la pantalla.
- Pulse el botón ARRIBA/ABAJO ("UP/DOWN") del interruptor del volante multifunción derecho para realizar el ajuste.
- Pulse el botón OK en el interruptor del volante multifunción derecho para confirmar o pulse prolongadamente el botón OK para reiniciar.



La información general proporciona lo siguiente:

1. Información de advertencia
2. Ordenador de abordo
3. Configuración

Información de advertencia

Muestra la información de advertencia o las notas importantes que son actualmente relevantes para el coche.

Ordenador de abordo

Las funciones del ordenador de abordo son las siguientes:

- Página predeterminada: muestra el estado actual de las cerraduras, de las luces y de las puertas.
- Viaje actual: muestra la autonomía, la duración, la velocidad media y el consumo medio de combustible desde el arranque. Estos valores se restablecerán después de un período de apagado.

También puede restablecerse pulsando prolongadamente el botón OK del interruptor derecho del volante multifunción.

- Total acumulado: muestra la autonomía, la duración, la velocidad media y el consumo medio de combustible desde la última puesta a cero. Se puede restablecer pulsando prolongadamente el botón OK en el interruptor derecho del volante multifunción.
- Presiones de los neumáticos: muestra los datos actuales de la presión de los neumáticos para cada rueda.
- Voltaje de la batería: muestra el voltaje de la batería de 12V.

Configuración Brillo

Muestra el nivel actual y permite ajustar el brillo de la luz de fondo.

Advertencia de velocidad

Permite ajustar el umbral de alarma de sobrevelocidad.

Próximo servicio

Muestra y facilita el reinicio de la información actual de mantenimiento del coche.

Mensaje de advertencia

Los mensajes de advertencia y los avisos se muestran en el centro de información en el panel de instrumentos. Todas las comunicaciones se muestran en mensajes emergentes, los cuales se pueden dividir en las siguientes categorías:

- Instrucciones de uso
- Instrucción del estado del sistema
- Alerta de mal funcionamiento del sistema

Por favor, siga las instrucciones mostradas en los mensajes emergentes, o en el caso de un mensaje de advertencia, por favor consulte la sección correspondiente del manual del propietario para seguir las instrucciones correctas.

A continuación, se presenta una selección de mensajes de advertencia que pueden aparecer en el centro de información.

Mensaje de advertencia	Procedimiento
Fallo del control de crucero	Indica que el sistema de control de crucero ha detectado un fallo. Por favor, consulte a un Reparador Autorizado MG lo antes posible.
Fallo del limitador de velocidad activo	Indica que el sistema de límite de velocidad activo ha detectado un fallo. Póngase en contacto con un Reparador Autorizado MG lo antes posible.
Temperatura alta del refrigerante del motor	Una temperatura elevada del refrigerante del motor puede provocar daños graves. Tan pronto como las condiciones lo permitan, detenga el coche de forma segura, apague el motor y póngase en contacto inmediatamente con un Reparador Autorizado MG.

Fallo del sensor de temperatura del refrigerante del motor	Indica que ha fallado el sensor de temperatura del refrigerante del motor. Tan pronto como las condiciones lo permitan, detenga el coche de forma segura, apague el motor y póngase en contacto inmediatamente con un Reparador Autorizado MG.
Mensaje de advertencia	**Procedimiento**
Baja presión de aceite	Indica que la presión del aceite es demasiado baja, lo que puede provocar graves daños en el motor. En cuanto la seguridad del vehículo lo permita, detenga el coche, apague el motor y compruebe el nivel de aceite del motor. Contacte a un Reparador Autorizado MG tan pronto como sea posible.

Fallo del motor	Indica que se ha producido un fallo que afectará al rendimiento del motor y a las emisiones. Contacte con un Reparador Autorizado MG lo antes posible.
Revise el motor	Indica que se ha producido un fallo que puede dañar gravemente el motor. Tan pronto como las condiciones lo permitan, detenga el coche con seguridad, apague el motor y póngase en contacto con un Reparador Autorizado MG inmediatamente.
Mensaje de advertencia	**Procedimiento**
Fallo del sistema de parada y arranque	Indica que el sistema inteligente de ahorro de combustible Parada/ Arranque ("Stop/Start") ha detectado un fallo. Por favor, consulte a un Reparador Autorizado MG lo antes posible.

Fallo del interruptor del embrague	Indica que el interruptor del embrague ha detectado un fallo. Por favor, consulte a un Reparador Autorizado MG lo antes posible.
El filtro de gasolina para partículas está lleno	Indica que el filtro de gasolina para partículas está lleno. Por favor, consulte a un Reparador Autorizado MG lo antes posible.
Fallo del sistema de encendido	Indica que el sistema de encendido ha detectado un fallo. Por favor, consulte inmediatamente a un Reparador Autorizado MG.

Mensaje de advertencia	Procedimiento
Fallo del botón de arranque y parada	Indica que el botón de arranque y parada ha detectado un fallo. Por favor, consulte inmediatamente a un Reparador Autorizado MG.

Fallo de entrada pasiva	Indica que la función de entrada pasiva sin llave (PKE) ha detectado un fallo. Por favor, consulte a un Reparador Autorizado MG lo antes posible.
Fallo del ABS	Indica que el sistema antibloqueo de frenos (ABS) ha fallado y que la función ABS está a punto de desactivarse. Por favor, consulte inmediatamente a un Reparador Autorizado MG.

Mensaje de advertencia	Procedimiento

Fallo de los frenos	Indica que el líquido de frenos podría estar bajo o que se ha detectado un fallo en el sistema de distribución electrónica de la fuerza de frenado (EBD). En cuanto pueda hacerlo con seguridad, detenga el coche, apague el motor y compruebe el nivel de líquido de frenos. Póngase en contacto con un Reparador Autorizado MG tan pronto como sea posible.
Fallo de control de estabilidad	Indica que el sistema de control de estabilidad ha detectado un fallo. Por favor, consulte a un Reparador Autorizado MG inmediatamente.
Fallo de control de tracción	Indica que el sistema de control de tracción ha detectado un fallo. Consulte a un Reparador Autorizado MG inmediatamente.

Mensaje de advertencia	Procedimiento
Fallo del sistema EPB	Indica que el sistema de freno de estacionamiento electrónico (EPB) ha detectado un fallo. Por favor, consulte a un Reparador Autorizado MG lo antes posible.
La fuerza del freno de estacionamiento es insuficiente	Indica que hay un problema con el freno electrónico de estacionamiento, puede que no sea capaz de proporcionar una fuerza de sujeción adecuada. Póngase en contacto con un Reparador Autorizado MG lo antes posible.
Fallo de retención automática ("Autohold")	Indica que el sistema de retención automática ("Autohold") ha detectado un fallo. Por favor, consulte a un Reparador Autorizado

	MG lo antes posible.
Fallo del control de descenso en pendientes	Indica que el sistema de control de descenso en pendientes ha detectado un fallo. Consulte a un Reparador Autorizado MG tan pronto como sea posible.
Mensaje de advertencia	**Procedimiento**
Reducción del rendimiento del EPS	Indica que el sistema de dirección eléctrica asistida presenta un fallo general y que el rendimiento de la dirección se ha reducido. Tan pronto como las condiciones lo permitan, detenga el coche con seguridad y apague el motor. Después de un rato, arranque el motor, conduzca el coche una corta distancia y verifique el funcionamiento de la dirección. Si el mensaje sigue apareciendo o la asistencia a la dirección permanece reducida, por favor póngase en contacto con un Reparador Autorizado MG inmediatamente.
Fallo de la asistencia EPS	Indica un fallo en el sistema de dirección eléctrica asistida. Por favor, consulte inmediatamente a un Reparador Autorizado MG.

Mensaje de advertencia	Procedimiento
Fallo del ángulo de dirección	Indica un fallo en el sensor de ángulo de dirección. Por favor, consulte a un Reparador Autorizado MG lo antes posible.
Ángulo de dirección sin calibrar	Indica que el sensor de ángulo de dirección no está calibrado. Por favor, consulte a un Reparador Autorizado MG lo antes posible.
Fallo ESCL	Indica que se ha detectado un fallo en el bloqueo electrónico de la columna de dirección (ESCL). Tan pronto como las condiciones lo permitan, detenga el coche con seguridad y apague el motor. Póngase en contacto con un Reparador Autorizado MG lo antes posible.
Fallo del sensor de combustible	Indica que se ha detectado un fallo en el sensor de combustible. Por favor, consulte a un Reparador Autorizado MG lo antes posible.
Mensaje de advertencia	**Procedimiento**
Fallo del airbag	Indica que el sistema de Airbag ha detectado un fallo. Tan pronto como las condiciones lo permitan, detenga el coche de forma segura, apague el motor y póngase en contacto inmediatamente con un Reparador Autorizado MG.
Batería baja del sensor de neumático izquierdo delantero o derecho delantero o izquierdo trasero o	Indica que el sistema de control de la presión de los neumáticos ha detectado que un sensor de presión tiene la batería baja. Consulte a un Reparador Autorizado MG tan pronto como sea posible.

derecho trasero	
Fallo del TPMS	Indica que el sistema de control de la presión de los neumáticos ha detectado un fallo. Por favor, consulte a un Reparador Autorizado MG lo antes posible.
Mensaje de advertencia	**Procedimiento**
Fallo del sistema de carga de la batería de 12V	Indica un fallo del sistema de carga de la batería de 12V. Por favor, consulte inmediatamente a un Reparador Autorizado MG.
Fallo del sistema de asistencia a la conducción trasera	Indica que el sistema de asistencia a la conducción trasera (RDA) ha detectado un fallo. Por favor, consulte a un Reparador Autorizado MG lo antes posible.

Centro de información - Pantalla a color B *

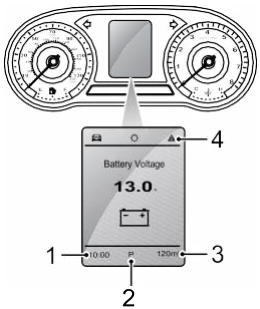

4. Reloj digital
5. Indicación de la marcha y del cambio de marcha
6. Distancia total
7. Información general

Reloj digital

Muestra la hora actual en formato digital.

Indicación de la marcha y del cambio de marcha

Muestra la posición actual de la marcha de la transmisión (P, R *、N *、D *、S *、1、2、3、4、5、6 *). Cuando aparece una flecha a la derecha del engranaje de posición de la marcha, esto aconseja al conductor que cambie de marcha cuando las condiciones lo permitan. Si aparece "EP", indica que se ha detectado un fallo en la transmisión. Por favor, busque un Reparador Autorizado MG tan pronto como sea posible. Consulte el apartado "Arranque y conducción".

Distancia total

Muestra la distancia total recorrida por el coche.

Información general

La función de información general se puede seleccionar de la siguiente manera:

- Pulse el botón ARRIBA/ABAJO/IZQUIERDA/ DERECHA ("UP/DOWN/LEFT/RIGHT") del interruptor del volante multifunción derecho para cambiar los elementos de la pantalla.
- Pulse el botón ARRIBA/ABAJO ("UP/DOWN") del interruptor del volante multifunción derecho para realizar el ajuste.
- Pulse el botón OK en el interruptor del volante multifunción derecho para confirmar o pulse prolongadamente el botón OK para reiniciar.



La información general proporciona lo siguiente:

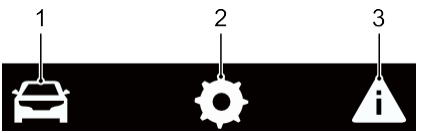

1. Ordenador de abordo
2. Configuración
3. Información de advertencia

Ordenador de abordo

Las funciones del ordenador de abordo son las siguientes:

- Velocidad actual: muestra la velocidad actual del coche de forma digital.
- Autonomía hasta el vaciado: muestra los kilómetros que puede recorrer el coche antes de que se vacíe el depósito de combustible, el valor de la autonomía cambiará después de repostar.
- Viaje actual: muestra la autonomía, la duración, la velocidad media y el consumo medio de combustible desde el arranque. Estos valores se restablecerán después de un período de apagado. También puede restablecerse pulsando prolongadamente el botón OK del interruptor derecho del volante multifunción.
- Total acumulado: muestra la autonomía, la duración, la velocidad media y el consumo medio de combustible desde la última puesta a cero. Se puede restablecer pulsando prolongadamente el botón OK en el interruptor derecho del volante multifunción.
- Consumo instantáneo de combustible: muestra el consumo actual de combustible cuando el motor está funcionando.
- Voltaje de la batería: muestra el voltaje de la batería de 12V.
- Presiones de los neumáticos: muestra los datos actuales de la presión de los neumáticos para cada rueda.

Configuración

Brillo

Muestra el nivel actual y permite ajustar el brillo de la luz de fondo.

Nota: Esta opción sólo puede ajustarse cuando las luces laterales estén encendidas.

Advertencia de velocidad

Permite ajustar el umbral de alarma de sobrevelocidad.

Próximo servicio

Muestra y facilita el reinicio de la información actual de mantenimiento del coche.

Información de advertencia

Muestra la información de advertencia o las notas importantes que son actualmente relevantes para el coche.

Mensaje de advertencia

Los mensajes de advertencia y los avisos se muestran en el centro de información del panel de instrumentos. Todas las comunicaciones se muestran en mensajes emergentes, los cuales se pueden dividir en las siguientes categorías:

- Instrucciones de uso
- Instrucción del estado del sistema
- Alerta de mal funcionamiento del sistema

Por favor, siga las instrucciones mostradas en el mensaje emergente, o en el caso de un mensaje de advertencia, por favor consulte la sección correspondiente del

manual del propietario para seguir las instrucciones correctas.

A continuación, se presenta una selección de mensajes de advertencia que pueden aparecer en el centro de información.

Mensaje de advertencia	Procedimiento
Fallo del control de crucero	Indica que el sistema de control de crucero ha detectado un fallo. Por favor, consulte a un Reparador Autorizado MG lo antes posible.
Fallo del limitador de velocidad activo	Indica que el sistema de límite de velocidad activo ha detectado un fallo. Póngase en contacto con un Reparador Autorizado MG lo antes posible.
Temperatura alta del refrigerante del motor	Una temperatura elevada del refrigerante del motor puede provocar daños graves. Tan pronto como las condiciones lo permitan, detenga el coche de forma segura, apague el motor y póngase en contacto inmediatamente con un Reparador Autorizado MG.
Fallo del sensor de temperatura del refrigerante del motor	Indica que ha fallado el sensor de temperatura del refrigerante del motor. Tan pronto como las condiciones lo permitan, detenga el coche de forma segura, apague el motor y póngase en contacto inmediatamente con un Reparador Autorizado MG.

Mensaje de advertencia	Procedimiento

Baja presión de aceite	Indica que la presión del aceite es demasiado baja, lo que puede provocar graves daños en el motor. En cuanto resulte seguro, detenga el coche, apague el motor y compruebe el nivel de aceite del motor. Contacte a un Reparador Autorizado MG tan pronto como sea posible.
Fallo del motor	Indica que se ha producido un fallo que afectará al rendimiento del motor y a las emisiones. Contacte con un Reparador Autorizado MG lo antes posible.
Revise el motor	Indica que se ha producido un fallo que puede dañar gravemente el motor. Tan pronto como las condiciones lo permitan, detenga el coche con seguridad, apague el motor y póngase en contacto con un Reparador Autorizado MG inmediatamente.
Mensaje de advertencia	**Procedimiento**
Fallo del sistema de parada y arranque	Indica que el sistema inteligente de ahorro de combustible Parada/Arranque ("Stop/Start") ha detectado un fallo. Por favor, consulte a un Reparador Autorizado MG lo antes posible.
Fallo del interruptor del embrague	Indica que el interruptor del embrague ha detectado un fallo. Por favor, consulte a un Reparador Autorizado MG lo antes posible.

El filtro de gasolina para partículas está lleno	Indica que el filtro de gasolina para partículas está lleno. Por favor, consulte a un Reparador Autorizado MG lo antes posible.
Fallo del sistema de encendido	Indica que el sistema de encendido ha detectado un fallo. Por favor, consulte inmediatamente a un Reparador Autorizado MG.

Mensaje de advertencia	**Procedimiento**
Fallo del botón de arranque y parada	Indica que el botón de arranque y parada ha detectado un fallo. Por favor, consulte inmediatamente a un Reparador Autorizado MG.

Fallo de entrada pasiva	Indica que la función de entrada pasiva sin llave (PKE) ha detectado un fallo. Por favor, consulte a un Reparador Autorizado MG lo antes posible.
Fallo del ABS	Indica que el sistema antibloqueo de frenos (ABS) ha fallado y que la función ABS está a punto de desactivarse. Por favor, consulte inmediatamente a un Reparador Autorizado MG.

Mensaje de advertencia	**Procedimiento**

Fallo de los frenos	Indica que el líquido de frenos podría estar bajo o que se ha detectado un fallo en el sistema de distribución electrónica de la fuerza de frenado (EBD). En cuanto resulte seguro, detenga el coche, apague el motor y compruebe el nivel de líquido de frenos. Póngase en contacto con un Reparador Autorizado MG tan pronto como sea posible.
Fallo de control de estabilidad	Indica que el sistema de control de estabilidad ha detectado un fallo. Por favor, consulte a un Reparador Autorizado MG inmediatamente.
Fallo de control de tracción	Indica que el sistema de control de tracción ha detectado un fallo. Consulte a un Reparador Autorizado MG inmediatamente.

Mensaje de advertencia	**Procedimiento**
Fallo del sistema EPB	Indica que el sistema de freno de estacionamiento electrónico (EPB) ha detectado un fallo. Por favor, consulte a un Reparador Autorizado MG lo antes posible.
La fuerza del freno de estacionamiento es insuficiente	Indica que hay un problema con el freno electrónico de estacionamiento, puede que no sea capaz de proporcionar una fuerza de sujeción adecuada. Póngase en contacto con un Reparador Autorizado MG lo antes posible.
Fallo de retención automática ("Autohold")	Indica que el sistema de retención automática ("Autohold") ha detectado un fallo. Por favor, consulte a un Reparador Autorizado MG lo antes posible.

Fallo del control de descenso en pendientes	Indica que el sistema de control de descenso en pendientes ha detectado un fallo. Consulte a un Reparador Autorizado MG tan pronto como sea posible.
Mensaje de advertencia	**Procedimiento**
Reducción del rendimiento del EPS	Indica que el sistema de dirección eléctrica asistida presenta un fallo general y que el rendimiento de la dirección se ha reducido. Tan pronto como las condiciones lo permitan, detenga el coche con seguridad y apague el motor. Después de un rato, arranque el motor, conduzca el coche una corta distancia y verifique el funcionamiento de la dirección. Si el mensaje sigue apareciendo o la asistencia a la dirección permanece reducida, por favor póngase en contacto con un Reparador Autorizado MG inmediatamente.
Fallo de la asistencia EPS	Indica un fallo en el sistema de dirección eléctrica asistida. Por favor, consulte inmediatamente a un Reparador Autorizado MG.

Mensaje de advertencia	Procedimiento
Fallo del ángulo de dirección	Indica un fallo en el sensor de ángulo de dirección. Por favor, consulte a un Reparador Autorizado MG lo antes posible.
Ángulo de dirección sin calibrar	Indica que el sensor de ángulo de dirección no está calibrado. Por favor, consulte a un Reparador Autorizado MG lo antes posible.
Fallo ESCL	Indica que se ha detectado un fallo en el bloqueo electrónico de la columna de dirección (ESCL). Tan pronto como las condiciones lo permitan, detenga el coche con seguridad y apague el motor. Póngase en contacto con un Reparador Autorizado MG lo antes posible.
Fallo del sensor de combustible	Indica que se ha detectado un fallo en el sensor de combustible. Por favor, consulte a un Reparador Autorizado MG lo antes posible.

Mensaje de advertencia	Procedimiento
Fallo del airbag	Indica que el sistema de Airbag ha detectado un fallo. Tan pronto como las condiciones lo permitan, detenga el coche de forma segura, apague el motor y póngase en contacto inmediatamente con un Reparador Autorizado MG.
Batería baja del sensor de neumático izquierdo delantero o derecho delantero o izquierdo trasero o derecho trasero	Indica que el sistema de control de la presión de los neumáticos ha detectado que un sensor de presión tiene la batería baja. Consulte a un Reparador Autorizado MG tan pronto como sea posible.

Fallo del TPMS	Indica que el sistema de control de la presión de los neumáticos ha detectado un fallo. Por favor, consulte a un Reparador Autorizado MG lo antes posible.

Mensaje de advertencia	Procedimiento
Fallo del sistema de carga de la batería de 12V	Indica un fallo del sistema de carga de la batería de 12V. Por favor, consulte inmediatamente a un Reparador Autorizado MG
Fallo del sistema de asistencia la conducción trasera	Indica que el sistema de asistencia a la conducción trasera (RDA) ha detectado un fallo. Por favor, consulte a un Reparador Autorizado MG lo antes posible.

Luces de advertencia e indicadores

Algunas luces de advertencia se iluminan o parpadean acompañadas de un tono de advertencia.

Indicador de luces largas - Azul



El indicador se ilumina cuando se encienden las luces largas de los faros.

Indicador de luz lateral - verde



El indicador se ilumina cuando las luces laterales están encendidas.

Indicador de luz antiniebla trasera – amarillo



El indicador se ilumina cuando los faros antiniebla traseros están encendidos.

Luz indicadora de dirección verde



Las luces indicadoras de dirección izquierda y derecha están representadas por flechas direccionales que se encuentran en la parte superior del panel de instrumentos. Cuando la luz de giro parpadea, la luz indicadora de dirección del lado correspondiente también parpadea. Si se accionan las luces de advertencia de emergencia, las dos luces indicadoras de dirección parpadearán a la vez. Si uno de los indicadores de dirección del panel de instrumentos parpadea muy rápidamente, indica un fallo en la luz de giro del lado correspondiente.

Nota: El fallo de una luz repetidora lateral no afectará a la frecuencia de parpadeo de la luz indicadora de dirección.

Luz de advertencia del sistema antirrobo - roja

Si no se detecta ninguna llave válida, el testigo se ilumina en rojo. Por favor, utilice la llave correcta, o ponga la llave inteligente en la parte inferior del portavasos de la consola central. Para conocer los requisitos específicos de ubicación, consulte "Procedimiento alternativo de arranque" en la sección "Arranque y conducción".

Si la pila del mando a distancia está baja, este indicador luminoso parpadeará. Por favor, sustituya la batería lo antes posible.

Luz de advertencia del airbag - roja

Si esta luz se enciende, indica que hay un fallo en el SRS o en el cinturón de seguridad. Por favor, busque un Reparador Autorizado MG lo antes posible. Un fallo en el SRS o en el cinturón de seguridad puede hacer que los componentes no se desplieguen en caso de ocurrir un accidente.



Si esta luz se enciende o parpadea, indica que el cinturón de seguridad del conductor o del pasajero delantero permanece desabrochado.



Este coche está equipado con avisos de cinturones de seguridad traseros para recordarle que debe asegurarse de que los pasajeros de los asientos traseros se han abrochado los cinturones de seguridad.



El testigo de advertencia dedicado consiste en 3 secciones, 1 para cada posición del asiento trasero, se iluminará en rojo en cada ciclo de encendido y permanecerá iluminada hasta que se alcance una velocidad preestablecida y después

de un período de tiempo preestablecido. Si los 3 cinturones de seguridad traseros están abrochados, esta luz se apagará inmediatamente. Cuando cada uno de los cinturones de seguridad traseros está abrochado, el color de esa luz de advertencia del cinturón de seguridad en particular cambiará de rojo a gris, las otras posiciones del asiento permanecerán iluminadas en rojo, las 3 luces de advertencia del cinturón de seguridad se apagarán después de que se alcance la velocidad preestablecida y se haya superado el tiempo preestablecido.

Aviso de mal funcionamiento del motor - amarillo

Esta luz se encenderá si se produce una avería en el motor que afecte su rendimiento durante la conducción. Por favor, detenga el coche lo antes posible con seguridad, apague el motor (APAGADO-"OFF") y póngase en contacto con un Reparador Autorizado MG inmediatamente.

Aviso de mal funcionamiento del motor



Esta luz se encenderá si se produce una avería en el motor que afecte el rendimiento y a las emisiones del motor después de arrancar el coche. Póngase en contacto con un Reparador Autorizado MG lo antes posible.



Aviso de temperatura del refrigerante del motor - rojo

Cuando la luz de advertencia de la temperatura del refrigerante del motor se enciende en rojo, indica que la temperatura del refrigerante es alta.

Una temperatura elevada del refrigerante del motor puede provocar daños graves. Por favor, detenga el coche tan pronto como resulte seguro, apague el motor (APAGADO-"OFF") y póngase en contacto con un Reparador Autorizado MG inmediatamente.

Si el testigo parpadea, es indicativo de que el sensor de temperatura del refrigerante tiene un fallo. Por favor, detenga el coche tan pronto como resulte seguro, apague el motor y póngase en contacto con un reparador autorizado de MG inmediatamente.

Aviso de baja presión de aceite - rojo

Si esta luz se enciende después de arrancar el coche, indica que la presión del aceite es demasiado baja, lo que puede provocar graves daños en el motor. Detenga el coche en cuanto pueda hacerlo de forma segura, apague el motor y compruebe el nivel de aceite (consulte "Comprobación y llenado del nivel de aceite del motor" en el apartado "Mantenimiento"). Póngase en contacto con un Reparador Autorizado MG inmediatamente.

Aviso de mal funcionamiento del alternador - rojo

Si esta luz se enciende después de arrancar el coche, indica que el sistema de carga de la batería de 12v tiene un fallo. Por favor, póngase en contacto con un Reparador Autorizado MG inmediatamente.

En caso de que la batería esté baja, los mensajes de aviso aparecerán en el centro de información. En este caso, el sistema limitará o desconectará algunos dispositivos eléctricos; por favor, arranque el coche para cargar la batería.

Indicador de estado del sistema inteligente de ahorro de combustible parada/arranque ("Stop/Start") - verde



Si el sistema inteligente de ahorro de combustible parada/arranque ("Stop/Start") está activado, esta luz se encenderá para informar al conductor que el motor está controlado por el sistema. Cuando el sistema no está disponible, esta luz parpadea tres veces y luego se apaga.

Testigo de advertencia del sistema inteligente de ahorro de combustible parada/arranque ("Stop/Start") - amarillo



Esta luz se encenderá si hay un fallo en el sistema inteligente de ahorro de combustible parada/arranque ("Stop/Start"). Póngase en contacto con un Reparador Autorizado MG lo antes posible.

Indicador de control de crucero - verde/amarillo



Si la función de control de crucero está activada, el sistema entrará en estado de espera y el indicador se iluminará en amarillo.

Cuando el sistema de control de crucero funciona, este indicador se ilumina en verde, indicando que el sistema de control de crucero está activado.

Si se detecta un fallo en el sistema de control de crucero, el indicador parpadeará en amarillo. Póngase en contacto con un Reparador Autorizado MG lo antes posible.

Luz de advertencia del sistema de control de la presión de los neumáticos (TPMS) - amarillo

Si esta luz se enciende, indica que la presión de los neumáticos es baja; compruebe la presión de los neumáticos.

Si esta luz parpadea primero y luego permanece encendido después de un tiempo, indica que el sistema tiene un fallo. Póngase en contacto con un Reparador Autorizado MG lo antes posible.

Luz de advertencia del sistema de control de estabilidad/tracción - Amarillo



Si esta luz se enciende, indica que el sistema de control de estabilidad/tracción tiene un fallo. Por favor, póngase en contacto con un Reparador Autorizado MG inmediatamente.

Si esta luz parpadea durante la conducción, indica que el sistema está funcionando para asistir al conductor.



Luz de advertencia de desactivación del sistema de control de estabilidad/tracción



Esta luz se enciende si el sistema de control dinámico de estabilidad/ control de tracción se desconecta manualmente.

Luz de advertencia de mal funcionamiento del ABS - amarillo

Esta luz se enciende para indicar una avería del ABS. Si se produce un fallo en el ABS durante la conducción, el ABS funcionará de forma anormal, pero seguirá estando disponible el frenado normal. Póngase en contacto con un Reparador Autorizado MG lo antes posible.

Luz indicadora de mal funcionamiento del sistema de frenos -Rojo

Si esta luz se enciende, indica un fallo en el sistema de frenado, como una pérdida de líquido de frenos o un fallo en la distribución electrónica de la fuerza de frenado. Detenga el coche en cuanto pueda hacerlo en forma segura, apague el motor y compruebe el nivel del fluido para frenos (consulte "Comprobación y llenado del fluido para frenos" en la sección "Mantenimiento"). Si el



nivel del fluido para frenos parece satisfactorio, póngase en contacto con un Reparador Autorizado MG lo antes posible.

En el caso del freno de estacionamiento manual, la luz se enciende cuando se aplica el freno de estacionamiento y se apaga cuando se libera por completo. Si el freno de estacionamiento no está liberado, cuando la velocidad del coche supera 3mph (5 km/h), esta luz de advertencia



parpadeará. Si la luz permanece encendida después de soltar el freno de estacionamiento, indica que hay un fallo en el sistema de frenado. Por favor, detenga el coche tan pronto como

resulte seguro, apague el motor (APAGADO-"OFF") y póngase en contacto con un Reparador Autorizado MG inmediatamente.

Freno de estacionamiento electrónico (EPB)/Luz indicadora del estado del estacionamiento automático - rojo/verde *



Si esta luz se ilumina en rojo, indica que el freno electrónico de estacionamiento está activado o en proceso de frenado dinámico. Cuando parpadea en rojo, indica que el freno electrónico de estacionamiento presenta un fallo. Póngase en contacto con el Reparador Autorizado MG lo antes posible.

Cuando el sistema de retención automática ("Autohold") está funcionando para ayudar al conductor, esta luz se ilumina en verde.

Indicador luminoso de mal funcionamiento del sistema de freno electrónico de estacionamiento (EPB) - amarillo *

Si se detecta un fallo en el sistema de freno electrónico de estacionamiento o el sistema está en fase de diagnóstico, el indicador luminoso se encenderá.

Control de descenso en pendientes (HDC) encendido ("On")/Indicador de mal funcionamiento - verde/amarillo

Al accionar el interruptor HDC se activará la función, el sistema entrará en el modo de espera y la luz de advertencia se iluminará en verde, la luz se apagará cuando apague el sistema. Si el coche está bajo el control del HDC, la luz de advertencia verde parpadeará.

Si el sistema HDC detecta un fallo o él mismo entra en fallo, la luz se iluminará en amarillo. Por favor, póngase en contacto con un Reparador Autorizado MG inmediatamente.

Luz de advertencia del sistema de dirección eléctrica asistida (EPS)/bloqueo electrónico de la columna de dirección (ESCL) - amarillo/rojo *

La luz de advertencia se utiliza para indicar un fallo de la dirección eléctrica asistida o un fallo de bloqueo de la columna de dirección electrónica.

Cuando esta luz se ilumina en amarillo, indica que el sistema de dirección eléctrica asistida tiene una avería general y su rendimiento es reducido. Por favor, detenga el coche tan pronto como lo pueda hacer de forma segura. Si la luz sigue encendida después de reiniciar el coche y conducir por un corto tiempo, por favor, póngase en contacto con un Reparador Autorizado MG inmediatamente.

Cuando esta luz se ilumina en rojo, indica que el EPS tiene un fallo relacionado con el sensor de ángulo de dirección. Póngase en contacto con un Reparador Autorizado MG lo antes posible.

Cuando esta luz se ilumina en rojo y parpadea, indica que el sistema de dirección eléctrica asistida tiene un fallo grave y funciona con más dureza de lo habitual. Por favor, póngase en contacto con un Reparador Autorizado MG inmediatamente.

Cuando la luz se ilumina en amarillo y parpadea, indica que el bloqueo eléctrico de la columna de dirección * tiene un fallo. Por favor, detenga el coche tan pronto como resulte seguro, apague el motor (APAGADO-"OFF") y póngase en contacto con un Reparador

Autorizado MG inmediatamente. Si esta luz se apaga después de parpadear durante un rato, indica que el volante está bloqueado, por favor, intente girar el volante para eliminar cualquier carga adversa.

Testigo de advertencia del sistema de límite de velocidad activo -Amarillo



La luz de advertencia se ilumina en amarillo cuando el nivel de combustible restante en el depósito está bajo. Si es posible, reabastezca antes de que se encienda la luz de bajo nivel de combustible.

Cuando el nivel de combustible sigue bajando, esta luz parpadea. Cuando se añade combustible al depósito y el nivel de combustible supera el límite de alerta, esta luz se apaga. Si no se apaga, póngase en contacto con un Reparador Autorizado MG para que le atiendan lo antes posible.

Nota: Cuando se conduce por carreteras muy inclinadas o accidentadas mientras el nivel de combustible es bajo, la luz de advertencia puede encenderse.

Indicador de mensajes de fallo del sistema - amarillo*



Este indicador se utiliza para alertar al conductor de que hay una advertencia pendiente en el sistema IPK del coche. Consulte el "Centro de Información" de esta sección para conocer acerca de estos fallos.

Luz de advertencia del sistema de límite activo de velocidad - amarillo

Esta luz de advertencia se enciende si se detecta un fallo del sistema de limitación activa de velocidad. Póngase en contacto con un Reparador Autorizado MG lo antes posible.

Indicador del sistema de límite activo de velocidad - rojo



Cuando el sistema de límite activo de velocidad está armado o activo, si la velocidad del vehículo que se desea está actualmente fijada, este indicador se ilumina y muestra el valor de la velocidad del vehículo objetivo.



Cuando el sistema de límite activo de velocidad está funcionando, si la velocidad actual supera la velocidad objetivo establecida, este indicador parpadeará y el sistema reducirá inmediatamente la velocidad de su coche por debajo de la velocidad objetivo. El limitador activo de velocidad sólo utiliza el frenado del motor para reducir la velocidad, no sustituye a la aplicación física del freno. Si es necesario reducir la velocidad del coche o detenerlo rápidamente, se debe pisar el pedal del freno.

Luz de advertencia del filtro de partículas - amarillo *

Cuando esta luz se ilumina en amarillo, indica que el filtro de partículas requiere una regeneración. Por favor, conduzca el coche a más de 80 km/h hasta que la luz deje de estar iluminada, y entonces podrá reanudar el uso normal. Cuando esta luz parpadea, indica que el filtro de partículas está lleno. Tenga en cuenta que, si se ignora la advertencia, el coche entrará en un modo de rendimiento reducido y posteriormente podrá quedar inmovilizado.

Consulte el apartado "Catalizador y filtro de partículas" en la sección "Arranque y conducción".

Nota: Hay algunas circunstancias en las que se puede encender una luz de advertencia o se muestra un mensaje de advertencia como indicación de un problema con el sistema



asociado, esto no implica necesariamente un fallo. En caso de duda, pida consejo a un Reparador Autorizado

Luces e interruptores

Luces e interruptores

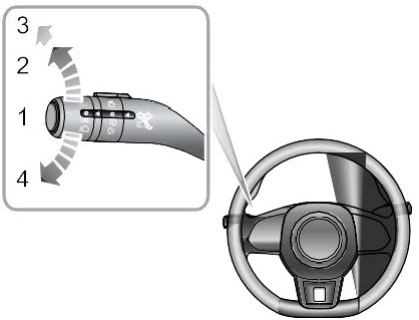

1. Luces AUTOMÁTICAS ("AUTO")
2. Luces laterales e iluminación del interruptor
3. Luces de cruce
4. Luces APAGADAS ("OFF")

Luces AUTOMÁTICAS ("AUTO")

Cuando el interruptor ARRANQUE/PARADA ("START/STOP") está en la posición ACC, el sistema de iluminación automática se sitúa por defecto en la posición de ENCENDIDO ("ON") (1). El sistema de iluminación automática encenderá y apagará automáticamente las luces laterales y las luces de los interruptores en función de la intensidad de la luz ambiental actual.

Con el interruptor ARRANQUE/PARADA ("START/STOP") en la posición ENCENDIDO/EN MARCHA ("ON/RUNNING"), el sistema de iluminación automática se sitúa por defecto en la posición ON (1). El sistema de iluminación automática encenderá y apagará automáticamente las luces laterales, la

iluminación de los interruptores y las luces de cruce en función de la intensidad de la luz ambiental actual.

Nota: Esta función se realiza mediante la instalación de un sensor capaz de monitorizar en tiempo real las condiciones de iluminación exterior en su coche. En algunos modelos, el sensor está instalado en el centro del panel del salpicadero, cerca del parabrisas. NO enmascare ni cubra esta zona, o los faros podrían encenderse automáticamente aun cuando no sea necesario.

Luces laterales e iluminación del interruptor

Cuando el interruptor ARRANQUE/PARADA ("START/STOP") está en la posición ACC, gire el interruptor principal de iluminación a la posición 2 para hacer funcionar las luces laterales y la iluminación del interruptor.

Cuando el interruptor ARRANQUE/PARADA ("START/STOP") está en la posición ENCENDIDO/EN MARCHA ("ON/RUNNING"), gire el interruptor principal de iluminación a la posición 2 para hacer funcionar las luces de circulación diurna, las luces laterales traseras y la iluminación del interruptor.

Con el interruptor START/STOP en la posición OFF, si el interruptor de iluminación está en la posición 2 y la puerta del conductor está abierta, sonará un aviso sonoro para alertar al conductor, las luces laterales permanecerán encendidas.

Luces de cruce

Cuando el interruptor ARRANQUE/PARADA ("START/STOP") está en la posición ENCENDIDO/EN

MARCHA ("ON/RUNNING"), gire el interruptor principal de iluminación a la posición 3 para hacer funcionar las luces de cruce y las luces laterales.

Luces apagadas ("Off")

Coloque el interruptor principal de iluminación en la posición 4, esto apagará todas las luces, soltando el interruptor permitirá que vuelva a la posición de interruptor AUTOMÁTICO ("AUTO").

Sígueme a casa

Después de apagar el interruptor ARRANQUE/PARADA ("START/STOP"), tire de la palanca de iluminación hacia el volante. De este modo, se activará la función "Sígueme a casa" ("Follow Me Home"), se encenderán las luces de cruce y las luces laterales según la configuración del coche. Se puede ajustar en el "Confort y comodidad" en los ajustes del coche en la pantalla de entretenimiento.

Luz de circulación diurna

Las luces de circulación diurna se encienden automáticamente cuando el interruptor ARRANQUE/PARADA ("START/STOP") está en la posición ENCENDIDO/EN MARCHA ("ON/RUNNING"). Cuando se encienden las luces de cruce, las luces diurnas se apagan automáticamente.

Encuentra mi coche

Después de dejar el coche bloqueado durante unos minutos, al pulsar de nuevo el botón de bloqueo en la llave a distancia se activará la función 'Encuentra mi coche' Find My Car. Esta función identificará el coche mediante una alerta sonora y visual. Si se vuelve a pulsar

el botón de bloqueo, se suspenderá esta operación. Al pulsar el botón de desbloqueo se cancela esta operación. Esta función se puede configurar a través de "Confort y Comodidad' en los ajustes del coche en la pantalla de infoentretenimiento.

Ajuste manual de la regulación de los faros

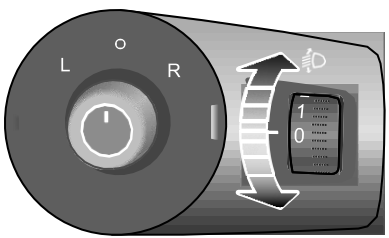

La posición 0 es la posición inicial del interruptor de regulación del alcance luminoso. El ajuste de la regulación de los faros puede realizarse según la siguiente tabla en función de la carga del coche.

Ubicación	Carga
0	Conductor, o conductor y pasajero delantero.
1	Todos los asientos ocupados sin carga.
2	Todos los asientos ocupados más una carga distribuida uniformemente en el maletero, o conductor con carga completa.
3	Sólo el conductor, más una carga distribuida uniformemente en el maletero.

Interruptor de los faros antiniebla

Las luces antiniebla sólo deben utilizarse cuando la visibilidad es inferior a 100 metros, ya que otros usuarios de la carretera podrían deslumbrarse en condiciones de claridad.

Faros antiniebla delanteros *

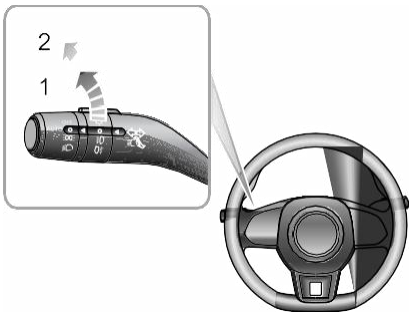

Con el interruptor ARRANQUE/PARADA ("START/STOP") en la posición ENCENDIDO/EN MARCHA ("ON/RUNNING") y las luces laterales encendidas, gire el interruptor de las luces antiniebla a la posición 1, esto encenderá las luces antiniebla delanteras. El indicador se ilumina en el panel de

instrumentos cuando los faros antiniebla delanteros están encendidos.

Luz antiniebla trasera

Con el interruptor ARRANQUE/PARADA ("START/STOP") en la posición ENCENDIDO/EN MARCHA ("ON/RUNNING") y los faros delanteros o antiniebla encendidos, gire el interruptor de los faros antiniebla a la posición 2, esto encenderá la luz antiniebla trasera, suelte el interruptor para que regrese a la última posición. El indicador se ilumina en el panel de instrumentos cuando la luz antiniebla trasera está encendida.

Indicador de dirección/interruptor de luz principal

Procure no deslumbrar a los vehículos que circulan en sentido contrario cuando conduzca con las luces largas.



Indicadores de dirección

Mueva la palanca hacia abajo para indicar un giro a la IZQUIERDA (1). Mueva la palanca hacia arriba para indicar un giro a la DERECHA (2). El correspondiente indicador luminoso VERDE del panel de instrumentos parpadea cuando las luces de giro funcionan.

Al girar el volante se anula el funcionamiento del intermitente (es posible que pequeños movimientos del volante no hagan funcionar la autoanulación). Para indicar un cambio de carril, mueva la palanca brevemente y suéltela, los indicadores parpadearán tres veces y luego se cancelarán.

Cambio de las luces largas y cortas

Con el interruptor ARRANQUE/PARADA ("START/STOP") en la posición ENCENDIDO ("ON") y el interruptor principal de iluminación en la posición 3, o si la función automática ya ha encendido las luces, empuje la palanca (3) hacia el tablero de instrumentos para encender las luces altas de los faros. La luz indicadora de las luces largas en el panel de instrumentos se enciende, pulse de nuevo la palanca (3) para cambiar a las luces cortas.

Luz de carretera intermitente

Para encender y apagar brevemente las luces largas, tire de la palanca hacia el volante (4) y suéltela.

Sistema de iluminación auxiliar (luces de giro en curva)*

Con la adición de los faros antiniebla delanteros al sistema de iluminación frontal, el sistema de iluminación auxiliar introduce un sistema de iluminación en curva

que tiene como objetivo iluminar la zona ciega de iluminación en el lado correspondiente cuando el coche hace un giro.

Modo de iluminación en curva

Cuando se circula en dirección hacia delante, si la velocidad es inferior a 40 km/h y las luces de cruce están encendidas, al accionar el interruptor de los intermitentes para señalar un giro o al girar el volante en un ángulo superior a 45°, el sistema encenderá automáticamente la luz antiniebla correspondiente. Al apagar los intermitentes o dejar que el volante vuelva a un ángulo inferior a 10°, el sistema saldrá del modo de iluminación.

Modo de iluminación durante el estacionamiento

Cuando se selecciona la marcha atrás y las luces de cruce están encendidas, el sistema iluminará automáticamente las luces antiniebla delanteras de ambos lados y las de marcha atrás. Cuando la velocidad del coche aumenta a más de 15km/h o después de salir de la selección de la marcha atrás durante más de 10 segundos, el sistema saldrá del modo de iluminación auxiliar.

Luz de advertencia de peligro

Pulse el botón de las luces de emergencia para encender las luces de emergencia. Las luces de los intermitentes y los indicadores de dirección parpadearán juntos. Pulse de nuevo el botón para apagar las luces de emergencia. Todas las luces de los intermitentes y los indicadores de dirección dejarán de parpadear. Para más detalles y ubicación, consulte "Información de emergencia" "Dispositivos de advertencia de peligro".

Limpiaparabrisas y lavaparabrisas

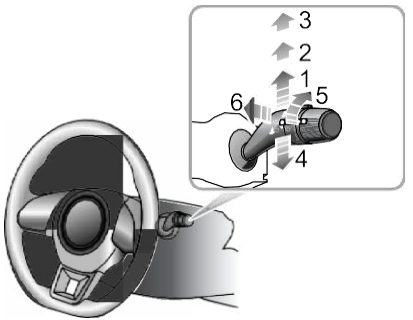

Funcionamiento del limpiaparabrisas

Los limpiaparabrisas y los lavaparabrisas sólo funcionarán con el interruptor ARRANQUE/PARADA ("START/STOP") en la posición ACC/ENCENDIDO/EN MARCHA ("ACC/ON/RUNNING"). Accione la palanca para seleccionar diferentes velocidades de limpieza:

- • Limpieza intermitente (1)
- Limpieza a velocidad lenta (2)
- Limpieza a velocidad rápida (3)
- Barrido individual (4)
- Ajuste automático del intervalo de limpieza * / Sensor
- de lluvia
- Ajuste de sensibilidad *(5)
- Lavado/limpieza programados (6)

Limpieza intermitente

Al empujar la palanca hasta la posición de limpieza intermitente (1), los limpiaparabrisas funcionarán automáticamente. Gire el interruptor (5)* para ajustar la frecuencia de limpieza intermitente. Esta velocidad también cambiará con la velocidad de circulación del coche. A medida que aumenta la velocidad del coche, aumenta la frecuencia del limpiaparabrisas. A medida que la velocidad del coche disminuye, la frecuencia del limpiaparabrisas disminuye.

Algunos modelos están equipados con un sensor de lluvia instalado en la base del espejo retrovisor interior para detectar cantidades variables de agua en el exterior del parabrisas. Con la limpieza automática, el coche ajustará la velocidad de limpieza según las señales proporcionadas por el sensor de lluvia. Gire el interruptor (5) para ajustar la sensibilidad del sensor de lluvia. A medida que aumenta la sensibilidad, disminuye el intervalo de limpieza.

Nota: El funcionamiento inmediato del limpiaparabrisas puede lograrse aumentando la sensibilidad del sensor de lluvia. Si el sensor de lluvia detecta una lluvia continua, el limpiaparabrisas seguirá funcionando. Cuando no

se detecta lluvia, se recomienda desactivar el barrido automático.

Limpieza a velocidad lenta

Al empujar la palanca hacia arriba a la posición de limpieza lenta (2), los limpiaparabrisas funcionarán lentamente. Mueva la palanca para volver a seleccionar la velocidad de barrido.

Limpieza a velocidad rápida

Al empujar la palanca hacia arriba a la posición de limpieza rápida (3), los limpiaparabrisas funcionarán rápidamente. Mueva la palanca para volver a seleccionar la velocidad de barrido.

Barrido individual

Al presionar la palanca (4) hacia abajo y soltarla, los limpiaparabrisas funcionarán una sola vez; si la palanca se mantiene presionada, los limpiaparabrisas funcionarán hasta que se suelte la palanca.

Nota: Cuando el coche está parado, si se abre el capó, el limpia/lavaparabrisas delantero dejará de funcionar inmediatamente.

I
Evite que el limpiaparabrisas funcione con el parabrisas seco. En condiciones de frío o calor extremo, asegúrese de que las escobillas no estén congeladas/adheridas al parabrisas. En invierno, retire la nieve o el hielo de alrededor

Lavado/limpieza programados

Tirando de la palanca hacia el volante (6), se accionan los lavaparabrisas. Tras un breve retardo, los limpiaparabrisas comenzarán a funcionar junto con los lavadores.

Nota: Después de soltar la palanca, los limpiaparabrisas seguirán funcionando durante otros tres barridos. Después de varios segundos, se realizará un nuevo barrido para eliminar el líquido que escurre por el parabrisa.

Funcionamiento del limpiaparabrisas trasero

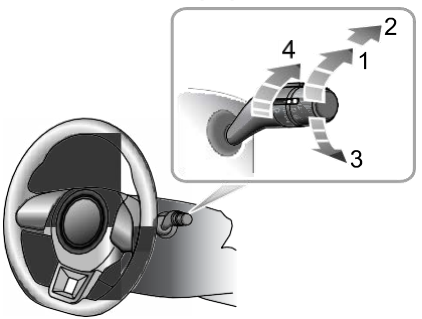

- Limpieza intermitente (1)
- Lavar y limpiar (2)
- Lavar y limpiar (3)
- Ajuste de la frecuencia de limpieza intermitente (4)

El limpiaparabrisas y el lavaparabrisas traseros sólo funcionan con el interruptor de arranque/parada en la posición ACCESORIOS/ENCENDIDO/EN MARCHA ("ACC/ON/RUNNING").

Limpieza intermitente

Coloque el interruptor del limpiaparabrisas trasero en la posición de limpieza intermitente (1), el limpiaparabrisas trasero funcionará; después de 3 barridos consecutivos los limpiaparabrisas entrarán en modo intermitente. El período de tiempo entre las limpiezas puede aumentarse/disminuirse mediante el interruptor de ajuste de la frecuencia de limpieza intermitente (4).

Lavar y limpiar

Gire el interruptor del limpiaparabrisas trasero a la posición de lavado y limpieza (2) y manténgalo pulsado, el limpiaparabrisas y el lavaparabrisas trasero funcionarán; el limpiaparabrisas trasero se moverá rápidamente. Libere el interruptor permitiendo que vuelva a la posición de limpieza intermitente (1), el lavaparabrisas trasero dejará de funcionar, y el limpiaparabrisas limpiará lentamente, cambie la posición del interruptor de la palanca 4 para ajustar la velocidad de limpieza.

Gire el interruptor del limpiaparabrisas trasero a la posición de lavado y limpieza (3) y manténgalo pulsado, el limpiaparabrisas y el lavaparabrisas trasero funcionarán. Libere el interruptor dejando que vuelva a la posición de apagado, el lavaparabrisas trasero dejará de funcionar, y el limpiaparabrisas trasero limpiará durante 3 veces, después de varios segundos, el limpiaparabrisas limpiará una vez más para eliminar el líquido de lavado en el parabrisas.

Nota: Cuando se abre el maletero, se desactiva el funcionamiento del limpiaparabrisas trasero.

Nota: Cuando los limpiaparabrisas están encendidos, si la palanca de control del cambio se sitúa en la posición R, el limpiaparabrisas trasero funcionará.

Sistema de dirección

Ajuste de la columna de dirección

NO intente ajustar el ángulo de la columna de dirección mientras el coche esté en movimiento. Esto es extremadamente peligroso.

Para ajustar el ángulo de la columna de dirección a su postura de conducción:

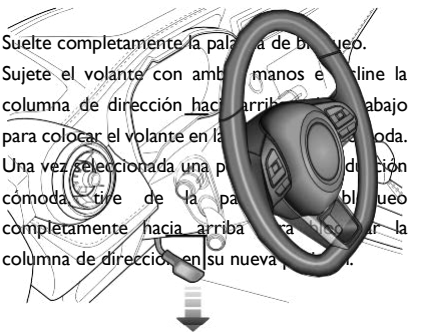

1. Suelte completamente la pal[anca] de bl[oqu]eo.
2. Sujete el volante con amb[as] manos e [incline] la columna de dirección hac[ia] arrib[a] o [hacia] abajo para colocar el volante en la [posición] c[ómo]da.
3. Una vez seleccionada una p[osición] de [dirección] cómoda tire de la pa[lanca] bl[oqu]eo completamente hacia arriba [para] bl[oquear] la columna de direcció[n] en su nueva p[osición].

Dirección eléctrica asistida

Si la dirección eléctrica asistida falla o no funciona, la dirección resultará muy dura; esto afectará a la seguridad de la conducción.

El sistema de dirección eléctrica asistida sólo funciona cuando el coche se pone en marcha. El sistema funciona a través de un motor con niveles de asistencia que se ajustan automáticamente en función de la velocidad del coche, la torsión del volante y el ángulo del mismo.

Cambio del modo de dirección

El sistema de dirección eléctrica asistida ofrece 3 modos distintos de dirección:

1. Normal: proporciona una asistencia de potencia moderada.
2. Urbano: proporciona un alto nivel de asistencia, con una sensación de ligereza.

3. Dinámico: proporciona una asistencia de potencia de bajo nivel, con una sensación de dureza.

Por favor, arranque el coche cuando esté parado y entre en el infoentretenimiento para cambiar el modo de dirección.

Luz de advertencia de la dirección eléctrica asistida (EPS)

Consulte "Luces e indicadores de advertencia" en la sección "Instrumentos y controles".

Claxon

Pulse la zona del botón de la claxon en el volante (como indica la flecha) para accionarla.

Nota: La ubicación del interruptor de la claxon



del coche y el airbag del conductor están situados muy cerca en el volante. La ilustración muestra la posición de los interruptores de la claxon, por favor, asegúrese de pulsar en esta zona para evitar cualquier conflicto potencial con el funcionamiento del airbag.

!
Para evitar posibles problemas con el SRS, no presione con demasiada fuerza ni golpee la tapa del airbag al accionar el claxon.

Espejos

Espejos de la puerta

Nota: Los objetos que se ven en los retrovisores exteriores pueden parecer más lejanos de lo que realmente están.

Ajuste del espejo retrovisor de la puerta

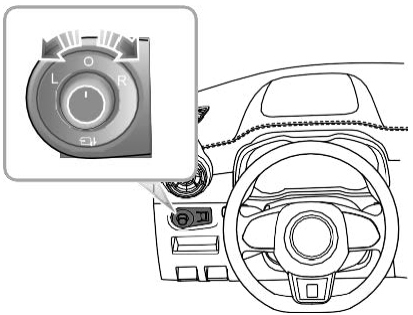

- La función de ajuste de los espejos funcionará con el interruptor ARRANQUE/PARADA ("START/STOP") en todos los modos, incluyendo APAGADO ("OFF"), ACCESORIOS ("ACC") y ENCENDIDO/EN MARCHA ("ON/RUNNING").
- Gire el mando para seleccionar el espejo retrovisor izquierdo (L) o el derecho (R).
- Mueva el mando en la dirección deseada para ajustar el ángulo del espejo del retrovisor exterior.
- Una vez finalizado el ajuste, gire el pomo de nuevo a la posición central, esto asegurará que no se produzca una modificación accidental del ajuste del espejo.

Elementos calefactores *

Los retrovisores exteriores disponen de elementos calefactores integrados que dispersan el hielo o el vaho del espejo. Los elementos calefactores funcionan mientras la ventanilla trasera calefactada está conectada.

Nota: Los elementos calefactores de la luna trasera y del retrovisor sólo funcionan cuando el motor está en marcha.

Plegado de espejos

Los retrovisores pueden replegarse hacia las ventanillas laterales en posición de "aparcamiento" para que el coche pueda sortear huecos estrechos y evitar colisiones.

Plegado manual del retrovisor de la puerta *

En los coches que no están equipados con la opción de plegado eléctrico de los retrovisores, éstos sólo pueden plegarse manualmente hacia atrás.

Plegado eléctrico del retrovisor de la puerta *

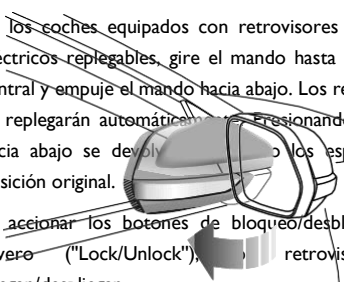

En los coches equipados con retrovisores exteriores eléctricos replegables, gire el mando hasta la posición central y empuje el mando hacia abajo. Los retrovisores se replegarán automáticamente. Presionando el pomo hacia abajo se devolverán los espejos a su posición original.

Al accionar los botones de bloqueo/desbloqueo del llavero ("Lock/Unlock"), los retrovisores se pliegan/despliegan.

Nota: Los retrovisores exteriores eléctricos replegables que se hayan desplazado de su posición por manualmente o por accidente

deben volver a su posición original accionando el mando para que se plieguen y desplieguen completamente una vez.

Espejo retrovisor interior

Ajuste el cuerpo del espejo retrovisor interior para conseguir la mejor visión posible. La función antideslumbrante del espejo retrovisor interior ayuda a reducir el deslumbramiento de los faros de los vehículos que se acercan por detrás en la noche.

Espejo retrovisor manual interior antideslumbrante

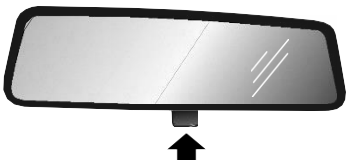

Mueva la palanca situada en la base del espejo hacia delante para modificar su ángulo y conseguir la función antideslumbrante. La visibilidad normal se restablece tirando de la palanca hacia atrás.

Nota: En algunas circunstancias, la visión reflejada en un retrovisor manual "inclinado" puede confundir al conductor en cuanto a la ubicación precisa de los vehículos que se aproximan por detrás.

Parasoles

El espejo de tocador del lado del conductor sólo debe utilizarse con el coche parado.

Los parasoles (1) están dispuestos en el techo por delante del conductor y del acompañante. Algunos modelos disponen de un espejo de tocador (2), según la configuración del coche. En los modelos que disponen de espejos de tocador, tire del parasol hacia abajo y deslice la tapa hacia un lado para utilizar el espejo.

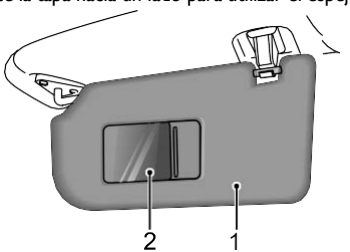

Ventanillas

Interruptor de las ventanillas eléctricas

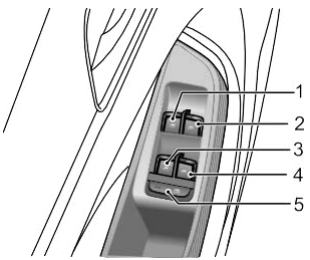

1. Interruptor de la ventanilla delantera izquierda
2. Interruptor de la ventana delantera derecha
3. Interruptor de la ventanilla trasera izquierda
4. Interruptor de la ventana trasera derecha
5. Interruptor de aislamiento de la ventanilla trasera

Funcionamiento de las ventanillas

Asegúrese de que los niños se mantengan alejados al subir o bajar una ventanilla.

El uso o la activación incorrecta de las ventanillas eléctricas por parte de los niños puede causar daños graves o incluso la muerte. Es responsabilidad del conductor y de los pasajeros adultos asegurarse que, cuando lleven niños, se tomen las medidas necesarias para

aislar el funcionamiento de las ventanillas. Esto debería incluir la retirada de la llave cuando los niños se queden solos en el coche.

Empuje el interruptor (1-4) hacia abajo para bajar, y tire del interruptor hacia arriba para subir la ventanilla. La ventanilla dejará de moverse en cuanto se suelte el interruptor (a menos que la función de "Un toque"-"One-Touch" esté activa).

Nota: Las ventanillas de los pasajeros delanteros y traseros también pueden ser accionadas mediante los interruptores individuales de las mismas los cuales están montados en cada puerta. Los interruptores de la ventanilla trasera no funcionarán si se ha activado el interruptor de aislamiento de la misma.

Nota: Las ventanillas eléctricas pueden ser accionadas con el sistema de alimentación del coche en las posiciones ACCESORIOS, ENCENDIDO y LISTO ("ACC, ON, READY"). (Por seguridad: las puertas deben estar cerradas).

Interruptor de aislamiento de la ventanilla trasera

Pulse el botón (5) para aislar los mandos de la ventanilla trasera, vuelva a pulsarlo para recuperar el control.

Nota: Se recomienda aislar los interruptores de las ventanillas traseras cuando se lleve a un niño.

Bajada de un toque ("One-Touch")

El interruptor de control de la ventanilla del conductor (1) tiene 2 posiciones. Presione brevemente el interruptor de control de la ventana a la posición "2" y suéltelo. La ventanilla desciende automáticamente hasta abrirse por completo. El movimiento de la ventanilla puede detenerse en la posición deseada en cualquier momento accionando el interruptor correspondiente durante el descenso.

Un toque ("One Touch") con "Anti-Trap" *

Para algunos modelos, el interruptor de la ventanilla del conductor (1) tienen la función de "un toque" hacia arriba. Levantando el interruptor hasta la 2a posición durante un corto periodo de tiempo y soltarlo, automáticamente cerrará la ventanilla por completo. El movimiento de las ventanillas puede detenerse en cualquier momento, en la posición deseada mediante un nuevo breve, toque del interruptor.

La función "anti-trap" es una característica de seguridad que impide que la ventanilla se cierre por completo si se detecta una obstrucción; si esto ocurre, la ventanilla se abrirá ligeramente para permitir que se retire la obstrucción.

Nota: NO accione los mandos de las ventanillas eléctricas de forma continuada varias veces en un corto espacio de tiempo, ya que los mandos podrían quedar inutilizados para proteger el motor. Si esto llegara a ocurrir, espere unos segundos hasta que el motor se enfríe. En el caso de la ventanilla del conductor con las funciones 'Un toque' y "Anti-Trap", espere 30 segundos antes de la operación. En algunos casos puede

tardar 30 minutos en enfriarse por completo, tiempo durante el cual no se debe desconectar el cable negativo de la batería.

Nota: Si se desconecta la batería, se perderán las funciones mencionadas. Para restablecer esta función, abra y cierre completamente la ventanilla manteniendo el interruptor durante 5 segundos en la posición de cierre.

Techo solar *

El techo solar consta de dos piezas de vidrio y un parasol. El vidrio delantero puede abrirse deslizándolo o inclinándolo, el trasero es fijo y no puede abrirse, y el parasol puede abrirse deslizándolo.

Instrucciones

NO permita que los pasajeros se asomen a través del techo solar mientras el coche esté en movimiento. Pueden producirse lesiones por objetos como las ramas de los árboles.

La seguridad de los ocupantes del coche debe observarse en todo momento. NO permita que las extremidades se coloquen en la trayectoria móvil del techo solar ya que, en cualquier momento, pudieran producirse lesiones.

- Evite abrir completamente el techo solar si llueve.
- Se aconseja no abrir el techo solar a altas velocidades.
- Cuando sea posible, limpie los restos de agua o gotas de lluvia del techo solar antes de abrirlo. Si no lo hace, puede entrar agua en el coche.
- NO utilice materiales abrasivos para limpiar el vidrio del techo solar. Utilice un disolvente de base alcohólica.
- NO mantenga el interruptor de funcionamiento en la posición de apertura/cierre durante mucho tiempo después de la operación, esto podría dañar los componentes eléctricos.
- Limpie el techo solar regularmente para mantener su funcionamiento y rendimiento. Acuda a un Reparador Autorizado MG para realizar el mantenimiento necesario.

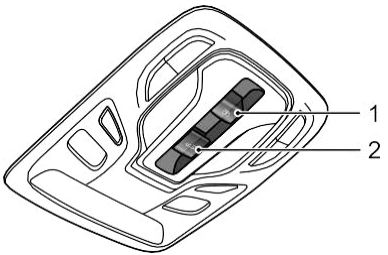

Funcionamiento del techo solar

Cuando el interruptor ARRANQUE/PARADA ("START/STOP") esté en la posición ACCESORIOS o ENCENDIDO/EN MARCHA ("ACC-ON/RUNNING"), puede accionarse el techo solar.

El interruptor 1 se utiliza para accionar el parasol del techo solar, y el interruptor 2 se utiliza para accionar el vidrio del mismo. El método de apertura del techo solar está identificado por los iconos de los interruptores.



Funcionamiento del vidrio del techo solar

Abrir el vidrio del techo solar inclinándolo

Empuje el interruptor del vidrio del techo solar hacia arriba hasta la primera posición (1) y manténgalo pulsado; el techo solar se abrirá manualmente. Puede detener el movimiento del techo solar en cualquier momento liberando el interruptor.

Empuje el interruptor del vidrio con un poco más de fuerza para llevar el interruptor a su segunda posición (2) y luego suéltelo, el techo solar se abrirá automáticamente por completo.

Cerrar el vidrio del techo solar inclinándolo

Tire el interruptor del vidrio del techo solar hacia abajo hasta la primera posición (3) y manténgalo pulsado, el techo solar se cerrará manualmente. Puede detener el movimiento del techo solar en cualquier momento liberando el interruptor.

Tire del interruptor de vidrio con algo más de fuerza para mover el interruptor a su segunda posición (4) y luego suéltelo, el techo solar se cerrará automáticamente por completo.

Abra el vidrio del techo solar deslizándolo

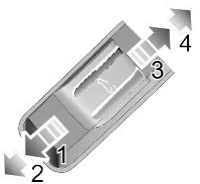

Empuje el interruptor del vidrio del techo solar hacia atrás hasta la primera posición (3) y manténgalo pulsado; el techo solar se abrirá manualmente. Puede detener el movimiento del techo solar en cualquier momento liberando el interruptor.

Empuje el interruptor del vidrio hacia atrás con un poco más de fuerza para llevar el interruptor a su segunda posición (4) y luego suéltelo; el techo solar se abrirá automáticamente por completo. Puede detener el

movimiento del techo solar en cualquier momento pulsando de nuevo el interruptor hacia atrás.

Cerrar el vidrio del techo solar deslizándolo

Empuje el interruptor del vidrio del techo solar hacia adelante a la primera posición (1) y manténgalo pulsado; el techo solar se cerrará manualmente. Puede detener el movimiento del techo solar en cualquier momento liberando el interruptor.

Empuje el interruptor del vidrio hacia delante con un poco más de fuerza para llevar el interruptor a su segunda posición (2) y luego suéltelo; el techo solar se cerrará completamente de forma automática. Puede detener el movimiento del techo solar en cualquier momento pulsando de nuevo el interruptor hacia delante.

Nota: Debido al diseño del techo solar puede haber ocasiones en las que el uso de la función de cierre manual proporcione la impresión visual de que el vidrio está completamente cerrado. Puede que esto no sea siempre así, por lo que se recomienda utilizar la 2ª posición para cerrar automáticamente el vidrio del techo solar cuando deba quedar completamente cerrado.

Funcionamiento del parasol del techo solar

Abrir el parasol

Empuje el interruptor del parasol del techo solar hacia atrás hasta la primera posición (3) y manténgalo pulsado, el parasol se abrirá manualmente. Puede detener el movimiento del parasol en cualquier momento soltando el interruptor.

Empuje el interruptor del parasol hacia atrás con un poco más de fuerza para llevar el interruptor a su segunda posición (4) y luego suéltelo; el parasol se abrirá automáticamente por completo. Puede detener el movimiento del parasol en cualquier momento pulsando de nuevo el interruptor hacia atrás.

Cerrar el parasol

Empuje el interruptor del parasol del techo solar hacia

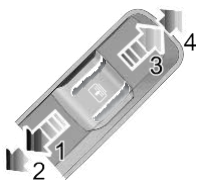

adelante a la 1ª posición (1) y manténgala; el parasol se cerrará manualmente. Puede detener el movimiento del parasol en cualquier momento soltando el interruptor.

Empuje el interruptor del parasol hacia delante con un poco más de fuerza para llevar el interruptor a su

segunda posición (2) y luego suéltelo; el parasol se cerrará completamente de forma automática. Puede detener el movimiento del parasol en cualquier momento pulsando de nuevo el interruptor hacia delante.

Nota: Si el coche va a estar aparcado bajo la luz directa del sol durante un tiempo prolongado, se recomienda cerrar el parasol para proteger los componentes de la tapicería interior de posibles daños y para ayudar a regular la temperatura del coche.

Función antiobstrucciones

El techo solar y el parasol disponen de una función "antiobstrucciones", una característica de seguridad que impide que el techo solar o el parasol se cierren por completo en el modo automático si se detecta un obstáculo.

Nota: Si el sistema antiobstrucciones se activa tres veces seguidas, el techo solar/parasol no puede funcionar en modo automático. Sólo puede mover el interruptor del techo solar/parasol a la primera posición y mantenerlo para que funcione en modo manual. La función de operación automática puede restablecerse después de cerrar completamente el techo solar/parasol una vez.

Cierre forzado del techo solar (anulando el sistema antiobstrucciones)

Para cerrar a la fuerza el vidrio del techo solar después de una intervención antiobstrucciones, deslice suavemente el interruptor del vidrio hacia adelante hasta la primera posición y manténgalo en esa posición hasta que el vidrio del techo solar esté completamente cerrado.

Nota: La función antiobstrucciones se suspende durante esta operación.

Cierre forzado del parasol (anulando el sistema antiobstrucciones)

Para cerrar a la fuerza el parasol que se ha vuelto a abrir debido a la activación de la función antiobstrucciones: deslice suavemente el interruptor del parasol hacia delante hasta la 1ª posición y manténgalo así hasta que el parasol se cierre por completo.

Nota: La función antiobstrucciones se suspende durante esta operación.

Conexión entre el parasol y el vidrio del techo solar

Para evitar que el parasol quede al descubierto, el parasol se moverá junto con el vidrio del techo solar como una unidad cuando se abra el techo solar. Para cerrar el parasol, el vidrio del techo solar se cerrará primero.

Inicialización del techo solar

En caso de que se produzca un corte de corriente o una desconexión de la batería cuando el vidrio del techo solar o el parasol estén en movimiento, el techo

solar/parasol requerirá una inicialización cuando se restablezca la corriente.

Para realizar la operación de inicialización del vidrio del techo solar:

Cierre completamente el vidrio -deslice suavemente el interruptor hacia delante hasta la 2ª posición y manténgalo en esa posición durante 10 segundos. El techo solar se abrirá una cantidad preestablecida y se detendrá, luego se cerrará automáticamente; el vidrio del techo solar queda inicializado. Durante todo el proceso, el interruptor debe permanecer en la 2a posición.

Para realizar la operación de inicialización del parasol:

Cierre completamente el parasol, deslice el interruptor de cierre hacia adelante a la 2ª posición y manténgala durante 10 segundos. El parasol se abrirá una cantidad preestablecida y se detendrá, luego se cerrará automáticamente; el parasol queda inicializado. Durante todo el proceso, el interruptor debe permanecer en la 2a posición.

Protección térmica

Para evitar que el motor del vidrio del techo solar y el motor del parasol se sobrecalienten y se dañen, los motores han sido diseñados con una función de protección térmica.

Una vez activada la protección térmica, el techo solar/parasol no responde a otras operaciones excepto a la de cierre. Una vez que el motor se ha enfriado y sale del estado de protección térmica, el techo solar puede funcionar hasta el siguiente evento de protección térmica.

Luces interiores

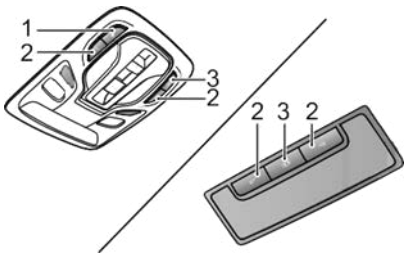

1. Interruptor principal de control manual de las luces interiores delanteras/traseras
2. Botón de control manual de la luz interior delantera correspondiente
3. Botón de control automático

Pulse el interruptor 1 para encender las luces interiores delanteras y traseras, vuelva a pulsarlo para apagarlas.

Pulse cualquiera de los botones 2 para encender la luz interior delantera correspondiente, vuelva a pulsar para apagarla.

Además del control manual de las luces interiores, algunas condiciones de funcionamiento activarán la función de control automático. Pulse el botón 3 para activar o desactivar el control automático.

La iluminación de la luz interior se produce automáticamente cuando ocurre lo siguiente:

- El coche está desbloqueado.
- Se abre cualquier puerta.
- El sistema de alimentación del coche se desconecta, siempre que el sensor de luz del coche detecte que el nivel de luz ambiental es bajo o que las luces laterales se han iluminado durante los 30 segundos anteriores.

Nota: Si una puerta o el maletero están abiertos durante más de un determinado periodo de tiempo, la luz interior delantera se apagará automáticamente para evitar el agotamiento de la batería.

Toma de corriente

Por favor, asegúrese de que el tapón de la toma de corriente esté insertado cuando la toma de corriente no esté en uso. Esto garantizará que no entren residuos ni objetos extraños dentro de la toma de corriente que puedan impedir su uso o provocar cortocircuitos.

La toma de corriente de 12V tiene una tensión nominal de 12V, y la potencia máxima de 120 Watt, por favor NO use ningún aparato eléctrico que supere esta clasificación.

El uso prolongado de la toma de corriente para accesorios y la toma USB cuando el motor está apagado provocará la descarga prematura de la batería del coche.

La toma de corriente de 12 V se encuentra debajo del conjunto de mandos de cambio en la consola central. Puede utilizarse como fuente de alimentación cuando el interruptor ARRANQUE/PARADA ("START/STOP") está en las posiciones ACCESORIOS o ENCENDIDO/EN MARCHA ("ACC-ON/RUNNING") retirando el tapón.

A la izquierda de la toma de co ertos USB. Ambos pueden utilizarse una fuente de alimentación de de transmisión de datos.



Nota: El coche no se suministra con encendedor de cigarros. Si es necesario, póngase en contacto con su Reparador Autorizado MG local.

Hay dos puertos USB situados en la parte trasera de la consola central, que proporcionan un voltaje de 5V

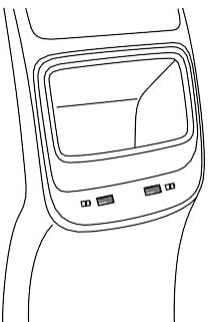

cuando funcionan como toma de corriente.

También hay un puerto USB situado en la tapa del espejo retrovisor, que proporciona una fuente de alimentación de 5V.

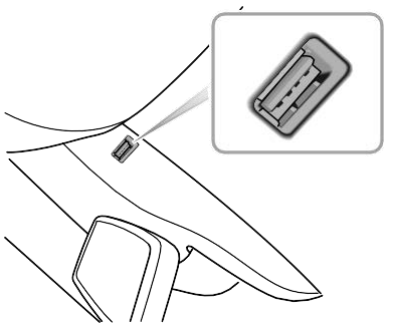

Nota: Debido a diferencias de configuración, la función de carga del puerto USB será más lenta.

provocar un incendio.

Dispositivos de almacenamiento

Instrucciones

- Por favor, cierre todos los dispositivos de almacenamiento cuando el coche esté en movimiento. Dejar estos dispositivos de almacenamiento abiertos puede causar daños personales en caso de un arranque repentino, una frenada de emergencia o un accidente de tráfico.
- No coloque materiales inflamables, como líquidos o encendedores, en ningún dispositivo de almacenamiento. La temperatura en condiciones de calor puede encender materiales inflamables y

Guantera

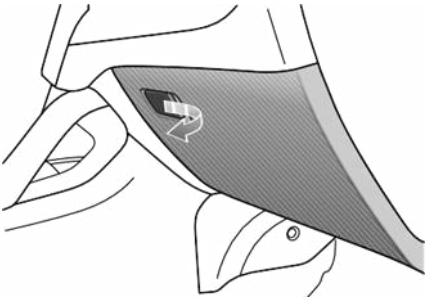

Para abrir la guantera, tire de la manilla en su tapa (como indica la flecha).

Empuje la tapa hacia delante para cerrar la guantera. Asegúrese de que la guantera está completamente cerrada cuando el coche esté en movimiento.

Tarjetero

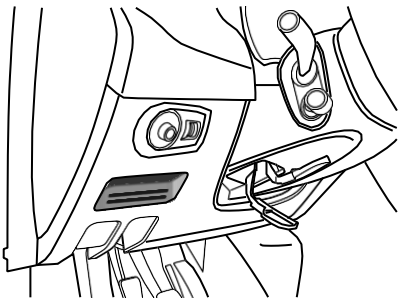

Situado en el panel inferior del tablero del conductor.

Levante el reposabrazos (siga la flecha) para abrir la tapa del compartimento. Baje la tapa para cerrarla.

Caja del reposabrazos de la consola central



Espacio de carga

NO coloque artículos en el estante trasero del compartimiento de pasajeros, ya que podrían desplazarse y causar lesiones en caso de accidentes,

frenadas de emergencia o en caso de una aceleración brusca.

La bandeja trasera está unida a la puerta del maletero mediante correas y ganchos. Al abrir el maletero, la bandeja se eleva automáticamente.

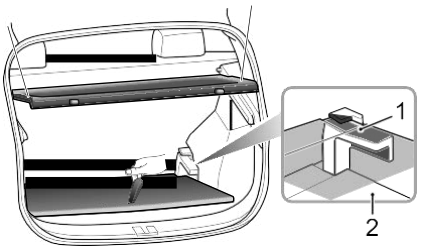

El kit de reparación de la rueda de repuesto/neumático y el kit de herramientas están guardados debajo de la alfombra del espacio de carga, levante la alfombra para acceder a ellos vuelva a colocar siempre la alfombra después de usarlos.

Además, la altura de la alfombra del espacio de carga puede ajustarse mediante el soporte de la alfombra (figura 1, 2).

Portavasos

No coloque bebidas calientes en el portavasos mientras conduce. Los derrames pueden provocar daños personales o lesiones.

Portavasos de la consola central (EPB)

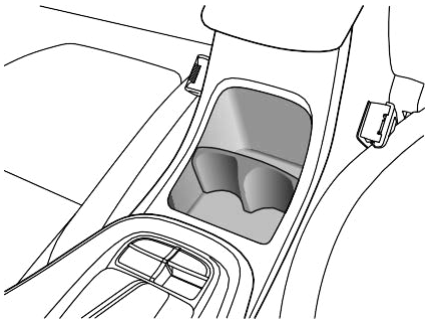

El posavasos de la consola central está situado en el extremo delantero del conjunto del reposabrazos de la consola central.

Portavasos de la consola central (IPB)

El posavasos de la consola central está situado en el extremo delantero del conjunto del reposabrazos de la consola central.

Baca portaequipajes *

Las cargas del techo NO DEBEN superar la máxima carga autorizada. Esto puede provocar lesiones o daños al coche.

Las cargas sueltas o mal fijadas pueden caer de la baca y provocar un accidente o causar lesiones a las personas.

Cuando se transportan objetos pesados o grandes en la baca techo, estos pueden provocar cambios en la dirección, el manejo y el comportamiento del

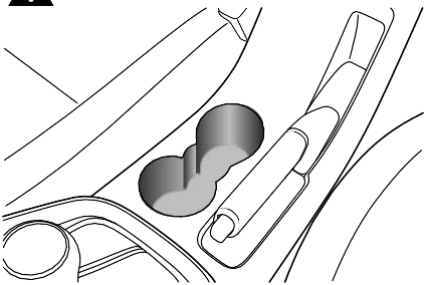

sistema de frenos. Evite las maniobras bruscas, las frenadas bruscas y las aceleraciones excesivas.

Preste atención a lo siguiente al utilizar la baca:

- Asegure las cargas hacia la parte delantera del techo en la medida de lo posible. distribuya las cargas

uniformemente.

- NO utilice lavaderos automáticos con cargas en la baca portaequipajes.
- La altura total del coche es diferente cuando las cargas son instaladas en la baca. Por favor, asegúrese de que hay un espacio libre adecuado al entrar en túneles y garajes.
- Asegúrese de que las cargas transportadas por el la baca no impidan el funcionamiento del techo solar, la antena de techo o la apertura del maletero.
- Al instalar o retirar un equipo de carga, siga las instrucciones proporcionadas por el fabricante del equipo de carga.

Carga máxima autorizada para el techo

La carga máxima autorizada para el techo es de 75 kg, lo que incluye el peso de las cargas del techo y el de los equipos de carga instalados.

Asegúrese de conocer el peso de las cargas y péselas de ser necesario. No supere nunca la carga máxima autorizada para el techo.

Control periódico

Compruebe siempre el estado de los conectores de los pernos y las fijaciones antes de utilizarlo. Compruebe periódicamente los conectores de los pernos y las fijaciones para comprobar su seguridad.

Aire Acondicionado y Sistemas de Audio

79 Ventilación

82 Panel de control del aire acondicionado

84 Interfaz de control del aire acondicionado

88 Reproductor de entretenimiento

Ventilación

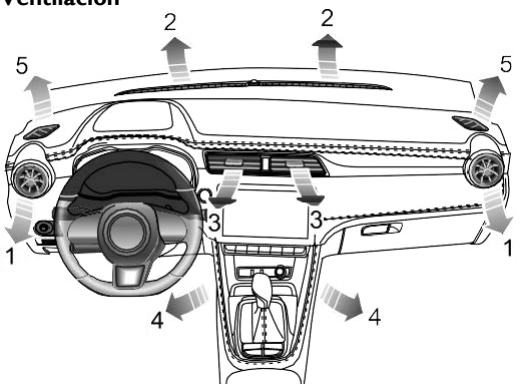

1. Rejillas de ventilación lateral
2. Rejillas de ventilación antivaho del parabrisas
3. Rejilla de ventilación central
4. Rejillas de ventilación delanteras para los pies
5. Rejillas de ventilación de las ventanillas laterales delanteras

El sistema de aire acondicionado sirve para ajustar la temperatura, la velocidad, la humedad y la limpieza del aire del coche. El aire fresco se introduce a través de la rejilla de entrada de aire situada en la base del parabrisas delantero y el filtro del aire acondicionado.

Mantenga siempre la rejilla de entrada de aire libre de obstrucciones como como hojas, nieve o hielo.

Filtro del aire acondicionado

El filtro del aire acondicionado se utiliza para filtrar el aire. Para mantener su eficacia, el filtro debe ser sustituido en el intervalo de mantenimiento recomendado.

Rejillas de ventilación

Rejillas de ventilación central

Rejillas de ventilación lateral

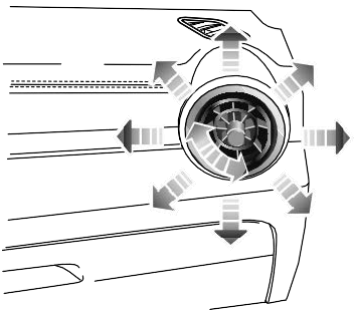

Deslice el botón situado en el centro de las rejillas completamente hacia la izquierda o la derecha para abrir o cerrar la rejilla.

Accione el botón situado en el centro de cada rejilla de ventilación hacia arriba y hacia abajo, hacia la izquierda y hacia la derecha para regular la dirección del aire.

Gire la rueda central en el sentido de las agujas del reloj o en sentido contrario para abrir o cerrar la rejilla.

Gire la rueda central hacia arriba, abajo, izquierda o derecha para ajustar la dirección del aire.

Panel de control del aire acondicionado

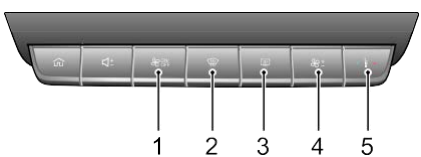

1. Acceso directo a la interfaz de control del aire acondicionado
2. Botón de descongelar/desempañar ("Defrost/ Demist")
3. Botón para calentar la ventanilla trasera
4. Botón de control de la velocidad del ventilador
5. Botón de control de temperatura

Acceso directo a la interfaz de control del aire acondicionado

Pulse brevemente el acceso directo al control de A/A ("A/C") para mostrar la interfaz del aire acondicionado.

Pulse prolongadamente el acceso directo al control de A/A ("A/C") para cambiar el sistema a encendido o apagado ("on u off").

Botón de descongelar/desempañar ("Defrost/Demist")

Pulse el botón de descongelar/desempañar ("Defrost/Demist"), el indicador de enfriamiento encendido/apagado ("On/Off") se iluminará y el sistema activará la función de descongelar/desempañar para eliminar el vaho o la escarcha del parabrisas y las ventanillas delanteras.



Pulse de nuevo para desactivar la función. El indicador se apagará y el sistema volverá al estado anterior.

Mientras esté en el modo de descongelar/desempañar, el funcionamiento del modo de distribución de aire saldrá automáticamente del modo de descongelar/desempañar.

Botón para calentar la ventanilla trasera

Los elementos calefactores del interior de la ventanilla trasera se dañan fácilmente. NO raspe ni raye la cara interior del vidrio. NO pegue etiquetas sobre los elementos calefactores.



Pulse el botón de la ventanilla trasera calefactada para activar o desactivar la función. El indicador del botón se ilumina cuando la función está activada y se apaga cuando la función está desactivada. La ventanilla trasera calefactada dispone de una función de temporizador y se apaga automáticamente después de un tiempo preestablecido. Para seguir utilizando la calefacción de la ventanilla trasera, accione de nuevo el botón.

Botón de control de la velocidad del ventilador



Pulse el botón de control de la velocidad del ventilador hacia arriba o hacia abajo para regular la velocidad del ventilador.

Botón de control de temperatura



Pulse el botón de control de la temperatura hacia arriba o hacia abajo para regular la temperatura del aire suministrado por las rejillas de ventilación.

Interfaz de control del aire acondicionado

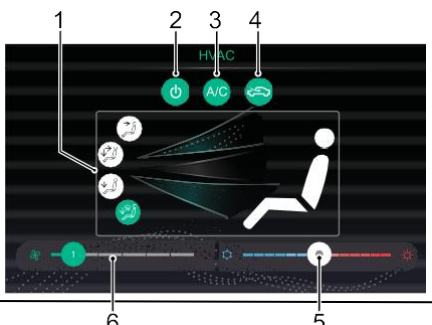

1. Modo de distribución de aire
2. Sistema de encendido/apagado ("On/Off")
3. Enfriamiento encendido/apagado ("On/Off")

4. Modo de recirculación de aire
5. Control de la temperatura
6. Control de la velocidad del ventilador

Sistema encendido/apagado ("On/Off")

Utilice el botón táctil de encendido/apagado ("On/Off") del sistema para encender o apagar el sistema de aire acondicionado.

Enfriamiento encendido/apagado ("On/Off")

Utilice el botón táctil de encendido/apagado ("On/Off") de enfriamiento para manejar el sistema de aire acondicionado y activar o desactivar la función.

Nota:

Después de usar el aire acondicionado, es posible que se condense una pequeña cantidad de agua. El moho puede crecer fácilmente en ese ambiente durante un período de tiempo prolongado produciendo un olor peculiar en el aire acondicionado. Si se trata de un problema particular, se recomienda desconectar la función de enfriamiento antes de apagar el aire acondicionado y hacer funcionar el ventilador durante un rato para evitar que quede agua

condensada en el sistema de aire acondicionado, y así reducir el olor peculiar debido al crecimiento del moho.

Modo de circulación del aire

Toque el botón táctil del modo de recirculación de aire para cambiar entre los modos de circulación de aire.

Durante la recirculación interna, el sistema de aire acondicionado hace circular el aire en el interior del coche para satisfacer las necesidades de enfriamiento o calentamiento rápido y, al mismo tiempo, evitar la entrada de humos del tráfico.

Durante la circulación externa, el sistema de aire acondicionado extrae aire del exterior del coche para garantizar la entrada de aire fresco en el mismo.

Nota: Dejar el sistema en modo de recirculación interna puede hacer que el parabrisas se empañe. Si esto ocurre, active el modo de descongelar/desempañar.

Modo de distribución de aire

Toque el botón táctil de modo de distribución de aire según sea necesario para ajustar el modo de distribución de aire.

Botón táctil	Pantalla de la interfaz	Modo de distribución de aire
		A la cara
		A la cara y a los pies

Botón táctil	Pantalla de la interfaz	Modo de distribución de aire
		A los pies
		A los pies más descongelar

A la cara. Dirige el aire a las rejillas de ventilación centrales y laterales.

A la cara y a los pies. Dirige el aire a las rejillas de ventilación central, lateral y de los pies.

A los pies. Dirige el aire a las rejillas de ventilación de los pies.

Nota: En este modo, una pequeña cantidad de aire se dirigirá al lateral, a la ventanilla lateral delantera y a las rejillas de ventilación del parabrisas delantero.

A los pies más descongelar. Dirige el aire al espacio para los pies, al parabrisas delantero y a las ventanillas laterales delanteras.

Nota: En este modo, una pequeña cantidad de aire se dirigirá a las rejillas de ventilación laterales.

Control de la velocidad del ventilador

Utilice el botón táctil de control de la velocidad del ventilador para ajustar su velocidad.

Control de la temperatura

Utilice el botón táctil de control de temperatura para ajustar la temperatura deseada.

Reproductor de entretenimiento

Información importante de seguridad

- No intente instalar, reparar o modificar el sistema de entretenimiento por sí mismo, ya que hay

componentes de alto voltaje en el dispositivo que pueden causar una descarga eléctrica. Para la inspección interna, el ajuste o la reparación, consulte a un Reparador Autorizado de MG.

- No permita que el sistema de entretenimiento y navegación entre en contacto con líquidos. Si entran líquidos u objetos extraños al sistema de entretenimiento y navegación, estacione su coche en un lugar seguro, desconecte inmediatamente el encendido y póngase en contacto con un Reparador Autorizado MG local. No utilice el sistema de entretenimiento y navegación en estas condiciones porque al hacerlo puede producirse un incendio, una descarga eléctrica u otro fallo.
- Si observa que el sistema de entretenimiento emite humo, ruidos u olores anormales, o cualquier otro signo anormal en la pantalla, apague inmediatamente el encendido y póngase en contacto con un Reparador Autorizado MG local para su revisión.

El uso de este sistema de entretenimiento en estas condiciones puede provocar daños permanentes en el sistema.

- La operación de las funciones de navegación o de vídeo del sistema está prohibido mientras el coche está en movimiento. MG Motor UK no acepta ninguna responsabilidad sobre las consecuencias causadas por esta operación. Por favor, aparque su coche en un lugar seguro, seleccione Aparcar/Neutro ("Park/Neutral") y ponga el freno de mano antes de realizar los ajustes necesarios o ver el vídeo.
- Las temperaturas particularmente altas o bajas interfieren en el funcionamiento normal. Si el coche no se utiliza y se aparca durante mucho tiempo al sol o en un lugar frío, el coche puede calentarse o enfriarse mucho, en este entorno el sistema puede no

funcionar correctamente. Una vez que la temperatura en el interior del coche vuelva a ser normal, el sistema volverá a funcionar normalmente. Si no se reanuda, póngase en contacto con un Reparador Autorizado MG para obtener asistencia.

- Apague el sistema de entretenimiento y navegación durante el repostaje.
- El uso excesivo del sistema de entretenimiento y navegación sin que el coche esté en marcha o con el motor en funcionamiento puede agotar la batería de bajo voltaje.
- Cuando utilice un teléfono móvil, mantenga la antena del teléfono móvil alejada de la pantalla para evitar la interrupción de la señal de vídeo en forma de manchas, rayas de colores, etc. en la pantalla.

Precauciones de uso de la pantalla

- Para proteger la pantalla contra daños, toque siempre las teclas del panel con el dedo. Se puede utilizar un lápiz táctil para una calibración especial.
- Tenga cuidado de proteger la pantalla contra la luz solar directa. La exposición prolongada a la luz solar directa provocará un mal funcionamiento de la pantalla debido a la alta temperatura.
- Cuando la temperatura está más allá del rango de temperatura de funcionamiento (-30°C a +85°C), por favor, no utilice la pantalla, porque puede no funcionar normalmente y podría dañarse.
- No utilice una fuerza excesiva para arrastrar y soltar o presionar la pantalla, ya que podría dañarse o rayarse.
- Para quitar el polvo de la pantalla o limpiarla, apague primero el sistema y luego límpiela con un paño suave

y seco. Cuando limpie la pantalla, tenga cuidado de no rayar la superficie. No utilice limpiadores químicos irritantes o abrasivos.

Notas adicionales

- Es posible que no se reconozcan algunos tipos de dispositivos de almacenamiento externo. Esto puede provocar que los archivos no se reproduzcan o no se muestren con normalidad.
- Debido a las características de los archivos, al formato de los mismos, al tipo de aplicación, entorno de reproducción, condiciones de almacenamiento y otros factores, puede que no sea posible reproducir los archivos con normalidad.

Operaciones básicas

Panel de control



1 Botón de INICIO ("HOME")
Pulse brevemente para volver a la interfaz principal.

2 Botón de ajuste de volumen

Interfaz principal del sistema



1 Radio/música

Toque para entrar en la interfaz de Radio/música.

2 Navegación *

Toque para entrar en la interfaz de navegación.

3 HVAC

Toque para entrar en la interfaz de ajustes del Bluetooth.

- Coche

Toque para entrar en la interfaz de ajustes del

coche.

- Configuración

  Toque  para entrar en la interfaz de configuración.

- Vista 360 *

  Toque  para entrar en la interfaz de la vista 360.

- Apple CarPlay *

  Toque  para entrar en la interfaz de Apple CarPlay.

- Android Auto *

  Toque  para entrar en la interfaz de Android Auto.

- Fotos

  Toque  para entrar en la interfaz de fotos.

- Vídeo

  Toque  para entrar en la interfaz de vídeo.

- Pantalla apagada

  Toque  para apagar la pantalla; vuelve a tocar para activarla.

Encendido/Apagado ("On/Off")

Encendido

Si se apaga el coche con el sistema en modo de reproducción, el sistema se activará automáticamente cuando se vuelva a encender el coche.

Si el coche se apaga con el sistema apagado ("Off"), pulse brevemente el botón de encendido en el panel de control del sistema para encenderlo una vez que se vuelva a encender el coche.

Con el sistema encendido, pulse prolongadamente el botón INICIO ("HOME") del panel de control del sistema para entrar en el modo de espera; mantenga pulsado el botón y el sistema se reiniciará automáticamente.

Apagado

Al pulsar el botón ARRANQUE/PARADA ("START/ STOP") en la posición apagado ("Off"), el sistema de infoentretenimiento se apagará automáticamente.

Modo de espera

Con el interruptor ARRANQUE/PARADA ("START/ STOP") encendido, pulse prolongadamente el botón INICIO ("HOME") para que el sistema de infoentretenimiento entre en el modo de espera, el funcionamiento del sistema de infoentretenimiento puede suspenderse.

En el modo de espera, todos los sonidos serán silenciados. Para cancelar el modo de espera, pulse brevemente el botón INICIO ("HOME).

Las siguientes operaciones también pueden cancelar el modo de espera:

- El sistema cambia automáticamente a la imagen de aparcamiento durante el estacionamiento.
- Apague el interruptor ARRANQUE/PARADA

("START/STOP"), el sistema se apaga directamente.

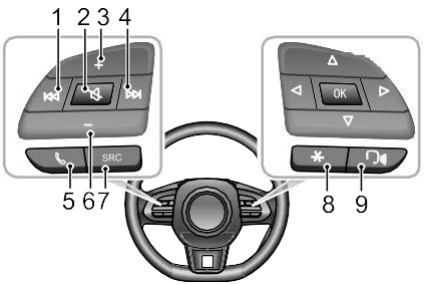

Botones de control en el volante

Botón

1. Cuando reproduzca audio, pulse brevemente para volver al principio de la pista (excepto en el modo de música Bluetooth), pulse brevemente de nuevo para cambiar a la pista anterior y pulse prolongadamente para rebobinar (excepto en el modo de música Bluetooth). Durante la reproducción de un vídeo, una pulsación corta permite pasar al vídeo anterior y una pulsación larga p[illegible]ite rebobinar. Durante la reproducción de la radio, una pulsación corta permite buscar automáticamente la emisora anterior; una pulsación larga permite buscar manualmente la emisora anterior.
2 Botón
   Silenciar/activar
3. Botón para subir el volumen
4. Botón ⏭

Cuando reproduzca un audio/vídeo, realice una pulsación corta para pasar al siguiente audio/vídeo (excepto en el modo de música Bluetooth), y una pulsación larga para avanzar rápidamente. Durante la reproducción de la radio, una pulsación corta permite buscar automáticamente la siguiente emisora; una pulsación larga permite buscar manualmente la siguiente emisora.

5. Botón
   Pulsación corta para colgar si está en estado de llamada/hablar; pulsación corta para responder y pulsación larga para rechazar si está en estado de llamada entrante.

6. Botón para bajar el volumen
7. Botón de cambio de la fuente de audio SRC
   Cambia a la siguiente fuente de audio multimedia disponible.
8. Botón de acceso directo "*"
   El botón "*" del volante se puede configurar como tecla de acceso directo de teléfono inteligente/ incio/coche ("SmartPhone / Home / Car").
9. Botón de función de reconocimiento de voz
   Activar/anular la función de reconocimiento de voz. Este botón sólo se utilizará después de activar la interconexión coche-teléfono móvil *.

Nota: Algunos modelos no disponen de botones de control en el volante, en estos casos no se aplican todas las funciones descritas en este capítulo que están asociadas a los botones de control en el volante.

Ajuste del volumen

El volumen del audio se puede ajustar mediante el panel de control y los botones en el volante. Durante el ajuste del volumen, el sistema muestra automáticamente una ventana indicadora de volumen que cambia suavemente con el proceso de ajuste.

Nota: Los botones de volumen del volante y del panel de control sólo pueden utilizarse para ajustar el volumen de los audios de tipo multimedia y de comunicación.

Nota: El volumen de reproducción de la música por Bluetooth puede ser ajustado por el propio dispositivo y el reproductor del infoentretenimiento.

Conexión/desconexión de un dispositivo de almacenamiento USB

Inserción de un dispositivo de almacenamiento USB

Inserte un dispositivo USB al puerto USB para la conexión.

Cómo retirar un dispositivo de almacenamiento USB

Compruebe y confirme que no se está accediendo a ningún dato y, a continuación, extraiga el dispositivo de almacenamiento USB.

Nota: Si se produce una pérdida de datos o se daña el dispositivo de almacenamiento por cualquier motivo, por lo general los datos nunca se recuperarán. El fabricante no asume ninguna responsabilidad por los daños, costes o gastos debidos a la pérdida de datos.

Nota: Algunos dispositivos de almacenamiento USB pueden no ser identificables.

Nota: Es posible que el sistema de infoentretenimiento no alcance su rendimiento óptimo cuando se utiliza con algunos dispositivos de almacenamiento USB.

Nota: El uso de un concentrador USB o un cable de extensión puede resultar en la no identificación del dispositivo USB.

Teléfono con Bluetooth

Instrucciones

- No se garantiza la conexión con todos los teléfonos móviles con tecnología inalámbrica Bluetooth.
- El teléfono móvil utilizado debe ser compatible con el sistema de infoentretenimiento para que todas las funciones del teléfono Bluetooth puedan funcionar correctamente
- Cuando se utiliza la tecnología inalámbrica Bluetooth, es posible que el sistema de infoentretenimiento no maneje todas las funciones del teléfono móvil.
- Al transmitir voz y datos a través de la tecnología Bluetooth, la distancia en línea recta entre el sistema de infoentretenimiento y el teléfono móvil no debe superar los 10 metros. Sin embargo, la distancia de transmisión real puede ser inferior a la estimada, dependiendo del entorno de uso.
- Si se selecciona el modo privado en el teléfono móvil, la función de llamada de manos libres se desactivará.
- Cuando el sistema de infoentretenimiento se apaga, la conexión Bluetooth se desconecta.
- Debido a la conexión inalámbrica Bluetooth, la interrupción o el error que se produce en el proceso de transmisión en algunos casos, es posible que el sistema de infoentretenimiento no pueda emparejarse ni conectarse con el teléfono móvil. En este momento, se recomienda borrar los dispositivos emparejados en la lista de dispositivos del teléfono móvil y del sistema de infoentretenimiento, y realizar el emparejamiento nuevamente.

- Toque Bluetooth en la interfaz de configuración para entrar en la interfaz de configuración de la conexión y toque  en la barra Bluetooth para activar esta función.

Emparejamiento y conexión Bluetooth

Si el Bluetooth no está activado, no aparece ningún icono de Bluetooth en la barra de estado; si el Bluetooth está activado pero no hay ningún dispositivo conectado, aparece  en la barra de estado; si el Bluetooth está activado y hay algún dispositivo conectado, aparece  en la barra de estado.

Los pasos del emparejamiento y la conexión Bluetooth son los siguientes:

móvil, y toque para desconectar el Bluetooth. Toque para eliminar el teléfono móvil de la lista de dispositivos emparejados.

- El sistema muestra la dirección Bluetooth y el nombre del dispositivo.
- Active la opción Bluetooth en el teléfono móvil y busque el sistema de infoentretenimiento para el emparejamiento. El teléfono móvil recibirá una 'Solicitud de Emparejamiento' ("Bluetooth Pairing") por Bluetooth, una z completado el emparejamiento, aparecerá . Si el emparejamiento falla, repita los pasos anteriores.

- Toque para conectarse al Bluetooth del teléfono

Teclado

Toque 'Teclado' ("Keypad") en la interfaz del teléfono Bluetooth para entrar en la interfaz del teclado de marcación.

1. Lista de direcciones/contactos emparejados
2. Caja de entrada
3. Botón Atrás/Borrar ("Back/Delete")
4. Hacer una llamada

Toque para realizar una llamada; cuando el teléfono Bluetooth esté conectado, toque para finalizar la llamada

5. Área del teclado de entrada

   Figuras y símbolos de entrada.

Contactos

Toque 'Contactos' ("Contacts") en la interfaz del teléfono Bluetooth para entrar en la interfaz de contactos.

1. 'Descargar Contactos' ("Download Contacts")

   Cuando se conecta a un teléfono móvil a través de Bluetooth, la configuración por defecto del sistema de entretenimiento descargará automáticamente sus contactos. La función de 'Descarga Automática de Contactos' ("Auto Contacts Download") puede desactivarse o activarse en la interfaz de configuración de Bluetooth.

Toque en la interfaz de 'Contactos' ("Contacts") para descargar los contactos manualmente.

2. Nombre del Contacto ("Contact Name")
3. Buscar un Contacto ("Search for a Contact")

   Toque 'Búsqueda de Contactos' ("Contact Search") en la interfaz, introduzca la letra inicial del nombre a buscar, una vez completada la búsqueda, toque el contacto para realizar una llamada.

4. 'Número de Teléfono' ("Phone Number")
5. 'Tipo de Teléfono' ("Phone Type")

   Cuando un contacto tiene varios números de teléfono, toque , o  para cambiar de tipo de número de teléfono y seleccionar el número de teléfono al que se va a llamar.

6. 'Búsqueda Rápida de Contactos' ("Quick Contact Search")

   Toque la letra de la izquierda de la interfaz o desliza la pantalla para localizar rápidamente el contacto con esa letra como inicial.

Nota: En algunos teléfonos móviles, aparecerá un cuadro de diálogo preguntando si desea descargar los contactos del teléfono Bluetooth antes de proceder.

Nota: Dado que el sistema no es compatible temporalmente con algunos teléfonos móviles disponibles en el mercado, se producirá el caso de que no se sincronice la agenda telefónica Bluetooth en los teléfonos no compatibles.

Nota: Los nuevos contactos que se añadan no serán mostrados hasta que se realice la siguiente sincronización.

'Historial de Llamadas' ("Call History")

Toque 'Historial de Llamadas' ("Call History") en la interfaz del teléfono Bluetooth para acceder a la interfaz del historial de llamadas.

Toque el registro dentro del historial de llamadas para llamar al contacto.



1. 1. Tipo de historial de llamadas marcadas:

   'Llamadas realizadas'

   'Llamadas recibidas'

   'Llamadas Perdidas' ("Missed Calls")

2. 'Nombre del Contacto/Número telefónico' ("Contact Name/Phone Number")
3. 'Tiempo de Conversación' ("Talk Time")

El historial de llamadas está ordenado por hora y fecha en orden cronológico inverso.

Conexión Bluetooth

Toque 'Bluetooth' para entrar en la interfaz de conexión Bluetooth. Consulte "Emparejamiento y conexión de Bluetooth" en esta sección para más detalles.

Hacer una llamada

Puede realizar una llamada utilizando los siguientes métodos:

- Entrada de teclado: Consulte el apartado 'Teclado' ("Keypad") de esta sección para obtener más detalles.
- Llame al número que aparece en los 'Contactos' ("Contacts"): Consulte el apartado "Contactos" de esta sección para obtener más detalles.
- Llama al número del historial de llamadas: Consulte "Historial de llamadas" en esta sección para obtener más detalles.
- Realice una llamada directamente en el teléfono móvil.

Finalizar una llamada

Puede terminar una llamada utilizando los siguientes métodos:

- Toque para colgar.

- Pulse brevemente en el volante para colgar.
- Cuelgue el teléfono móvil.

Nota: Es ilegal manejar un teléfono móvil mientras se conduce. Si desea hacer o recibir una llamada utilizando directamente su teléfono móvil, asegúrese de detenerse en un lugar adecuado y de utilizar el teléfono móvil donde sea seguro y legal hacerlo.

Llamada entrante

Responder a una llamada entrante

- Toque para responder a una llamada entrante.
- Pulse brevemente el botón del volante para responder a una llamada entrante.
- Responder a una llamada entrante en el teléfono móvil.

Rechazar una llamada entrante

- Toque para rechazar una llamada entrante.
- Pulse el botón del volante para rechazar una llamada entrante.
- Rechazar una llamada entrante en el teléfono móvil.

Nota: Es ilegal manejar un teléfono móvil mientras se conduce. Si desea hacer o recibir una llamada utilizando directamente su teléfono móvil, asegúrese de detenerse en un lugar adecuado y de utilizar el teléfono móvil donde sea seguro y legal hacerlo.

Cambiar al modo privado

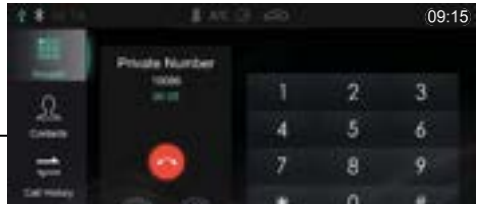

Durante una llamada, toque  para entrar en el 'Modo Privado' ("Private Mode"; modo altavoz por defecto).

Durante una llamada, toque  para restablecer el modo altavoz.

Durante una llamada, toque  para cambiar entre la función de 'micrófono silenciado o activo' ("Microphone Mute or Enabled").

En el modo privado, puede continuar con la llamada utilizando el teléfono móvil; los altavoces y el micrófono del sistema de infoentretenimiento estarán silenciados. Pero el Bluetooth seguirá conectado.

Nota: Es ilegal manejar un teléfono móvil mientras se conduce. Si desea hacer o recibir una llamada utilizando directamente su teléfono móvil, asegúrese de detenerse en un lugar adecuado y de utilizar el teléfono móvil donde sea seguro y legal hacerlo.

Entretenimiento

Precauciones para la reproducción desde un modo de soporte de almacenamiento

• El sistema admite unidades USB y medios de

almacenamiento Bluetooth.

- Si el soporte del dispositivo USB no está en uso, NO deje el dispositivo conectado. Esto puede provocar un deterioro en la conexión.
- No retire el dispositivo USB mientras se está reproduciendo. Si no se siguen estas instrucciones, los datos pueden resultar dañados.
- Mantenga el puerto USB seco y libre de residuos. El puerto quedará inutilizado si se bloquea.

Radio

Toque el área de Radio/Música ("Radio/Music") en la interfaz principal y vuelva a tocar 'Radio' ("Radio") para entrar en la interfaz de Radio.

Para escuchar la emisión de diferentes bandas, toque 'DAB' *, (FM) o (AM) en la interfaz de reproducción para cambiar entre DAB * y bandas de radio. Pulsando el botón SRC también se puede cambiar entre las diferentes bandas de radio.

DAB *



1. Nombre o frecuencia de la estación actual
   Toque (DAB) *, (FM) o (AM) para cambiar de banda.

2. Visualización de las emisoras favoritas
3. Guía electrónica del programa
4. Lista de categorías DAB
5. Información radiofónica
   Al tocar el botón se mostrará la información de la radio, como el texto, la imagen.
6. Lista de estaciones
7. Lista de emisoras favoritas
8. Añadir una emisora a/quitar una emisora de los favoritos
9. Próxima estación
   Pulsación corta para buscar automáticamente la siguiente emisora; pulsación larga para buscar manualmente la siguiente emisora.
10. Estación anterior
    Pulsación corta para buscar automáticamente la emisora anterior; pulsación larga para buscar manualmente la emisora anterior.



FM/AM

1. Nombre o frecuencia de la estación actual
   Toque (DAB) *, (FM) o (AM) para cambiar de banda.

2. Estado de las estaciones favoritas
    indica que la emisora ha sido añadida a Favoritos;  indica que la emisora no está añadida a Favoritos.
3. Visualización de las emisoras favoritas
4. Información radiofónica
   Al tocar el botón se mostrará la información de la radio, como el texto, la imagen.
5. Lista de estaciones
6. Lista de emisoras favoritas
7. Añadir una emisora a/quitar una emisora de los favoritos
8. Próxima estación
   Pulsación corta para buscar automáticamente la siguiente emisora; pulsación larga para buscar manualmente la siguiente emisora.
9. Estación anterior
   Pulsación corta para buscar automáticamente la emisora anterior; pulsación larga para buscar manualmente la emisora anterior.

Toque 'Audio' en esta interfaz y el sistema saltará a la interfaz de configuración de audio.

Música por USB

Inserte un dispositivo de almacenamiento USB en el puerto USB y el sistema cargará automáticamente la música desde el dispositivo de almacenamiento.

Toque el área de 'Radio/Música' ("Radio/Music") en la interfaz principal, y toque de nuevo 'Música USB' ("USB Music") para entrar en la interfaz de reproducción de música USB.

1. Unidad USB
   Cuando hay dos unidades USB, puedes elegir reproducir la música en USB1 o en USB2.
2. Portada del álbum
3. Reproducir/pausa
4. Barra de progreso de la reproducción de la pista

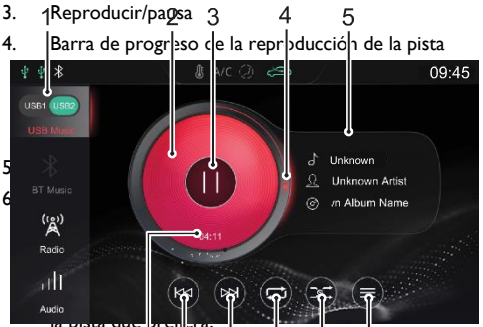

5
6 la pista que prefiera.

7. Modo de reproducción aleatoria
   Puede cambiar entre la reproducción aleatoria y la reproducción aleatoria de carpetas.

8. Modo de reproducción en bucle
   Puede cambiar entre 'Bucle simple, Bucle de Carpeta y Todo en Bucle' ("Single Loop, Folder Loop and Loop All").

9. Siguiente pista
   Pulsación corta para pasar a la siguiente pista; pulsación larga para el avance rápido.
10. Pista anterior
    Pulsación corta para pasar a la pista anterior; pulsación corta durante la reproducción para volver al principio de la pista; pulsación larga para el rebobinado rápido.
11. Tiempo actual transcurrido
    Toque 'Audio' en esta interfaz y el sistema saltará a la interfaz de configuración de audio.

Puede cambiar entre 'Bucle simple, Bucle de Carpeta y Todo en Bucle' ("Single Loop, Folder Loop and Loop All").

Música Bluetooth

Conecte un dispositivo Bluetooth antes de reproducir música Bluetooth. Consulte "Emparejamiento y conexión Bluetooth" en la sección "Teléfono Bluetooth" para obtener más detalles.

Después de que el dispositivo Bluetooth esté conectado con el sistema, toque el área de Radio/Música ("Radio/Music") en la interfaz principal y, a continuación, toque (BT Music) para entrar en la interfaz de reproducción de música Bluetooth.

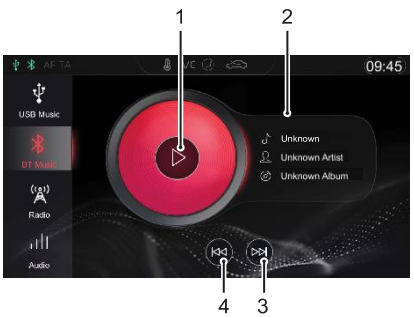

1. Reproducir/pausa
2. Nombre de la canción/artista/nombre del álbum
3. Siguiente pista
4. Pista anterior

Toque 'Audio' en esta interfaz y el sistema saltará a la interfaz de configuración de audio.

Vídeo USB

Inserte un dispositivo de almacenamiento USB en el puerto USB y el sistema cargará automáticamente los vídeos desde el dispositivo de almacenamiento.

Nota: Debido a las diferencias en la relación de compresión y la tasa de bits de los formatos multimedia descargados de Internet y otros factores, prevalecerá la situación real del resultado de la descodificación.

Nota: Para su seguridad en la conducción, cuando la velocidad del coche alcanza un determinado valor, el modo de seguridad de vídeo se activará automáticamente, no pudiendo reproducir el vídeo en ese momento.

Nota: El vídeo no se puede reproducir durante una llamada.

Toque 'Vídeo' ("Video") en la interfaz principal para entrar en la interfaz de reproducción de vídeo.

Nota: Cuando reproduzca un vídeo, toque la pantalla para activar el modo de barra de menús, y vuelva a tocarla para salir del modo de barra de menús.

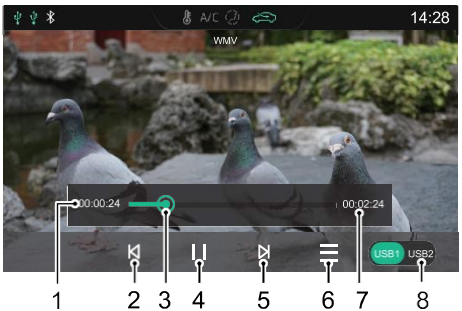

1. Tiempo actual transcurrido
2. Vídeo anterior
   Pulsación corta para pasar al vídeo anterior; pulsación larga para rebobinar rápidamente.
3. Barra de progreso de la reproducción
   Arrastra la barra de progreso para saltar a un punto determinado de la reproducción.
4. Reproducir/pausa
5. Siguiente vídeo
   Pulsación corta para pasar al siguiente vídeo; pulsación larga para avanzar.
6. Lista de vídeos
   Puede ver y reproducir el archivo de vídeo correspondiente.
7. Duración total del vídeo
8. Unidad USB
   Cuando hay dos unidades USB, puedes elegir reproducir vídeos en USB1 o USB2.

Fotos

Inserta un dispositivo de almacenamiento USB en el puerto USB, y el sistema cargará automáticamente las imágenes en el dispositivo de almacenamiento.

Toque 'Fotos' ("Pictures") en la interfaz principal para entrar en la imagen Interfaz de reproducción.

Toque un archivo de imagen para mostrarlo en pantalla completa.

Nota: Mientras visualiza un archivo de imagen, toque la pantalla para activar el modo de barra de menús, y vuelva a tocarla para salir del modo de barra de menús.

Interfaz de exploración de imágenes

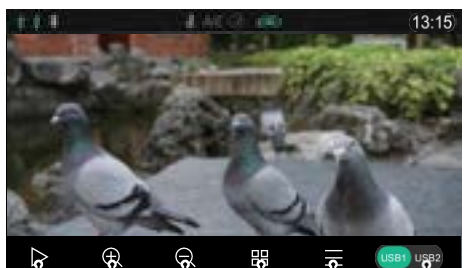

1. Presentación de diapositivas
2. Acercarse
3. Alejar
4. Miniatura
5. Lista de imágenes
   Puede ver y reproducir el archivo de imagen correspondiente.
6. Unidad USB

Cuando hay dos unidades USB, puede elegir ver las imágenes en USB1 o USB2.

Nota: El sistema admite la visualización de imágenes almacenadas en un dispositivo USB. Debido a las diferencias en la resolución de la imagen, la relación de compresión del formato y algunos otros factores, no todas las imágenes pueden ser decodificadas y visualizadas.

Nota: Deslice el dedo hacia la izquierda o la derecha en la pantalla para pasar a la imagen siguiente o anterior.

Interconexión coche-teléfono móvil *

Sólo aplicable a los modelos que disponen de interconexión coche-teléfono móvil.

Nota: Sólo el puerto USB izquierdo admite la interconexión coche-teléfono móvil.

Nota: Debido a las diferencias entre los modelos de teléfonos móviles y las versiones del sistema, es posible que algunos teléfonos móviles no puedan utilizar la función de interconexión coche-teléfono móvil con normalidad.

Apple CarPlay *

Apple CarPlay permite la interacción de información entre el teléfono móvil y el sistema de infoentretenimiento de a bordo, incluyendo mapas, música, teléfono, mensajes cortos, podcasts, reconocimiento de voz.

Método de conexión

1. Confirme que su teléfono móvil tiene la función CarPlay y que está encendida.
2. Conecte el teléfono móvil a la unidad central del sistema de infoentretenimiento mediante un cable USB adecuado.
3. En la interfaz principal, toque el área 'Apple CarPlay' * para entrar en la interfaz de Apple CarPlay.
4. Una vez que el coche y el teléfono móvil se han conectado correctamente, puedes manejar el iPhone a través de la pantalla del sistema de infoentretenimiento.
5. Pulse el botón INICIO ("HOME") del panel de control para volver a la interfaz principal del sistema.

Android Auto *

Android Auto permite la interacción de la información entre el teléfono móvil android y el sistema de infoentretenimiento de a bordo, incluyendo mapas, música, teléfono, mensajes, comandos de voz.

Para la aplicación inicial, descargue e instale la APP de Android Auto en su teléfono móvil desde el mercado en el que vaya a operar.

Cuando utilice, conecte el teléfono móvil a la unidad central del sistema de infoentretenimiento mediante un cable USB adecuado. En la interfaz principal, toque en el área * (Android Auto)

para entrar en la interfaz de Android Auto. Opere de acuerdo con las indicaciones de la interfaz; luego podrá utilizar la función una vez que la conexión sea exitosa.

A/A

Toque el área de A/A ("A/C") en la interfaz principal para entrar en la interfaz de ajustes del sistema de A/A. Consulte el apartado "Control electrónico de la temperatura" de este manual para obtener más detalles.

Ajustes del coche

Toque 'Coche' ("Car") en la interfaz principal para entrar en la interfaz de configuración del coche.

Asistencia a la conducción *

Toque 'Conducción Asistida ("Driving Assist") en la interfaz de configuración del coche para entrar a la interfaz de configuración de conducción asistida. Puede configurar el sistema de asistencia a la conducción.

Comodidad y confort

Toque 'Comodidad y Confort' ("Comfort Convenience") en la interfaz de ajustes del coche para acceder a la interfaz de ajustes de confort, donde se pueden ajustar las luces y otras funciones.

Mantenimiento de la conducción

Toque 'Mantenimiento de la conducción' ("Driving Maintenance") en la interfaz de ajustes del coche para acceder a la interfaz de ajustes de mantenimiento de la conducción. Puedes configurar algunos sistemas de control de la conducción.

Ajustes de fábrica

Toque 'Configuración de Fábrica' ("Factory Settings") en la interfaz de configuración del coche para acceder a la interfaz de restauración de la configuración de fábrica.

Toque 'Reinicio' ("Reset") en la interfaz de la configuración de fábrica y aparecerá un mensaje de restablecimiento. Por favor, seleccione según necesite. Por favor, utilícelo con precaución.

Ajustes

Toque 'Configuración' ("Setup") en la interfaz principal para acceder a la interfaz de configuración del coche.

Ajustes de audio

Toque 'Audio' en la interfaz de configuración para entrar en la interfaz de configuración de sonido. Puedes ajustar el volumen, el ecualizador y el escenario sonoro.

Ajustes RDS/DAB *

Toque 'RDS/DAB' en la interfaz de configuración para entrar en la interfaz de configuración de RDS/DAB. Puede ajustar las funciones relacionadas con RDS/DAB.

Configuración de la hora y la fecha

Toque 'Hora' ("Time") en la interfaz de configuración para entrar en la interfaz de configuración de fecha y hora, y ajustarlas.

Configuración de Bluetooth

Toque 'Bluetooth' en la interfaz de configuración para acceder a la interfaz de configuración de Bluetooth y configurar la función de conexión. Consulte "Emparejamiento y conexión de Bluetooth" en esta sección para más detalles.

Configuración de la pantalla

Toque 'Pantalla' ("Display") en la interfaz de configuración para entrar en la interfaz de configuración. Puedes ajustar el brillo, el modo de retroiluminación, etc.

Configuración del sistema

Toque 'Sistema' ("System") en la interfaz de configuración para acceder a la interfaz de configuración del mismo.

- Puedes ver el archivo de ayuda, la versión del software, la versión del hardware y otra información del sistema.
- Toque 'Inicio' ("Start") para acceder a la interfaz de restauración de los ajustes de fábrica, puede seleccionar restaurar los ajustes de fábrica de Audio, Listas de radio, Otros o Todo ("Audio, Radio Lists, Other or All"), según sea necesario.

Después de restablecer los ajustes de fábrica, la unidad central se restablecerá a sus ajustes originales y se borrarán todos los datos del sistema de infoentretenimiento. Por favor, utilícelo con precaución.

Asientos y Sistemas de Sujeción

117 Asientos

122 Cinturones de seguridad

135 Sistema de retención suplementaria de airbag

150 Grupos de retención infantil

Asientos

Resumen

Para evitar daños personales debido a la pérdida de control, NO ajuste los asientos mientras el coche se está moviendo.

La posición ideal del asiento debe asegurar una conducción cómoda, que permita sujetar el volante con los brazos y las piernas ligeramente flexionados y que permita controlar todo el equipo. Asegúrese de que su posición de conducción sea cómoda y que le permita mantener el control total del coche. Tenga cuidado al ajustar la altura de los asientos delanteros: los pies del pasajero trasero podrían quedar atrapados al bajar el asiento.

No incline excesivamente el respaldo del asiento delantero. El cinturón de seguridad ofrece un beneficio óptimo si el ángulo del respaldo está ajustado a unos 25° con respecto a la posición vertical. Los asientos del conductor y del pasajero delantero deben colocarse lo más atrás posible. Un asiento bien ajustado ayuda a reducir el riesgo de lesiones por sentarse demasiado cerca de un airbag cuando este se infla.

Reposacabezas

Ajuste la altura del reposacabezas para que la parte superior del mismo esté en línea con la parte superior de la cabeza del ocupante. Esta ubicación puede reducir el riesgo de lesiones en la cabeza y el cuello en caso de choque. NO ajuste ni retire los reposacabezas con el coche en movimiento.

NO cuelgue nada en ningún reposacabezas o en la barra del reposacabezas.

El reposacabezas está diseñado para evitar el movimiento hacia atrás de la cabeza en caso de colisión o frenada de emergencia, reduciendo así el riesgo de lesiones en la cabeza y el cuello.

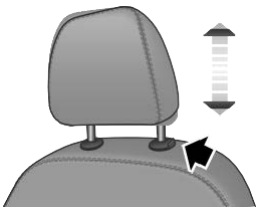

Al ajustar los reposacabezas de una posición baja a una posición alta, tire del reposacabezas directamente hacia arriba y presione suavemente hacia abajo después de que alcance la posición deseada para asegurarse de que esté bloqueado en su posición. Para retirar el reposacabezas, mantenga pulsado el botón del manguito guía (como indica la flecha) situado a la izquierda del reposacabezas y, a continuación, tire del reposacabezas hacia arriba para retirarlo.

Al ajustar los reposacabezas de una posición alta a una baja, pulse el botón del manguito guía (como indica la flecha) situado a la izquierda del reposacabezas, y presione el reposacabezas hacia abajo; suelte el botón después de alcanzar la posición deseada, y presione suavemente el reposacabezas hacia abajo para asegurarse de que quede bloqueado en su posición.

Asientos delanteros

Asiento manual

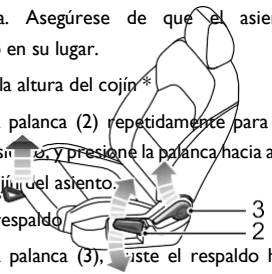

- Ajuste hacia adelante/hacia atrás

  Levante la palanca (1) situada bajo el cojín del asiento, deslice el asiento hasta una posición adecuada y suelte la palanca. Asegúrese de que el asiento está bloqueado en su lugar.

- Ajuste de la altura del cojín *

  Levante la palanca (2) repetidamente para elevar el cojín del asiento, y presione la palanca hacia abajo para bajar el cojín del asiento.

- Ajuste el respaldo

  Levante la palanca (3), ajuste el respaldo hasta que quede en una posición satisfactoria y baje la palanca.

Asiento eléctrico *



- rás
) hac s (A)
  hacia
- Ajuste de la altura del cojín
  Tire del interruptor (1) hacia arriba o empuje hacia abajo (B) para subir o bajar el cojín del asiento.
- Ajuste el respaldo
  Mueva el interruptor (2) hacia delante/atrás para ajustar el respaldo hasta que alcance el ángulo deseado.

Asientos traseros

Para aumentar el espacio para el equipaje, el respaldo del asiento trasero se puede plegar completamente hacia delante. Al plegar el respaldo, primero baje por completo (o retire) todos los reposacabezas del asiento trasero y, a continuación, tire hacia arriba de las correas de desbloqueo del respaldo en ambos lados, respectivamente, y pliegue los respaldos del asiento hacia delante.

Para volver a colocar el espaldar en posición vertical, levante el respaldo del asiento trasero. Cuando llegue a la posición vertical deseada, se escuchará un "clic". Asegúrese de que el respaldo esté bloqueado en su posición.

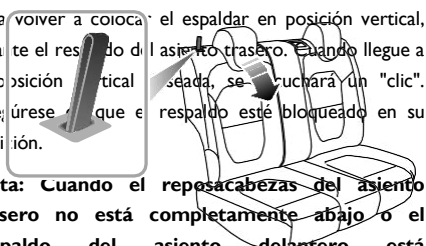

Nota: Cuando el reposacabezas del asiento trasero no está completamente abajo o el respaldo del asiento delantero está

excesivamente inclinado hacia atrás, es muy probable que el plegado del asiento trasero dañe el respaldo del asiento delantero, el pequeño compartimento de almacenamiento o el reposacabezas del asiento trasero.

Nota: Al devolver el respaldo del asiento trasero a la posición deseada, asegúrese de que el cinturón de seguridad trasero no quede atrapado.

Calefacción de los asientos delanteros *

Si la piel está en contacto con los asientos calefactados durante periodos de tiempo excesivos, puede causar quemaduras.

El cojín del asiento y el respaldo están provistos de elementos calefactores. Después de poner el coche en modo LISTO ("READY"), acceda a la interfaz de control del aire acondicionado y pulse el interruptor de la calefacción del asiento para controlar la calefacción del asiento correspondiente.

Al pulsar el interruptor de la calefacción del asiento, el mismo se calentará. Presione el interruptor nuevamente para detener la función de calefacción. Cuando la función de calefacción del asiento está activada, el indicador de funcionamiento del interruptor se ilumina.

Cuando la temperatura alcanza aproximadamente 42°C, la función de calefacción se desactivará automáticamente.

NO cubra los asientos calefactados con mantas, cojines u otros objetos o materiales de tipo aislante.

Si la temperatura del asiento ha alcanzado los 42°C y sigue calentándose cuando se utiliza el sistema de calefacción del asiento, por favor apague la calefacción del asiento y contacte con un Reparador Autorizado MG.

El uso excesivo del asiento calefactado del conductor puede provocar somnolencia y podría

Cinturones de seguridad

Es importante que todos los cinturones de seguridad se usen correctamente. Compruebe siempre que todos los pasajeros lleven puesto el cinturón de seguridad. NO lleve pasajeros que no puedan llevar el cinturón de seguridad correctamente colocado. Llevar el cinturón de seguridad de forma incorrecta puede causar lesiones graves o incluso la muerte en caso de choque.

Los airbags no pueden sustituir a los cinturones de seguridad. Los airbags sólo pueden proporcionar apoyo adicional cuando se activan, y no todos los accidentes de tráfico activan los airbags. Tanto si se activan los airbags como si no, los cinturones de seguridad pueden reducir los riesgos de lesiones graves o de muerte en los accidentes.

Por lo tanto, los cinturones de seguridad deben usarse correctamente.

NUNCA desabroche el cinturón de seguridad mientras conduce, pueden producirse lesiones graves o la muerte en el caso de un accidente o de una frenada de emergencia.



Este coche está equipado con una luz de advertencia del cinturón de seguridad para recordarle que debe abrocharlo.

Durante la conducción, los cinturones de seguridad deben estar abrochados, porque:

- Nunca se puede predecir si se va a producir un choque y la gravedad del mismo.
- En muchos casos de accidentes por colisión, los pasajeros con cinturones de seguridad bien abrochados están bien protegidos, mientras que los pasajeros con los cinturones de seguridad no abrochados sufren lesiones graves o incluso pueden morir.

Por lo tanto, todos los pasajeros deben llevar el cinturón de seguridad correctamente colocado, incluso durante los viajes de corta distancia.

Protección que ofrece el cinturón de seguridad

Es igualmente importante que los pasajeros del asiento trasero se

abrochen correctamente los cinturones de seguridad. De lo contrario, los pasajeros con cinturones de seguridad no abrochados correctamente serán arrojados hacia delante en los accidentes, y se pondrán en peligro tanto ellos como el conductor y los demás pasajeros.

Cuando el coche está en movimiento, la velocidad de desplazamiento de los ocupantes es idéntica a la del coche.

En caso de "colisión frontal" o de frenada de emergencia, el coche puede detenerse, pero los ocupantes seguirán en movimiento hasta que entren en contacto con un objeto inmóvil. Este objeto puede ser el volante, el salpicadero, el parabrisas o los asientos delanteros.

Un cinturón de seguridad correctamente abrochado eliminará el riesgo de lesión. Si el cinturón de seguridad se usa correctamente, se bloqueará automáticamente en los accidentes de colisión o en las frenadas de emergencia para reducir su velocidad junto con la del coche, a fin de evitar el movimiento fuera de control que puede causar lesiones graves al conductor y a los pasajeros.



Uso del cinturón de seguridad

El uso incorrecto de los cinturones de seguridad puede causar lesiones o incluso la muerte en caso de accidente.

Los cinturones de seguridad están diseñados para una persona, NO comparta los cinturones de seguridad.

NO se ponga el cinturón de seguridad cuando esté sosteniendo a un bebé o a un niño en brazos.

Quítese los abrigos o la ropa pesada al llevar el cinturón de seguridad. Si no lo hace, podría afectar la protección proporcionada por el cinturón de seguridad.

Los cinturones de seguridad no pueden funcionar correctamente cuando los asientos están excesivamente reclinados. NO conduzca cuando los asientos están excesivamente reclinados.

Los cinturones de seguridad instalados en su coche están diseñados para ser utilizados por adultos de tamaño normal. Esta parte de la literatura se refiere al uso de los adultos.

Todos los cinturones de seguridad son cinturones diagonales de 3 puntos.

Para mantener una protección eficaz, los pasajeros deben estar sentados en la orientación correcta, con los pies colocados en el suelo delante de ellos, con el cuerpo erguido (sin reclinación excesiva) y el cinturón de seguridad correctamente abrochado.

Cómo abrochar los cinturones de seguridad

Siga las siguientes instrucciones para abrochar correctamente los cinturones de seguridad.

1. Ajuste el asiento correctamente.
2. Sujete la lengüeta metálica y tire del cinturón de seguridad con firmeza por encima del hombro y sobre el pecho. Asegúrese de que no hay torsión en la correa.
3. Introduzca la lengüeta metálica en la hebilla hasta

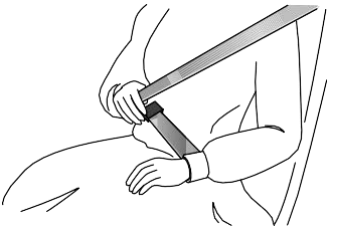

que oiga un "clic", lo que indica que el cinturón de seguridad está bien cerrado.

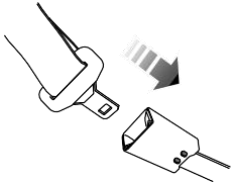

4. Elimine la holgura de la correa tirando hacia arriba de la sección diagonal de la misma.
5. Para liberar el cinturón de seguridad, pulse el botón rojo de la hebilla. El cinturón de seguridad se retrae automáticamente a su lugar original.

Asegúrese siempre de que el cinturón de seguridad no quede atrapado en la abertura de la puerta al cerrarla, ya que se producirían daños.

Si tira del cinturón de seguridad con demasiada rapidez, podría bloquearse. En este caso, deje que el cinturón de seguridad se retraiga ligeramente y luego tire de él a través de su cuerpo lentamente.

Si resulta difícil sacar el cinturón de seguridad, puede deberse a que las correas están retorcidas. En este caso, extraiga completamente el cinturón de seguridad, elimine el doblez y deje que el cinturón se retraiga lentamente.

Cuando utilice los cinturones de seguridad traseros, asegúrese de que están completamente retraídos en la posición correcta para evitar que se atasquen en los cierres de los asientos traseros. Aunque el cinturón de seguridad no esté completamente alisado, es obligatorio

Correcta colocación de los cinturones de seguridad

Asegúrese de que el cinturón de seguridad esté correctamente colocado en el cuerpo, NUNCA cruzando el cuello o el abdomen. NUNCA pase el cinturón de seguridad por detrás de la espalda o por debajo de los brazos.

Al usar los cinturones de seguridad, la sección del cinturón de cadera debe colocarse lo más bajo posible sobre las caderas. NUNCA cruzar el abdomen. En caso de choque, el cinturón abdominal puede aplicar una fuerza sobre las caderas y reducir la posibilidad de que usted se deslice debajo del cinturón de seguridad. Si se desliza por debajo del cinturón de cadera, el cinturón



aplicará fuerza sobre el abdomen, lo que puede causar lesiones graves o mortales. La sección diagonal del cinturón debe cruzar el centro del hombro y el pecho. En caso de frenada de emergencia o choque, la sección diagonal del cinturón se bloqueará. NUNCA coloque el cinturón de seguridad cruzando el cuello, cruzando el cuerpo por debajo de los brazos o por detrás de la espalda.

Para que los cinturones de seguridad ofrezcan siempre la máxima protección, asegúrese de que el cinturón esté plano, no flojo y en contacto con el cuerpo.

Uso del cinturón de seguridad durante el embarazo

Llevar el cinturón de seguridad correctamente colocado protegerá tanto a la madre como al feto en caso de choque o frenada de emergencia.



La sección diagonal del cinturón de seguridad debe pasar por el pecho de forma normal, la sección de la cadera del cinturón debe pasar por debajo del vientre, bajo y ajustado a los huesos de la cadera. NUNCA coloque el cinturón sobre o por encima del vientre.

Consulte a su médico para más detalles.

Cinturones de seguridad y discapacidades

Es un requisito legal que todos los ocupantes lleven el cinturón de seguridad, lo que incluye a las personas con discapacidad.

Dependiendo de la discapacidad, consulte a su médico para obtener más detalles.

Deben tomarse medidas de protección adecuadas para los niños durante la conducción.

Por razones de seguridad, los niños deben viajar en un dispositivo de retención infantil fijado al asiento trasero.

Bebés

Sólo se deben utilizar sistemas de retención infantil recomendados y adecuados para la edad, la altura y el peso del niño

NUNCA lleve a un niño o a un bebé en brazos durante la conducción. Cuando se producen accidentes por colisión, el peso del niño producirá una fuerza tan grande que no podrá sujetarlo. El niño saldrá despedido hacia delante y sufrirá lesiones graves o incluso la muerte.

Los cinturones de seguridad instalados en su coche están diseñados para adultos, no son adecuados para niños. En caso de accidente o colisión donde los niños no están asegurados, podría causar la muerte o lesiones graves.

Los bebés DEBEN utilizar un dispositivo de retención infantil adecuado. Consulte las directrices del fabricante del asiento infantil para seleccionar el asiento correcto. Siga las instrucciones del fabricante para la instalación.

Para más detalles, consulte el apartado "Sistemas de retención infantil" de este capítulo.

Niños mayores

NUNCA comparta el cinturón de seguridad con los niños. En caso de accidente o colisión, los niños no están seguros. Podría causar la muerte o lesiones graves.

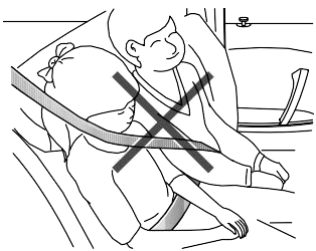

A medida que los niños crecen y se hacen más grandes, llegará el momento en que ya no necesiten los sistemas de retención infantil. En este punto, requerirán el uso del cinturón de seguridad estándar del coche. Asegúrese de que el cinturón de seguridad esté correctamente colocado en el cuerpo del niño.

Al abrochar el cinturón de seguridad de un niño, compruebe siempre su correcta colocación. Ajuste la altura del cinturón de seguridad para asegurar que el cinturón de hombro se mantenga alejado de la cara y el cuello del niño. Coloque el cinturón de cadera a lo largo de las caderas lo más bajo posible, y apriételo adecuadamente. Una posición correcta significa que los cinturones de seguridad pueden transmitir la fuerza aplicada a la parte más fuerte del cuerpo del niño en caso de accidente.

Si el cinturón de hombro está demasiado cerca de la cara o el cuello del niño, puede ser necesario utilizar un cojín elevador para niños (siempre asegúrese que cumpla con las leyes o normas pertinentes).

Pretensores de los cinturones de seguridad

Los pretensores de los cinturones de seguridad sólo se activan una vez y luego DEBEN SER REEMPLAZADOS. Si no se sustituyen los pretensores reducirán la eficacia del sistema de retención del coche.

Si se han activado los pretensores, los cinturones de seguridad seguirán funcionando como sistemas de retención, y se deberán usar en caso de que el coche permanezca en condiciones de ser conducido. Los pretensores de los cinturones de seguridad deben ser sustituidos lo antes posible por un Reparador Autorizado MG.

El coche está equipado con pretensores de cinturones de seguridad. Están diseñadas para retraer los cinturones de seguridad y funcionan junto con los airbags en caso de un choque grave. Están diseñados para retraer el cinturón de seguridad y "asegurar" al ocupante en el asiento.

La luz de advertencia del airbag en el panel de instrumentos alertará al conductor de cualquier malfuncionamiento de los pretensores de los cinturones de seguridad (véase 'Luces e indicadores de advertencia' en el capítulo 'Instrumentos y mandos').

Los pretensores del cinturón de seguridad sólo pueden activarse una vez. Después de la activación deben ser reemplazados. Esto también puede implicar la sustitución de otros componentes del SRS. Consulte la sección "Sustitución de piezas del sistema de airbag".

Los pretensores de los cinturones de seguridad no se activan en caso de impactos leves.

El desmontaje o la sustitución de un pretensor deben ser realizados por los técnicos adiestrados por el fabricante.

Revisiones, mantenimiento y sustitución del cinturón de seguridad

Revisiones del cinturón de seguridad

10 años después de la fecha de fabricación del pretensor, o de la fecha indicada por el fabricante, deberá ser sustituido por uno nuevo.

Los cinturones de seguridad parcialmente desgastados o dañados pueden no funcionar correctamente en caso de choque. Si hay señales de daños, sustituya el cinturón inmediatamente.

Los cinturones de seguridad deben ser revisados periódicamente por un técnico adiestrado para comprobar que funcionan correctamente y que no están dañados. Registre la revisión en la página correspondiente del Registro de Mantenimiento. Debe ser firmada y sellada una vez que el trabajo haya sido

Asegúrese siempre de que el botón rojo de liberación de la hebilla del cinturón de seguridad apunte hacia arriba para garantizar una fácil liberación en caso de emergencia.

Siga las siguientes instrucciones para comprobar regularmente el funcionamiento correcto de la luz de advertencia del cinturón de seguridad, el cinturón de seguridad en sí, la lengüeta metálica, la hebilla, el retractor y el dispositivo de fijación:

- Introduzca la lengüeta metálica del cinturón de seguridad en la hebilla correspondiente y tire de la cinta del cinturón de seguridad cerca de la hebilla rápidamente para comprobar que el cierre del cinturón se bloquea.
- Sujete la lengüeta metálica y tire rápidamente del cinturón de seguridad hacia delante para comprobar que el carrete del cinturón de seguridad se bloquea automáticamente, impidiendo que la cinta se extienda.
- Extraiga completamente el cinturón de seguridad y examine visiblemente si hay torceduras, deshilachados, rajaduras o zonas desgastadas.
- Extraiga completamente el cinturón de seguridad y deje que vuelva lentamente para asegurar un funcionamiento continuo y completamente suave.
- Examine visiblemente el cinturón de seguridad para ver si faltan componentes o están rotos.
- Asegúrese de que el sistema de advertencia del cinturón de seguridad funcione correctamente. Si el cinturón de seguridad no supera alguna de las pruebas o inspecciones anteriores, póngase en contacto inmediatamente con un Reparador Autorizado MG para su reparación.

Mantenimiento de los cinturones de seguridad

NO intente retirar, instalar, modificar, desmontar o desechar los cinturones de seguridad. Haga que su Reparador Autorizado MG lleve a cabo necesarias las reparaciones. Una manipulación inadecuada puede provocar un funcionamiento incorrecto.

Asegúrese de que no haya objetos extraños o afilados en los mecanismos del cinturón de seguridad. NO permita que los líquidos contaminen la hebilla del cinturón, esto podría afectar al enganche de la misma.

Los cinturones de seguridad sólo deben limpiarse con agua tibia y jabón. NO utilice ningún disolvente para limpiar el cinturón de seguridad. NO intente blanquear o teñir el cinturón de seguridad, puede debilitarlo. Después de la limpieza, pasar un paño y dejar secar. NO permita que el cinturón de seguridad se retraiga totalmente antes de que esté completamente seco. Mantenga los cinturones de seguridad limpios y secos.

Si hay contaminantes acumulados en el retractor, la retracción del cinturón de seguridad será lenta. Por favor, utilice un paño limpio y seco para eliminar cualquier contaminante.

Sustitución de los cinturones de seguridad



Los accidentes por colisión pueden dañar el sistema del cinturón de seguridad. El sistema de cinturones de seguridad pudiera no ser capaz de proteger a los usuarios después daños sufridos, lo que puede provocar lesiones graves o incluso la muerte. Después de un accidente, los cinturones de seguridad deben ser revisados y sustituidos inmediatamente de ser necesario.

Los cinturones de seguridad no deberían requerir ser sustituidos después de colisiones menores, sin embargo, algunas otras partes del sistema de cinturones de seguridad pudieran requerir atención. Por favor, consulte a un Reparador Autorizado MG para que le asesore.

Sistema de retención suplementaria con airbag

Resumen

El airbag SRS proporciona una protección ADICIONAL en caso de un impacto frontal grave. No sustituye la necesidad o el requisito de usar el cinturón de seguridad.

Los airbags, junto con los cinturones de seguridad proporcionan una protección óptima para los adultos, pero no en el caso de los bebés. El cinturón de seguridad y los airbags del coche no están diseñados para proteger a los bebés. La protección que requieren los bebés debe ser proporcionada por los sistemas de retención infantil.

El Sistema de Retención Suplementaria del Airbag se compone generalmente de:

- Airbags delanteros (instalados en el centro del volante y del salpicadero, encima de la guantera)
- Airbags laterales de los asientos (instalados en los laterales de los asientos)

- Airbags laterales de protección contra impactos en la cabeza (instalados detrás del techo)
- Módulo de control del airbag

Tenga en cuenta que esto depende del modelo y del nivel de equipamiento.

En la posición correspondiente en la que estén instalados los airbags, hay una señal de advertencia que indica "AIRBAG".

Luz de advertencia del airbag



El testigo se encuentra en el panel de instrumentos. Si esta luz no se apaga o se enciende durante la conducción, indica que hay un fallo en el SRS o en el cinturón de seguridad. Por favor, busque un Reparador Autorizado MG lo antes posible. Un fallo en el SRS o en el cinturón de seguridad puede hacer que los componentes no se desplieguen en caso de ocurrir un accidente.

Despliegue del airbag

Los pasajeros de los asientos delanteros no deben poner los pies, las rodillas o cualquier otra parte del cuerpo en contacto con, o cerca de un airbag frontal.

Para minimizar el riesgo de lesiones accidentales por inflado de los airbags, los cinturones de seguridad deben usarse correctamente en todo momento. Además, tanto el conductor y el pasajero del asiento delantero deben ajustar su asiento para estar ubicados a una distancia suficiente de los airbags delanteros. Si se instalan airbags laterales/de protección de la cabeza, tanto el conductor como el pasajero del asiento delantero deben estar sentados para mantener una distancia suficiente de la parte superior del cuerpo a los lados del coche. De este modo, se garantiza la máxima protección cuando se despliegan los airbags laterales/de protección de la cabeza.

Cuando los airbags se despliegan, los niños sin protección adecuada pueden sufrir lesiones graves o incluso la muerte. NO lleve niños en los brazos o

en las rodillas durante la circulación. Los niños deben llevar cinturones de seguridad adecuados a su edad. NO se asome fuera de las ventanillas.

Un airbag que se infla puede causar abrasiones faciales y otras lesiones si el ocupante está demasiado cerca del airbag en el momento de su despliegue.

NO fije ni coloque ningún objeto sobre, o adyacentes a los airbags. Esto puede afectar al paso del airbag o crear proyectiles que pueden causar lesiones o daños graves en caso de despliegue del airbag.

Tras el despliegue, los componentes del airbag se calientan mucho. NO toque ningún componente relacionado con el airbag. Puede causar quemaduras o lesiones graves.

NO golpee la posición donde se encuentran los airbags o las piezas relacionadas, para evitar el despliegue accidental del airbag lo que podría causar lesiones graves o incluso la muerte.

En caso de colisión, la unidad de control del airbag supervisa la tasa de deceleración o aceleración inducida por la colisión, para determinar si los airbags deben desplegarse. El despliegue del airbag es prácticamente instantáneo y se produce con una fuerza considerable, acompañada de un fuerte ruido.

Siempre que los ocupantes de los asientos delanteros estén correctamente sentados y con los cinturones de

seguridad bien puestos, los airbags proporcionarán una protección adicional a las zonas del pecho y la cara en caso de que el coche reciba un impacto frontal grave.

Los airbags laterales y los airbags laterales de protección de la cabeza están diseñados para ofrecer una protección adicional para aquel lado del cuerpo que está orientado al impacto, en caso de que se produzca una colisión lateral grave.

Airbags delanteros

NUNCA utilice un sistema de retención infantil orientado hacia atrás en un asiento protegido por un AIRBAG ACTIVO delante de él; pueden ocurrir lesiones graves o incluso la muerte al NIÑO Consulte la sección "Desactivación del airbag del pasajero".

Los pasajeros de los asientos delanteros no deben poner los pies, las rodillas o cualquier otra parte del cuerpo en contacto con, o cerca de un airbag frontal.

En casos extremos, la conducción sobre superficies muy irregulares puede provocar el despliegue del airbag.

Por favor, tenga mucho cuidado al conducir por carreteras irregulares.

Los airbags están diseñados para desplegarse durante impactos graves, las siguientes condiciones pueden provocar el despliegue del airbag.

- Un choque frontal con objetos sólidos inamovibles o no deformables a gran velocidad.
- Condiciones que pueden causar graves daños al chasis, como un choque con bordillos, bordes de la

carretera, barrancos profundos o agujeros.

Airbags laterales de los asientos

La fabricación y el material del asiento es fundamental para el correcto funcionamiento de los airbags laterales. Por lo tanto, por favor, NO instale fundas a los asientos que puedan afectar al despliegue del airbag lateral.

En caso de impacto lateral grave, se desplegará el airbag lateral correspondiente (sólo el lado afectado).

- El airbag se desplegará en caso de que el lateral del coche impacte con un objeto sólido o con otro vehículo.

Airbags laterales de protección contra impactos en la cabeza

En caso de impacto lateral grave, se desplegará el airbag lateral de cortina correspondiente (sólo el lado afectado).

- El airbag lateral de cortina se desplegará en caso de que el lateral del coche impacte con un objeto sólido o con otro vehículo.

Condiciones en las que los airbags no se despliegan

El despliegue de los airbags no depende de la velocidad del coche, sino del objeto contra el que choca, del ángulo de impacto y de la velocidad a la que el coche cambia de velocidad como consecuencia de un choque. Cuando la fuerza de impacto de la colisión se absorbe o se dispersa en la carrocería del coche, es posible que los airbags no se desplieguen; sin embargo, a veces pueden desplegarse en función de las condiciones del impacto. Por lo tanto, el despliegue de los airbags no se determinará en función de la gravedad de los daños del coche.

Airbags delanteros

En determinadas condiciones, los airbags delanteros pueden no desplegarse. A continuación, se enumeran algunos ejemplos:

- El punto de impacto no está centrado en la parte delantera del coche.
- El impacto no tiene la fuerza suficiente (el impacto es con un objeto que no es sólido, como un poste de luz o barreras centrales).
- La zona de impacto es alta (choque con el maletero de un camión).
- Impactos en la parte trasera o lateral del coche.
- El coche volcando.
- Colisión frontal en ángulo con barras de protección.

Airbags laterales en los asientos y airbags laterales de protección contra impactos en la cabeza.

En determinadas condiciones, es posible que no se desplieguen los airbags laterales del asiento y los airbags laterales de cabeza. A continuación, se enumeran algunos ejemplos:

- Impactos laterales en determinados ángulos.
- Impactos laterales leves, como los de una motocicleta.
- Impactos que no están centrados en el lateral del coche, ya sea demasiado hacia el compartimento delantero o hacia el espacio de carga.
- El coche volcando.
- Colisión frontal en ángulo con barras de protección.
- El impacto en ángulo no tiene la fuerza suficiente (el impacto es con un objeto que no es sólido, como un poste de luz o barreras centrales).
- El impacto no tiene la fuerza suficiente (con otro vehículo, parado o en movimiento).
- El impacto es desde la parte trasera del coche.

Desactivación del airbag del pasajero

El airbag del pasajero sólo debe desactivarse cuando se instala un asiento infantil orientado hacia atrás en el asiento del pasajero delantero.

Cuando un adulto está sentado en frente del asiento del acompañante, asegúrese de que el airbag esté encendido.

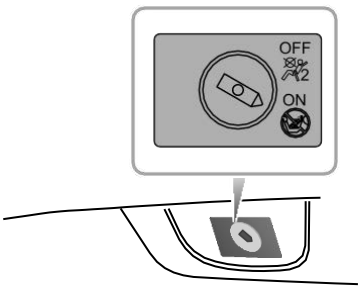

El interruptor de desactivación del airbag del acompañante se encuentra en el interior de la guantera. Introduzca la llave y gire el interruptor a la posición de

encendido o apagado para activar o desactivar el airbag del acompañante.



La luz de estado del airbag del pasajero está situada en el conjunto de luces interiores del techo. La forma del conjunto de luces varía según la configuración del coche.

Cuando el interruptor se coloca en la posición APAGADO ("OFF"), se enciende la luz indicadora de APAGADO ("OFF"), ubicada en el panel de visualización del PAB en el conjunto de luces; esto indica que el airbag del pasajero está desactivado.

Cuando el interruptor se coloca en la posición ENCENDIDO ("ON"), el indicador luminoso de ENCENDIDO ("ON"), situado en el panel de visualización del PAB en el conjunto de luces se ilumina; lo que indica que el airbag del pasajero está activado.

Servicio y remplazo de airbags

Información de servicio

NO instale ni modifique el airbag. Cualquier modificación de la estructura del coche o del cableado del sistema de airbag está estrictamente prohibida.

Se prohíben los cambios en la estructura del coche. Esto puede afectar al funcionamiento normal del SRS.

NO permita que estas áreas se inunden con líquido y NO use gasolina, detergente, limpiador de muebles o abrillantadores.

Si el agua contamina o entra en el SRS puede causar daños y afectar al despliegue. En este caso, póngase en contacto con un reparador autorizado MG inmediatamente.

Si el testigo del airbag no se enciende, permanece encendido, o si hay daños en la parte delantera o lateral del coche, o las cubiertas del airbag muestran señales de daños, contacte inmediatamente con un Reparador Autorizado MG.

Sustitución de piezas del sistema de airbag

Aunque el airbag no se despliegue, las colisiones pueden causar daños en el SRS del coche. Los airbags pueden no funcionar correctamente después de daños, y no puede protegerle a usted y a los demás pasajeros cuando se produce un segundo choque, que puede causar lesiones graves o incluso la muerte. Para que el SRS pueda funcionar correctamente después de un choque, acuda a un Reparador Autorizado MG para que revise los airbags y los repare si es necesario.

Los airbags están diseñados para ser utilizados una sola vez. Una vez que el airbag se ha desplegado, debe sustituir las piezas del SRS. Por favor, diríjase a un Reparador Autorizado MG para su sustitución.

Eliminación de Airbag

Cuando se venda su coche, asegúrese de que el nuevo propietario sepa que el coche está equipado con airbags y conozca la fecha de sustitución de cualquier componente del SRS.

Si el vehículo es desmantelado, los airbags no desplegados pueden representar riesgos potenciales, por lo tanto, antes de la eliminación, deben ser desplegados de forma segura en un entorno determinado por una agencia profesional o un Reparador Autorizado MG.

Retenedores infantiles

Instrucciones importantes de seguridad sobre el uso de los sistemas de retención infantil

Se recomienda que los niños menores de 12 años vayan sentados en el asiento trasero del coche, en un sistema de retención infantil adecuado a su peso y tamaño. Los niños menores de 2 años deben ir sujetos en un sistema de retención infantil.

Se recomienda instalar en este coche un sistema de retención infantil que cumpla con las normas UN ECE-R44 o ECE-R129 para este coche. Compruebe las marcas del sistema de retención infantil.

Hay una serie de sistemas de retención infantil disponibles de diferentes tipos y especificaciones. Para una protección óptima, se recomienda elegir sistemas de retención adecuados a la edad y al peso del niño.

Es importante cumplir con las instrucciones de instalación suministradas por el fabricante del sistema de retención infantil y que el sistema de retención infantil esté correctamente fijado al coche. El incumplimiento de estas instrucciones puede causar la muerte o lesiones graves al niño en caso de parada repentina o accidente.

- Todos los ocupantes, incluidos los niños, deben llevar

el cinturón de seguridad o utilizar un sistema de retención infantil adecuado.

- MG recomienda encarecidamente que los niños menores de 12 años o de menos de 1,5 metros de altura utilicen el sistema de retención infantil adecuado instalado en el asiento trasero.

Sólo se puede llevar a un niño en cualquier sistema de retención.

- No ponga al niño en el regazo o en brazos cuando esté sentado en cualquier asiento.
- Asegúrese de que el asiento esté bloqueado en su posición cuando instale un asiento o un sistema de retención infantil.
- Si se instala un sistema de retención infantil orientado hacia atrás en el asiento trasero, el asiento delantero correspondiente debe ajustarse hacia delante; si se instala un sistema de retención infantil orientado hacia delante en el asiento delantero, puede ser necesario retirar su reposacabezas.
- Nunca deje que su hijo se ponga de pie o de rodillas en el asiento durante la circulación.
- Asegúrese siempre de que el niño esté correctamente sentado en el sistema de retención infantil.
- La forma de utilizar el cinturón de seguridad influye mucho en la máxima protección proporcionada por el mismo. Debe respetar las instrucciones del fabricante de los sistemas de retención infantil sobre el uso correcto de los cinturones de seguridad. Si los cinturones de seguridad no están bien abrochados, un pequeño accidente de tráfico también puede provocar lesiones.
- Los sistemas de retención infantil que no estén correctamente instalados pueden moverse y herir a otros ocupantes en caso de accidente o de frenada de

emergencia. Por lo tanto, aunque no haya ningún bebé o niño en el retenedor infantil, éste también debe estar bien colocado y asegurado en el coche.

Advertencias e instrucciones sobre el uso del sistema de retención infantil en el asiento del pasajero delantero



NUNCA utilice un sistema de retención infantil orientado hacia atrás en un asiento protegido por un AIRBAG ACTIVO delante de él; pueden ocurrir lesiones graves o incluso la muerte al NIÑO

En los casos en que sea necesario instalar un sistema de retención infantil orientado hacia atrás en el asiento del pasajero delantero, utilice la llave para desactivar el sistema de retención frontal en el asiento del acompañante o de lo contrario podrían producirse lesiones graves o incluso la muerte.

Una vez que el sistema de retención infantil se retira del asiento del pasajero delantero, utilice la llave para reactivar el airbag correspondiente.

Al instalar un sistema de retención infantil en el asiento del pasajero delantero, mueva el asiento lo más atrás posible.

Utilice un sistema de retención infantil por niño.

Por favor, estudie la etiqueta de advertencia de seguridad en el parasol. Siempre que sea posible, instale los sistemas de retención infantil en el asiento trasero. Si es necesario instalar un sistema de retención infantil en el asiento delantero, tenga en cuenta las advertencias anteriores.

Seguridad infantil y airbags laterales

No se debe permitir que los niños estén en zonas en las que puedan desplegarse los airbags; existe un riesgo de lesiones graves.

Sólo se deben utilizar sistemas de retención infantil recomendados y adecuados para la edad, la altura y el peso del niño

NO coloque ningún objeto en las zonas donde los airbags puedan desplegarse; existe el riesgo de lesiones graves.

En caso de choque lateral, los airbags laterales pueden proteger mejor al pasajero. Sin embargo, cuando el airbag se dispara se genera una fuerza de expansión muy fuerte, si la posición de asiento del pasajero no es la correcta, los airbags o los objetos en la zona de despliegue de los airbags laterales pueden causar lesiones.

Cuando se utiliza el sistema de retención infantil correcto para asegurar al niño adecuadamente en el asiento trasero y la posición de asiento del niño es correcta, hay suficiente espacio entre el niño y la región de despliegue del airbag lateral para que el airbag se despliegue sin ningún obstáculo, y así poder proporcionar la mejor protección.

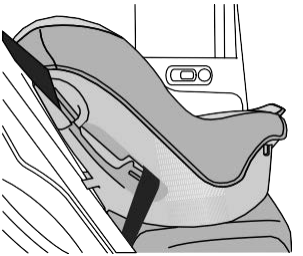

Grupos de retención infantil

Asegurado con cinturones diagonales de 3 puntos

Por favor, NO coloque el sistema de retención infantil orientado hacia atrás en el asiento del pasajero delantero, ya que puede causar lesiones graves o incluso la muerte.

Se recomienda que los niños vayan siempre sentados en la parte trasera del coche en un sistema de retención infantil o de sujeción y se fije con cinturones de seguridad diagonales de 3 puntos de anclaje.

Sistemas de retención infantil ISOFIX

Los anclajes ISOFIX del asiento trasero están diseñados para ser utilizados únicamente con sistemas ISOFIX.

Los anclajes de los sistemas de retención infantil están diseñados para soportar únicamente las cargas impuestas por los sistemas de retención infantil correctamente instalados. Bajo ninguna circunstancia deben utilizarse para los cinturones de seguridad de los adultos, los arneses o para fijar otros elementos o equipos al coche.

Nota: Al instalar y utilizar cualquier sistema de retención infantil, siga siempre las instrucciones del fabricante.

Nota: Los asientos traseros de este coche están provistos de la interfaz ISOFIX (como indica la flecha en la siguiente imagen), que está diseñada para conectarse a un asiento infantil ISOFIX.



1. Fije los sistemas de retención infantil ISOFIX homologados para el coche a los soportes de montaje.
2. Cuando se utilizan los soportes de montaje ISOFIX para la fijación del asiento, se pueden

utilizar sistemas de retención infantil homologados universalmente para ISOFIX.

3. Para fijar la correa de sujeción superior del sistema de retención infantil, pase la correa de sujeción por debajo del reposacabezas y fíjela al gancho de anclaje con cuidado de no retorcer la correa. Si no se utilizan los anclajes inferiores ISOFIX, utilizando el cinturón de seguridad, complete la instalación siguiendo las instrucciones del fabricante del sistema de



Nota: Cuando s de retención infantil homol nente, se debe utilizar l

4. Des fuerza adec ma de reten

Posiciones de retención infantil aprobadas

Se recomienda instalar en este coche un sistema de retención infantil que cumpla con las normas UN ECE-R44 o ECE-R129 para este coche. Compruebe las marcas del sistema de retención infantil.

Posiciones de retención infantil aprobadas (para sistemas de retención infantil no ISOFIX)

Grupos de masa	Número de posición de asiento			
	Pasajero delantero		Exterior trasero	Parte trasera central
	Con el interruptor de 'APAGADO' ("OFF") del airbag del pasajero delantero			
	Airbag ENCENDIDO ("ON")	Airbag APAGADO ("OFF")		
Grupo 0 (menos de 10 kg)	X	U	U	U
0+ (menos de 13 kg)	X	U	U	U
Grupo I (9 a 18 kg)	X	U	U	U
Grupo II (15 a 25 kg)	X	U	U	U
Grupo III (22 a 36 kg)	X	U	U	U

Nota: Descripción de las letras en la tabla:
U = Adecuado para sistemas universales de retención infantil homologados para este grupo de masa; X = Posición del asiento no adecuada para sistemas de retención infantil en este grupo de masa.

Posiciones de retención infantil aprobadas (para sistemas de retención infantil ISOFIX)

Número de posición de asiento		Categorías de grupos por masas			
		Grupo 0	Grupo 0+	Grupo I	
		Orientado hacia atrás		Orientación hacia delante	Orientado hacia atrás
		Hasta 29 lbs (13 kg)		20–40 lbs (9a18 kg)	
Asiento del pasajero delantero	Clase de tamaño	No está equipado con ISOFIX			
	Tipo de asiento				
Asiento trasero exterior ISOFIX	Clase de tamaño	C, D, E1		A, B, B11	C, D1
	Tipo de asiento	IL2		IL2, IUF3	IL2
Asiento central trasero	Clase de tamaño	No está equipado con ISOFIX			
	Tipo de asiento				

Nota: IL Adecuado para determinados sistemas de retención infantil ISOFIX de la categoría semiuniversal. Consulte las listas de recomendación de coches de los proveedores de sistemas de retención infantil;

IUF Adecuado para sistemas de retención infantil ISOFIX orientados hacia delante de categoría universal aprobados para su uso en este grupo de masa y clase de tamaño ISOFIX;

1. La clase de tamaño ISOFIX para los sistemas de retención infantil universales y semiuniversales se define con las letras mayúsculas de grado A～

G. Estas letras de identificación aparecen en el asiento infantil ISOFIX;

2. En el momento de la publicación, la silla de seguridad del Grupo 0+ ISOFIX para asiento seguro de bebés recomendada es la Britax Romer Baby Safe;

3. En el momento de la publicación, el asiento infantil ISOFIX del Grupo I recomendado es el Britax Romer Duo.

Nota: En el momento de la publicación, el asiento infantil ISOFIX del Grupo II-III recomendado es el KidFix II XP SICT.

Tabla de asientos infantiles de talla I

La tabla ofrece una recomendación sobre qué asientos infantiles de talla I se adaptan a cada lugar y para qué tamaño de niño.

El asiento infantil debe estar homologado de acuerdo con el Reglamento R129 de la ONU

Tipo de asiento para niños	Asiento del pasajero delantero	Asientos traseros exteriores	Asiento central trasero
Sistemas de retención infantil de talla I	X	I-U	X

Nota: I-U Adecuado para su uso con sistemas de retención infantil de tamaño I orientados hacia delante y hacia atrás. X No apto para su uso con sistemas de retención de tamaño I.

Cuando el airbag del pasajero delantero está activado, no coloque nunca un sistema de retención infantil orientado hacia atrás en el asiento del

Grupo 0/0+ de Retención Infantil

acompañante, ya que podría sufrir lesiones graves o incluso la muerte.

Los sistemas de retención infantil que pueden ajustarse en posición tumbada son los más adecuados para los bebés que pesan menos de 10 kg (normalmente



para los menores de 9 meses) o los que pesan menos de 13 kg (normalmente para los menores de 24 meses).

Grupo I de Retención Infantil

Cuando el airbag del pasajero delantero está activado, no coloque nunca un sistema de retención infantil orientado hacia atrás en el asiento del acompañante, ya que podría sufrir lesiones graves o incluso la muerte.



Los sistemas de retención infantil hacia atrás/delante son los más adecuados para los bebés cuyo peso es de 9 a18

kg (normalmente para los mayores de 9 meses y menores de 4 años).

Grupo II de Retención Infantil

La sección diagonal del cinturón de seguridad debe pasar por el hombro y la parte superior del cuerpo, lejos del cuello. La sección horizontal del cinturón debe pasar por las caderas, lejos del abdomen.



La combinación de sistema de retención infantil y cinturón de seguridad diagonal de 3 puntos es la más adecuada para los niños cuyo peso es de 15 a 25 kg (normalmente para los mayores de 3 años y menores de 7 años).

Grupo III de Retención Infantil

La sección diagonal del cinturón de seguridad debe pasar por el hombro y la parte superior del cuerpo, lejos del cuello. La sección horizontal del cinturón debe pasar por las caderas, lejos del abdomen.

La combinación del asiento infantil y el cinturón de seguridad diagonal de 3 puntos del coche es la más adecuada para los niños cuyo peso está entre 22 a 36 kg y cuya altura es inferior a 1,5 m (normalmente para los que tienen unos 7 años o los mayores de 7 años).

160 Llaves

166 Cerraduras a prueba de niños

175 Arranque y parada del motor

183 Conducción económica y medioambiental

186 Catalizador y filtro de partículas

189 Sistema de combustible

201 Transmisión automática de 6 marchas*

201 Transmisión manual*

203 Sistema de frenado

216 Parada y arranque automáticos – Sistema Inteligente de ahorro de combustible

221 Sistema de control de estabilidad y control de tracción

223 Sistema de control de crucero

226 Sistema de límite activo de velocidad (ASL)

229 Asistente al aparcamiento

232 Sistema de asistencia trasera al conductor*

238 Sistema de control de la presión de los neumáticos (TPMS)

240 Transporte de carga

Llaves

Resumen

Guarde la llave de repuesto en un lugar seguro, no en el coche

Se recomienda que las llaves de repuesto no se tengan en el mismo llavero ya que esto puede causar interferencias e impedir el reconocimiento de la llave sea correcta y, por lo tanto, impedir el arranque del motor.

La llave contiene componentes electrónicos delicados y debe protegerse de daños por impacto y agua, alta temperatura y humedad, luz solar directa y los efectos de disolventes, ceras y limpiadores abrasivos.

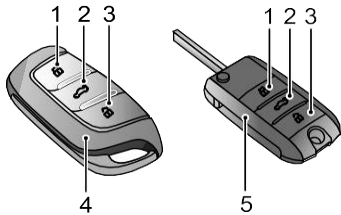

Se proporcionan diferentes kits de llaves según las configuraciones de los coches. Un kit incluye dos llaves inteligentes y el otro incluye dos llaves a distancia. Estas pueden abrir todas las cerraduras.

Las llaves que le han sido suministradas han sido programadas para el sistema de seguridad de su coche.

Cualquier llave que no esté programada para su coche no puede arrancar el motor.

La llave sólo funciona dentro de un rango determinado. Su rango de funcionamiento a veces se ve influenciado por el estado de la batería, factores físicos y geográficos. Por razones de seguridad, después de cerrar el vehículo con la llave, vuelva a comprobar si el vehículo está cerrado.

1. Botón de bloqueo
2. Botón de apertura del maletero
3. Botón de desbloqueo
4. Llave inteligente
5. Llave a distancia

Si su llave se ha perdido/robado o se ha roto, se puede obtener un reemplazo en un Reparador Autorizado MG. La llave perdida/robada puede ser desactivada. Si se encuentra la llave perdida, un Reparador Autorizado MG puede reactivarla.

Nota: Cualquier llave hecha de forma independiente fuera de la Red de Reparadores Autorizados MG puede no arrancar el motor, y puede afectar a la seguridad de su coche. Para obtener un recambio de llave adecuado, se recomienda consultar a un Reparador Autorizado MG.

Nota: La nueva llave no se le puede ofrecer inmediatamente porque requiere la programación en el vehículo por parte del Reparador Autorizado MG.

Nota: Cuando maneje su vehículo con la llave inteligente, evite colocarla cerca de dispositivos con fuertes interferencias de radio (como ordenadores portátiles y otros productos

electrónicos), el funcionamiento normal de la llave puede verse afectado.

Sustitución de la Batería

Utilice la guía ilustrada para sustituir la pila de la llave si se da alguna de las siguientes condiciones:

- El alcance de la función de bloqueo/desbloqueo de la llave se reduce;
- El testigo de inmovilización del motor del cuadro de instrumentos parpadea (consulte el apartado "Luces e indicadores de advertencia" en la sección "Instrumentos y mandos").

Llave inteligente *

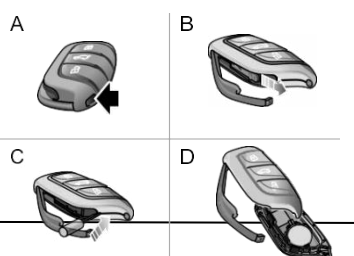

1. Pulse el botón (A) de la llave inteligente para expulsar el embellecedor.
2. Retire la llave mecánica de seguridad (B) en la dirección de la flecha.
3. Con una herramienta adecuada de hoja plana, introduzca la herramienta en el lateral de la llave (C), saque con cuidado la tapa de la batería y separe las carcasas superior e inferior (D).
4. Retire la batería de la ranura.
5. Coloque la nueva batería en la ranura, y asegúrese de que está en pleno contacto con la ranura.

Nota: Asegúrese de que la polaridad de la pila es la correcta (lado "+" hacia abajo).

Nota: Se recomienda utilizar una pila CR2032.

6. Vuelva a colocar la tapa y apriétela bien, asegurándose de que el espacio alrededor de la tapa sea uniforme.
7. Vuelva a colocar la llave mecánica y cierre el embellecedor.
8. Arranque el motor para volver a sincronizar la llave con el vehículo.

Llave a distancia *

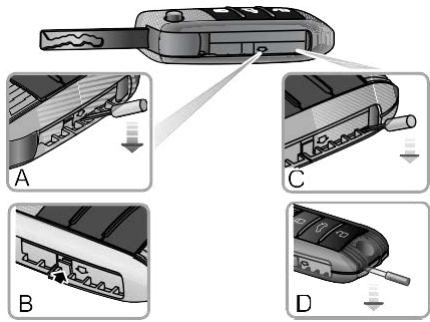

1. Despliegue la llave a distancia.
2. Con una herramienta de hoja plana, introdúzcala por debajo de la marca de la flecha en el lateral de la llave (A), y haga palanca en la tapa de la batería



con cuidado hasta que se separen los pasadores de bloqueo (B).

3. A continuación, introduzca la herramienta de hoja plana en la posición ilustrada (C), y aplique presión en la dirección indicada por la flecha hasta que la punta de la llave haga un hueco.
4. Siga utilizando la herramienta de hoja plana introduciéndola en el extremo de la llave/tapa de la batería (D), haga un poco de palanca en la tapa de la batería hasta que se suelten las dos bayonetas del extremo de la tapa de la batería.
5. Retire con cuidado la tapa de la pila (1).
6. Presione la parte delantera de la pila de botón ejerciendo una ligera fuerza (E) para extraer la batería (2).
7. Coloque la nueva pila, asegurándose de que se mantiene la polaridad correcta (lado "+" hacia arriba), deslícela hacia delante (F) asegurándose de que está completamente insertada en la ranura.

Nota: Asegúrese de que la polaridad es correcta (positivo lado hacia arriba).

Nota: Se recomienda utilizar la pila de repuesto CR2032.

8. Vuelva a colocar la tapa y apriétela bien, compruebe que la separación alrededor de la tapa es uniforme.
9. Introduzca la llave a distancia en la cerradura de encendido para volver a sincronizarla.

I
El uso de una pila incorrecta o inadecuada puede dañar la llave. La tensión nominal, los tamaños y las especificaciones del nuevo sustituto deben ser los mismos que los del antiguo. Un montaje incorrecto de la pila puede dañar la llave. La eliminación de la pila usada debe realizarse estrictamente de acuerdo con las leyes de

Cerraduras a prueba de niños

NUNCA deje a los niños sin supervisión

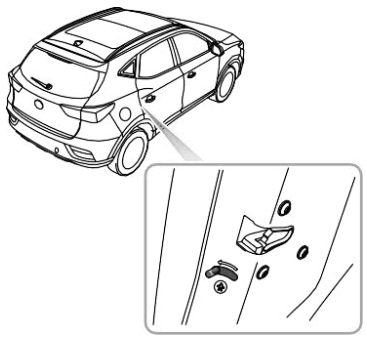

en el vehículo.

Los pasos para habilitar o deshabilitar los bloqueos a prueba de niños son los siguientes:

- Abra la puerta trasera por el lado correspondiente,

mueva la palanca del seguro para niños a la posición de bloqueo en la dirección de la flecha para enganchar el seguro para niños.

- Mueva la palanca a la posición de desbloqueo en la dirección inversa a la de la flecha para desactivar el seguro para niños.

Con el seguro para niños bloqueado, la puerta trasera del lado correspondiente no puede abrirse desde el interior del vehículo, pero sí desde el exterior.

Sistema de alarma

Su coche está equipado con una alarma antirrobo y un sistema de inmovilización del motor. Para garantizar la máxima seguridad y comodidad de uso, le recomendamos encarecidamente que lea atentamente este capítulo para comprender plenamente cómo funciona la activación y desactivación de los sistemas antirrobo.

NO intente desmontar, instalar, modificar, desensamblar o deshacerse del sistema de alarma. Encargue las

reparaciones necesarias a su Reparador Autorizado MG. Una manipulación inadecuada puede provocar un funcionamiento incorrecto

Inmovilización del Motor

La inmovilización del motor está diseñada para salvaguardar el vehículo del robo. La inmovilización del motor sólo se puede desactivar para arrancar el motor con la llave correspondiente.

Inmovilización del Motor (arranque con llave) *

Cuando se introduce la llave correspondiente en el interruptor START/STOP y se arranca el vehículo, la inmovilización del motor se desactiva automáticamente. Cuando se retira la llave del Interruptor de START/STOP, el vehículo activará automáticamente la inmovilización del motor. Cuando el interruptor START/STOP está en la posición ON, si el inmovilizador del motor no puede identificar la llave introducida en el interruptor START/STOP, se enciende el testigo de inmovilización del motor en el cuadro de instrumentos. Si el motor sigue sin poder arrancar con la llave de repuesto, póngase en contacto con un Reparador Autorizado MG.

Inmovilización del Motor (Arranque sin Llave) *

Pulse el Interruptor START/STOP en el panel de instrumentos, una vez que se detecte una llave válida en el vehículo, el sistema de inmovilización se desactivará automáticamente.

Si en el centro de mensajes aparece el mensaje "Llave Inteligente No Detectada" o "Ponga la Llave en Modo de

Copia" o se enciende el testigo del sistema antirrobo, coloque la llave inteligente en la parte inferior del portavasos de la consola central o en el compartimento de almacenamiento (consulte el apartado "Procedimiento Alternativo de Arranque" en la sección "Arranque y Parada del Motor"), o intente utilizar la llave de repuesto. Si el coche sigue sin poder arrancar, póngase en contacto con un Reparador Autorizado MG.

Sistema Antirrobo

Bloqueo y Desbloqueo

Cuando el vehículo está bloqueado, las luces indicadoras parpadean tres veces; cuando está desbloqueado, las luces indicadoras parpadean una vez.

Funcionamiento del Sistema de Cierre de la Puerta (Llave)

Cierre con Llave

- Utilización de la llave a distancia para el cierre: pulse el botón de cierre de la llave para bloquear el vehículo después de cerrar las puertas, el capó y el maletero.
- Utilización de la llave mecánica para el cierre: accione parcialmente la manilla de apertura de la puerta, utilice una herramienta de hoja plana adecuada, introduzca la herramienta en la parte inferior del embellecedor y retire con cuidado la tapa del embellecedor de la cerradura de la puerta, introduzca la llave en la cerradura de la puerta del conductor y gire en el sentido de las agujas del reloj para cerrar el vehículo.

Desbloqueo con Llave

- Uso de la llave a distancia para desbloquear: pulse el botón de desbloqueo de la llave para desbloquear el coche.
- Uso de la llave mecánica para desbloquear: accionar

parcialmente la manilla de desbloqueo de la puerta, utilizando una herramienta de hoja plana adecuada, introduzca la herramienta en la parte inferior del embellecedor y retire con cuidado la tapa del embellecedor de la cerradura de la puerta del conductor, introduzca la llave en la cerradura de la puerta del conductor y gire en sentido contrario a las agujas del reloj para desbloquear el vehículo.

Nota: Si el interruptor START/STOP no se coloca en la posición ACC u ON/RUNNING dentro de los 15 segundos posteriores al desbloqueo del vehículo con la llave mecánica, se activará la alarma de inmovilización del motor.

Nota: Si no se abre ningún panel en los 30 segundos siguientes a la apertura del vehículo con la llave a distancia, todas las puertas se volverán a cerrar automáticamente.

Funcionamiento del Sistema de Bloqueo de Puertas (Sin Llave) *

El sistema de acceso sin llave puede bloquear y desbloquear las puertas y el maletero siempre que lleves la llave inteligente y te acerques al coche.

La llave inteligente debe estar a menos de 1,5 metros del vehículo para que el sistema sin llave funcione correctamente.

Cierre Sin Llave

Después de poner el interruptor START/STOP en la posición OFF y salir del vehículo, pulse una vez el botón del tirador de la puerta antes de alejarse del vehículo para bloquear todas las puertas y el maletero (no es

necesario pulsar el botón de bloqueo de la llave). Tenga en cuenta que esto también activará la alarma e inmovilizará el vehículo.

Desbloqueo Sin Llave

Pulse una vez el botón de la manilla de la puerta delantera para desbloquear el coche y, a continuación, tire de la manilla para abrir la puerta.

Nota: Cuando el vehículo está bloqueado, si se encuentra dentro del alcance de la llave inteligente y acciona el botón de la manilla de la puerta, pero no realiza ninguna otra acción, después de 30 segundos el vehículo se volverá a bloquear automáticamente para permanecer seguro.

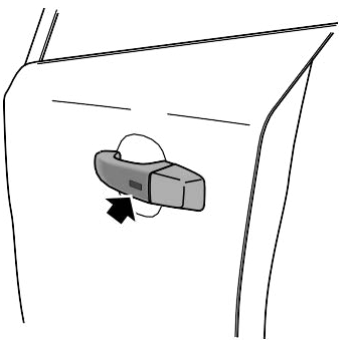

Después de cerrar la puerta con la llave, pulse el botón de la manilla de la puerta para desbloquear el coche. Si el coche no puede desbloquearse o bloquearse normalmente, acuda a un Reparador Autorizado MG.

Bloqueo Incorrecto

Si la puerta del conductor no está completamente cerrada cuando se pulsa el botón de bloqueo de la llave inteligente, o el interruptor START/STOP no se ha desconectado, el claxon del vehículo sonará una vez, indicando un bloqueo incorrecto. En este caso, ninguna de las puertas se bloqueará, el sistema de alarma no se activará.

Si la puerta del conductor está cerrada, la puerta del acompañante, el capó y el maletero no están completamente cerrados, el claxon suena una vez para indicar un bloqueo incorrecto cuando el vehículo se somete a la operación de cierre. Sin embargo, los atributos de "activación parcial" del sistema de seguridad permitirán activar la mayor parte posible del sistema (todas las puertas completamente cerradas, el capó o las aberturas del maletero estarán protegidas, pero una puerta abierta no lo estará). El indicador de alarma parpadeará. Tan pronto como se cierre la apertura, el sistema volverá automáticamente a un estado armado.

Alarma Sonora Antirrobo

Si la alarma antirrobo se ha activado, el claxon del coche sonará continuamente. Pulse el botón de

DESBLOQUEO de la llave, la alarma antirrobo se desactivará.

Interruptor de Bloqueo y Desbloqueo Interior

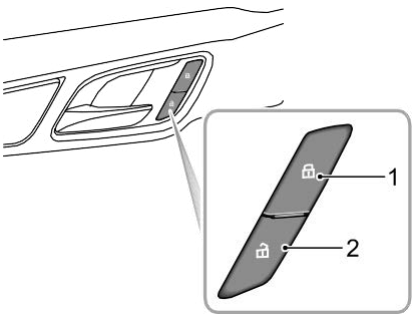

1. Interruptor de Bloqueo
2. Interruptor de Desbloqueo

Cuando el sistema de alarma antirrobo no está en funcionamiento, pulse el interruptor de bloqueo (1) para bloquear todas las puertas; pulse el interruptor de desbloqueo (2) para desbloquear todas las puertas.

Nota: Si el sistema de alarma antirrobo está conectado, al pulsar el botón de bloqueo/desbloqueo no se bloquearán/desbloquearán las puertas, sino que se activará el sistema de alarma.

Si las puertas, el capó y el maletero están cerrados, pulse el interruptor de bloqueo interior. El indicador amarillo del interruptor de cierre interior se ilumina.

Si el bloqueo se produce en una puerta que no es la del conductor, en el maletero o en el capó, pulse el interruptor de bloqueo interior. El indicador amarillo del interruptor de cierre interior se ilumina.

Manillas de las Puertas Interiores

Utilice la manilla interior de la puerta para abrirla:

1. Tire una vez de la manilla interior de la puerta para desbloquearla.
2. Vuelva a tirar de la manilla interior de la puerta para abrirla.

Bloqueo de Velocidad

Todas las puertas se bloquearán automáticamente cuando la velocidad en la carretera supere los 15 km/h.

Desbloqueo Automático

Cuando el interruptor START/STOP se coloca en la posición OFF, todas las puertas se desbloquean automáticamente.

Maletero

Si el maletero no puede cerrarse debido al tipo de carga del maletero, asegúrese de cerrar todas las ventanillas durante la conducción, seleccione el modo frontal de distribución del aire acondicionado, y ponga el ventilador a la máxima

velocidad, para disminuir los gases de escape que entran en el vehículo.

Modo de Apertura del Maletero

El maletero puede abrirse mediante los 2 métodos siguientes:

- Con el interruptor START/STOP en la posición OFF, pulse prolongadamente el botón de desbloqueo (B) de la llave durante más de 2 segundos para abrir el maletero;
- Pulse el interruptor de apertura del maletero (A):

  – En los modelos de acceso con llave, desbloquee primero el vehículo y, a continuación, pulse el interruptor de apertura del maletero (A) para abrirlo;

  – En los modelos con acceso sin llave, cuando la llave a distancia válida esté presente en un radio de 1m alrededor del maletero, pulse directamente el interruptor de apertura del maletero (A) para abrirlo.

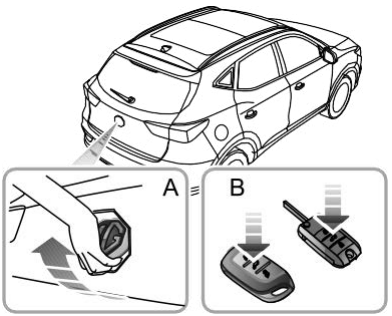

Apertura de Emergencia del Maletero

El acceso al desbloqueo de emergencia del maletero está situado en el centro del embellecedor del mismo.

Pliegue los asientos traseros, saque la tapa ciega con la mano e introduzca un pequeño destornillador de punta plana en la ranura de bloqueo de apertura de emergencia para abrir el maletero desde el interior, como se muestra en la figura.

Motor de Arranque y Parada

Interruptor START/STOP (Arranque con llave) *

Cuando el vehículo esté en movimiento, NO desconecte el encendido ni retire la llave, ya que de lo contrario podría bloquearse el volante, haciendo imposible el giro del vehículo.

...hículo está en movimiento, ...la llave para evitar que el motor se apague



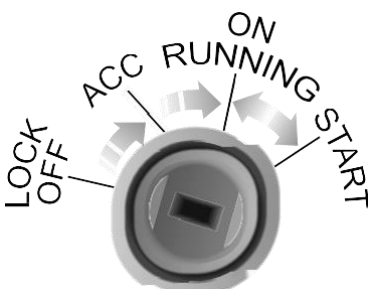

El interruptor START/STOP está situado en el lado derecho de la columna de dirección. La función de cada posición es la siguiente:

Posición LOCK/OFF

- La llave se puede introducir o extraer.
- Después de parar el motor y sacar la llave, gire el volante hacia un lado para bloquearlo.

Posición ACC

- El motor no se pone en marcha y no se puede sacar la llave.
- Algunos equipos eléctricos y accesorios individuales se pueden accionar, como los elevalunas eléctricos.

Posición ON/RUNNING

- Todo el equipo eléctrico está operativo.

- Después de arrancar el vehículo, el motor funciona.

Posición START

- El motor funcionará después del arranque.
- Suelte la llave inmediatamente después de arrancar el motor, el interruptor START/STOP volverá a la posición ON/RUNNING automáticamente.
- Cuando el motor está arrancando, algunos equipos eléctricos quedan aislados durante el arranque.

Nota: La llave sólo puede girarse de la posición ACC a la posición LOCK/OFF cuando la palanca de cambios está en posición P（aparcamiento）.

Nota: Cuando el interruptor START/STOP está en la posición OFF, si se abre la puerta del lado del conductor, suena un aviso acústico para indicar que no se ha sacado la llave.

Nota: Cuando el volante está bloqueado y la llave no puede girarse de la posición OFF a la posición ACC, gire ligeramente el volante mientras gira la llave para desbloquear el volante.

Interruptor START/STOP (Arranque Sin Llave)*

El interruptor de START/STOP sin llave está situado en el salpicadero a la derecha de la columna de dirección, es un interruptor de tipo botón.

Nota: Para hacer funcionar el sistema, la llave a distancia debe estar en el coche. Para extraer la palanca de cambios de la Posición de Estacionamiento, el interruptor START/STOP debe estar en la posición ON/RUNNING y el pedal de freno debe estar pisado.

Las pantallas que indican el estado operativo son las siguientes:

Indicador Apagado (OFF)

- El motor se apaga en esta posición.

Luz Amarilla (ACC)

- Se pueden accionar algunos equipos eléctricos, como los elevalunas eléctricos.
- Si se pulsa el interruptor START/STOP sin pisar el pedal del freno o del embrague mientras el motor está apagado, el sistema pasará al estado ACC, lo que hará que se encienda el indicador amarillo del botón del interruptor.

Luz Verde (ON/RUNNING)

- Todo el equipo eléctrico está operativo.
- Conduzca y arranque el vehículo.
- Mientras está en el estado ACC, si se pulsa el interruptor START/STOP sin pisar el freno de pie o el pedal del embrague, el sistema pasará al estado ON, el indicador verde se iluminará.

Nota: Después de girar el interruptor START/STOP a la posición OFF y abrir la puerta, si la llave sigue en el vehículo, el aviso acústico sonará al cerrar la puerta, para recordarle que la llave sigue en el vehículo.

Si su coche está sometido a fuertes señales de radio, los sistemas de acceso y arranque sin llave pueden sufrir interferencias y no funcionar correctamente. Consulte el "Procedimiento de Arranque Alternativo".

Arrancar el Motor (Arranque con Llave) *

Nunca arranque o deje el motor en marcha en un edificio sin ventilación. Los gases de escape son venenosos y contienen monóxido de carbono, que puede provocar la pérdida del conocimiento e incluso pueden ser mortales.

Los Catalizadores y los filtros de partículas pueden resultar dañados si se utiliza un combustible incorrecto o si se produce un fallo de encendido del motor. Antes de arrancar el motor, lea atentamente el contenido de la sección "Catalizador y filtro de partículas".

Operación de Arranque del Motor

1. Apague todos los equipos eléctricos innecesarios (incluido el aire acondicionado);
2. Ponga el freno de estacionamiento (consulte el apartado "Sistema de Frenos" de esta sección);
3. Para los vehículos con transmisión automática, asegúrese de que la palanca de cambios esté en la posición P o N;

Nota: Cuando la palanca de cambios está en cualquier otra posición, el motor no puede arrancar.

4. En el caso de un vehículo con transmisión manual, asegúrese de que está seleccionado el punto muerto y que el pedal del embrague está pisado a fondo;
5. Introduzca la llave, gírela hasta la posición START y suelte la llave inmediatamente después de arrancar el motor.

Nota: Después de arrancar el motor, si no se suelta la llave inmediatamente, el motor de arranque seguirá funcionando, lo que no sólo descargará la batería, sino que también dañará el motor de arranque y el catalizador y filtro de partículas.

Arrancar el Motor（Arranque sin Llave） *

Arrancar el motor:

1. Apague todos los equipos eléctricos innecesarios (incluido el aire acondicionado);
2. Ponga el freno de estacionamiento (consulte el apartado "Sistema de Frenos" de esta sección);
3. Para los vehículos con transmisión automática, asegúrese de que está seleccionado P o N y pise el pedal de freno.
4. En el caso de los vehículos de transmisión manual, asegúrese de que está seleccionado el punto muerto y que el pedal del embrague está pisado a fondo.
5. Pulse el interruptor Iniciar/Detener (no mantenga pulsado el botón, suéltelo inmediatamente).

Procedimiento de Arranque Alternativo (Transmisión Automática)

Si el vehículo se encuentra en una zona donde hay fuertes señales de radio que causan interferencias o el estado de la batería de la llave inteligente es bajo, siga los siguientes pasos para intentar arrancar el vehículo:

1. En los vehículos con portavasos, retire el portavasos.
2. Coloque la llave inteligente en el centro del portavasos de la consola central con los botones hacia arriba, como se muestra en la ilustración.
3. Asegúrese de que se ha seleccionado P o N, pise el pedal de freno y, a continuación, pulse el interruptor START/STOP para arrancar el vehículo.

Si el inmovilizador no se puede liberar después de que el coche haya salido de la zona de fuertes interferencias de radio o se haya sustituido la batería de la llave

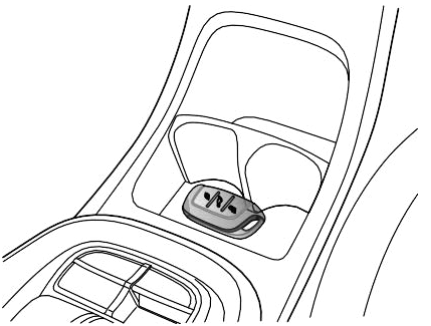

inteligente, consulte a un Reparador Autorizado MG.

Procedimiento de Arranque Alternativo (Transmisión Manual)

Si el vehículo se encuentra en una zona donde hay fuertes señales de radio que causan interferencias o el estado de la batería de la llave inteligente es bajo, siga los siguientes pasos para intentar arrancar el vehículo:

1. Coloque la llave inteligente en el centro del portavasos de la consola central con los botones se muestra en la ilustración A).

No ohadilla de la guantera pe l logotipo de arranque de rep inferior de la guantera pe ra en la ilustración B).



2. Pise el pedal del embrague y pulse el interruptor START/STOP para arrancar el vehículo.

Si el inmovilizador no se puede liberar después de que el coche haya salido de la zona de fuertes interferencias de radio o se haya sustituido la batería de la llave inteligente, consulte a un Reparador Autorizado MG.

Precauciones para el Arranque del Motor

La velocidad de ralentí disminuirá después del calentamiento del motor. No aumente las revoluciones del motor inmediatamente después de su arranque. Haga funcionar progresivamente el motor y la transmisión para que el aceite pueda precalentarse y lubricar todos los componentes de funcionamiento.

NO pise el pedal del acelerador mientras arranca y NO accione el motor de arranque durante más de 15 segundos seguidos.

A temperaturas de -10°C e inferiores, los tiempos de arranque del motor aumentarán. Es esencial que todos los equipos eléctricos innecesarios estén desconectados mientras se realiza el arranque.

Su coche está controlado por sistemas de control electrónico. Al arrancar el motor, asegúrese de que no hay dispositivos electrónicos que puedan crear interferencias electromagnéticas cerca del vehículo. Esto puede causar problemas con los sistemas de control

Parar el Motor

Detenga el motor de la siguiente manera:

1. Después de detener el vehículo, continúe apretando pedal de freno hasta que se active el freno de estacionamiento;
2. Ponga el freno de mano;
3. En los vehículos con transmisión automática, asegúrese de que la palanca de cambios esté en la posición P.
4. En el caso de los vehículos con transmisión manual, asegúrese de que la palanca de cambios esté en posición neutral.
5. Para vehículos con arranque por llave, gire la llave de Posición ON/RUNNING a la posición LOCK/OFF, el motor se apagará y se podrá retirar la llave.
6. Para los vehículos con arranque sin llave, pulse el interruptor START/STOP para apagar el motor.

Nota: Después de remolcar o conducir a gran velocidad (especialmente cuando hace calor), se recomienda dejar el motor al ralentí durante unos minutos antes de apagarlo, lo que permite

que el sistema de refrigeración trabaje continuamente para reducir la temperatura del motor.

Conducción Económica y Medioambiental

Rodaje

El motor, la transmisión, los frenos y los neumáticos necesitan tiempo para "asentarse" y adaptarse a las exigencias de la conducción diaria. Durante los primeros 1500 km, preste atención a los siguientes consejos para mejorar el rendimiento de la operación a largo plazo:

- No permita que el motor supere las 3.000 rpm en ninguna marcha ni que la velocidad del vehículo supere los 120 km/h.
- No opere con el acelerador a fondo ni permita que el motor trabaje en cualquier marcha.
- No conduzca a una velocidad constante (ni a alta ni a baja velocidad).
- Evite en lo posible las frenadas bruscas.

A partir de los 1.500 km, las revoluciones del motor pueden aumentar gradualmente.

Protección del Medio Ambiente

Su vehículo ha sido diseñado con la última tecnología para minimizar el impacto medioambiental de las emisiones de escape.

Conducir con Lluvia o Nieve



El frenado de emergencia, la aceleración y la dirección en carreteras resbaladizas reducirá la capacidad de manejo del coche y el agarre.

Cuando llueve, los cristales pueden empañarse, reduciendo la visibilidad (utilice la función de desempañado del aire acondicionado).

El agarre se reducirá, así que por favor conduzca con cuidado. Reduzca la velocidad cuando llueva.

Evitar el aquaplaning (efecto de una película de agua entre los neumáticos y la carretera) que afecta a las prestaciones de dirección y frenado.

Su MG está equipado con el sistema de limpieza de los discos de freno, que se activa con los limpiaparabrisas o con el sensor de lluvia (si está instalado). Esto ayudará a mantener las pastillas y los discos de freno libres de agua y ayudará a restaurar el rendimiento de los frenos.

Evite conducir por zonas de inundaciones después de una lluvia intensa, ya que puede provocar daños graves en el vehículo.

Conducción y Mantenimiento Económico

A continuación, se ofrecen algunas sugerencias para ahorrar combustible y prolongar la vida útil de los vehículos.

- Mantenga la presión correcta de los neumáticos; una

presión de aire insuficiente acelerará el desgaste de los neumáticos y desperdiciará combustible.

- No cargue con peso innecesario. Las cargas pesadas aumentarán la carga del motor, lo que supondrá un mayor consumo de combustible.
- Evite que el motor esté al ralentí durante mucho tiempo.
- Mantenga una aceleración lenta y suave y evite una aceleración brusca; cambie a una marcha superior lo antes posible.
- Evite que el motor trabaje o funcione en exceso. Elija las marchas adecuadas según las condiciones de la carretera.
- Evite las aceleraciones o desaceleraciones continuas. Un estilo de conducción de parada y arranque consumirá más combustible.
- Evite detenerse y frenar innecesariamente, mantenga una velocidad constante e intente anticiparse a los semáforos. Mantenga una distancia adecuada con los demás vehículos para evitar frenadas de emergencia y reducir el desgaste de las pastillas de freno.
- Evite, en la medida más posible, las zonas de congestión y atascos.
- No pise el pedal del freno, esto puede causar un desgaste prematuro, sobrecalentamiento y un mayor consumo de combustible.
- Mantenga una velocidad adecuada en la carretera. Las velocidades más altas consumen más combustible. Una velocidad adecuada puede ahorrar combustible.
- Mantenga la correcta alineación de las ruedas. Evite la colisión con el bordillo y reduzca la velocidad en superficies irregulares. Una alineación de las ruedas

fuera de las especificaciones no sólo provoca un desgaste excesivo de los neumáticos, sino que también aumenta la carga del motor y el consumo de combustible.

- Evite conducir por el barro o las playas. Esto evitará corrosión de los bajos del vehículo.
- Mantenga el vehículo de acuerdo con las recomendaciones de MG. Los filtros de aire, aceite, etc. sucios reducen el rendimiento del motor y aumentan el consumo de combustible. Para prolongar la vida útil de todos los componentes y reducir los costes de funcionamiento, es necesario realizar un mantenimiento regular aprobado por MG.
- No detenga el motor inmediatamente después de conducir a alta velocidad o de subir largas subidas o de arrastrar un remolque. Deje que el motor funcione al ralentí de 20 a 100 segundos, dependiendo de la carga y las condiciones de conducción. Evite acelerar bruscamente con el motor frío.

Mantenimiento

Hacer que el vehículo sea revisado regularmente

Las revisiones periódicas garantizan un consumo óptimo de combustible y minimizan los contaminantes de los gases de escape, además de prolongar eficazmente la vida útil del coche.

Compruebe regularmente la presión de los neumáticos

Los neumáticos poco inflados aumentan la resistencia a la rodadura del coche, lo que, a su vez, incrementa el consumo de combustible. Los neumáticos excesivamente inflados o insuficientemente inflados se desgastan más rápidamente y también tienen un efecto perjudicial en las características de manejo del coche.

No llevar cargas innecesarias

El peso adicional de las cargas innecesarias supone un gasto de combustible, especialmente en condiciones de parada y arranque en las que el coche debe arrancar con frecuencia desde la parada.

Catalizador y Filtro de Partículas

Las temperaturas de los sistemas de escape que contienen filtros de partículas y catalizadores pueden ser extremadamente altas, NO aparque en un terreno en el que materiales combustibles como la hierba seca o las hojas puedan entrar en contacto con el sistema de escape - en tiempo seco podría producirse un incendio.

El sistema de escape incorpora un catalizador y un filtro de partículas (según el modelo), que transforman las posibles emisiones nocivas del motor en gases más respetuosos con el medio ambiente. La disposición de los sistemas de escape difiere entre los distintos motores. Las características del escape de 1,5L (A). Las características del escape del 1.0T (B).



Los catalizadores y los filtros de partículas se dañan fácilmente por un uso inadecuado, especialmente si se utiliza el combustible o el aceite con las especificaciones incorrectas.

Combustible

- Utilice sólo el combustible recomendado para su vehículo
- No deje nunca que el coche se quede sin combustible, ya que podría dañar gravemente el catalizador y el filtro de partículas.

Aceites de Motor

- Se recomienda utilizar únicamente aceites que cumplan las especificaciones del fabricante. El uso de aceites que no cumplen con las especificaciones del fabricante puede dañar el filtro de partículas, por ejemplo, los aceites de bajo SAPS pueden afectar a la capacidad de cenizas del filtro de partículas.

Inicio de

- No continúe operando el arrancador después de algunos intentos fallidos; busque un Reparador Autorizado MG.
- No accione el motor de arranque si se sospecha que hay un fallo de encendido del motor y no intente eliminar un fallo de encendido pisando el pedal del acelerador.
- No intente empujar o remolcar el coche para arrancarlo.

Regeneración

- En ocasiones, el filtro de partículas puede necesitar una regeneración. Su vehículo realizará automáticamente este procedimiento cuando se cumplan determinadas condiciones. Durante este proceso puede experimentar una ligera pérdida de potencia y un funcionamiento irregular del motor.

Conduciendo

Preste atención a las siguientes condiciones:

- No sobrecargue ni revolucione excesivamente el motor.
- No detenga el motor cuando el vehículo esté en movimiento con una marcha seleccionada.
- Acuda a un Reparador Autorizado MG si cree que el consumo de aceite de su coche es anormal.
- Si sospecha que hay un fallo de encendido, o el coche carece de potencia durante la conducción, siempre que el motor haya alcanzado su temperatura normal de funcionamiento, puede conducirse LENTAMENTE (con riesgo de dañar el catalizador y el filtro de partículas) hasta un Reparador Autorizado MG.
- No circule por terrenos que puedan someter los bajos del vehículo a fuertes impactos.

Nota: Cualquier fallo de encendido del motor, pérdida de rendimiento del motor o atasco del mismo, podría dañar gravemente el catalizador y el filtro de partículas. El mantenimiento periódico debe llevarse a cabo de acuerdo con el programa especificado en la "Cartera de Servicios". Queda prohibida cualquier modificación del motor sin estar autorizada.

Sistema de Combustible

Requisitos de Combustible

Utilice sólo el combustible recomendado que cumpla con las normas nacionales. Se podrían producir

daños graves en el catalizador, reducción de la potencia/par del motor y el aumento del consumo de combustible si se utiliza el combustible incorrecto.

Utilice el combustible recomendado y certificado por el fabricante. Véase "Parámetros principales del motor" en "Datos técnicos".

Si se utiliza un combustible de grado inferior, puede producirse un ruido de golpeteo del motor, por favor, utilice el combustible de grado recomendado o superior lo antes posible. Si el ruido de golpeteo del motor sigue siendo perceptible después de utilizar el combustible recomendado o de grado superior, póngase en contacto con el Reparador Autorizado MG inmediatamente.

Precauciones de Seguridad en una Estación de Servicio de Combustible

Los gases del combustible de los vehículos son altamente inflamables y, en espacios confinados, también son extremadamente explosivos.

Tenga siempre cuidado al repostar:

- Apague el motor.
- No fume ni utilice una llama.
- No utilice el teléfono móvil.
- Evite derramar el combustible.
- No llene el depósito en exceso

Llenado de Combustible

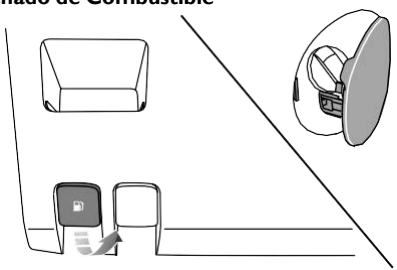

Tapa del Depósito de Combustible

La tapa del depósito de combustible está situada en la aleta trasera derecha. Tire de la palanca de liberación de la tapa del depósito de combustible situada debajo del paquete de instrumentos del lado del conductor para abrir la tapa.

Tapa del Depósito de Combustible

Desenrosque el tapón de llenado en sentido contrario a las agujas del reloj y deje salir la presión que pueda haber en el interior del depósito, antes de retirar el tapón.

Después de repostar, apriete el tapón de llenado en el sentido de las agujas del reloj hasta que oiga un "clic".

Repostar

No llene completamente el depósito si el vehículo va a estar aparcado bajo la luz directa del sol o a una

temperatura ambiente elevada, ya que la expansión del combustible podría provocar derrames. El tubo de llenado de combustible está diseñado para aceptar una boquilla de llenado estrecha y larga. Hay una tapa en la boca de llenado, introduciendo bien la boquilla de llenado antes de llenar el combustible, la tapa puede abrirse completamente.

Arranque el motor después de llenar el combustible. Después de repostar, si el motor funciona de forma irregular, apáguelo y acuda a un Reparador Autorizado MG antes de intentar volver a arrancar el motor.

Transmisión automática de 6 velocidades *

Instrucciones

La siguiente información es muy importante, por favor, léala cuidadosamente antes de usarla.

- Antes de arrancar el motor, coloque la palanca de cambios en la posición P o N, asegúrese de que el pedal de freno está presionado y el freno de estacionamiento está activado.
- Después de que el motor haya arrancado, asegúrese de que el pedal de freno y el freno de estacionamiento estén activados, cambie la palanca a la marcha requerida.
- Suelte el freno de estacionamiento y mantenga el freno de pie hasta que esté listo para maniobrar el vehículo. Una vez liberado el freno de pie, en carretera plana, el vehículo arrancará automáticamente a baja velocidad sin necesidad de pisar el acelerador.
- No mueva la palanca de cambios a P o R desde D mientras conduce, ya que esto causará graves daños a la transmisión o provocará un accidente.

Cambio de Velocidad

Un botón de bloqueo amortiguado por un muelle, situado en la palanca de cambios, sirve para evitar que se seleccione por error P (stacionamie cha atrás) cuando el selecto de marc ras posiciones.

Fu to de de

ien esario, no se
ien n de bloqueo
te el c a.

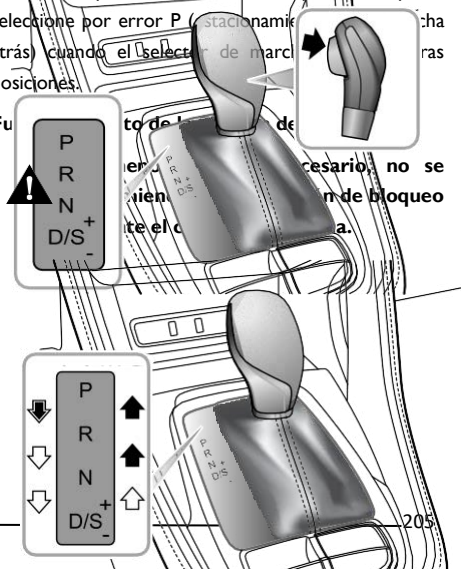

La transmisión automática es de 6 velocidades.

Nota: Las letras o números resaltados en el centro de información indican la marcha o el modo seleccionado.

Durante el cambio de marchas, accione la palanca de cambios según las instrucciones indicadas por las siguientes flechas:

⇨ Cambio de marcha libre.

Mantenga pulsado el botón de bloqueo para cambiar de marcha.

Mantenga pulsado el botón de bloqueo y pise el pedal de freno para cambiar de marcha.

Posición de la Palanca de Cambios

⚠ **La palanca de cambios debe colocarse en la posición P cuando se aparca.**

⚠ **NO mueva la palanca de cambios a P o R desde la posición D durante la conducción, ya que esto causará graves daños en la transmisión o provocar un accidente.**

- Aparcamiento P

  Cuando la palanca de cambios está en esta posición, la transmisión se bloquea mecánicamente. Utilice esta marcha sólo cuando el vehículo esté parado y con el freno de mano puesto.

Nota: Cuando el vehículo se estacione en una pendiente, pise el pedal de freno y aplique

primero el freno de estacionamiento y luego seleccione la marcha P.

- Marcha atrás 'R'

  Seleccione esta marcha sólo cuando el vehículo esté parado y el motor esté funcionando al ralentí.

- Neutro 'N'

  Seleccione esta marcha cuando el vehículo esté parado y el motor funcione al ralentí durante un breve periodo de tiempo (por ejemplo, cuando se espera a un semáforo).

- Conducción 'D'

  Se utiliza para la conducción normal y permite la selección automática de 6 marchas en función de la velocidad del vehículo y la posición del acelerador.

- Modo deportivo S

  Seleccione este modo cuando se requiera un rendimiento de aceleración más deportivo.

- + Cambio ascendente

  En el modo manual, cambie la transmisión a la siguiente marcha alta disponible.

- - Cambio descendente

  En modo manual, reduzca la transmisión a la siguiente marcha baja disponible.

Velocidad del Cambio de Marchas

Al seleccionar D, el controlador de la transmisión realizará los cambios de marcha teniendo en cuenta una serie de factores, como el régimen del motor, la velocidad del vehículo y la posición del acelerador. Una ligera presión del pedal del acelerador dará lugar a un cambio de marcha a bajas velocidades, mientras que una mayor presión al pedal dará lugar a cambios de marcha en velocidades más altas.

Reducción de Marcha

Las ruedas motrices pueden patinar cuando se activa la reducción de marcha en superficies con poca adherencia, lo que puede provocar que el vehículo se salga de control.

Con la marcha D seleccionada, pisar el pedal del acelerador hasta el fondo en un solo movimiento (también conocido como Kick-down, sobre gas o sobremarcha) proporcionará un mejor rendimiento de aceleración durante los adelantamientos. En determinadas condiciones, permitirá que la transmisión cambie a una marcha inferior inmediatamente y proporcione una aceleración rápida. Una vez que el pedal del acelerador se suelte, se reanudará la marcha alta adecuada (en función de la velocidad del vehículo y de la posición del pedal del acelerador).

Conducción en Pendiente

En los casos en que se requiera una parada corta en una pendiente como un atasco, NO accione momentáneamente el acelerador para evitar el "retroceso". Esto podría provocar el sobrecalentamiento de la transmisión y causar años.

Arranque en pendiente

En los casos de arranques en pendiente, cuando el vehículo ha estado parado durante algún tiempo, se ha soltado el pedal de freno y se ha activado el freno de estacionamiento electrónico, se puede utilizar la función de asistencia al arranque del freno de estacionamiento electrónico (EPB) para evitar que el vehículo ruede hacia atrás. Con el cinturón de seguridad abrochado de forma segura, pise el pedal de freno, aplique el sistema electrónico de freno de estacionamiento y seleccione la marcha deseada (D/R/S), luego suelte pedal de freno; pise el pedal del acelerador para poner en marcha el vehículo, el sistema electrónico de freno de estacionamiento se desactivará automáticamente.

Los modelos equipados con control de retención en pendiente pueden utilizar esta función para ayudar a los arranques en pendiente. Para más detalles sobre el sistema de control de la pendiente, consulte el apartado "Control de retención en pendiente (HHC)" de la sección "Sistema de Frenos".

Nota: La asistencia de estas funciones no puede desafiar las leyes de la física. NO conduzca el vehículo más allá de sus limitaciones físicas, ya que se producirá una pérdida de control.

Conducción cuesta abajo

La aplicación repetida del pedal de freno puede provocar el sobrecalentamiento de los frenos. Esto provocará una reducción en el rendimiento de los frenos y puede incluso provocar un fallo de los mismos.

Si se desciende una colina durante largas distancias, se aconseja mover la palanca de cambios hacia la derecha y seleccionar el modo manual. Esto permite la selección manual de la marcha. Utilizar una marcha más corta para ayudar a reducir la velocidad del vehículo y evitar así el uso excesivo de los frenos. Si se alcanza un umbral, el vehículo cambiará automáticamente a una marcha superior, en estos casos es necesario utilizar los frenos para reducir la velocidad del vehículo, al mismo tiempo que se vuelve a seleccionar la marcha inferior.

Modo de Control

Modo Económico

Al seleccionar D, el vehículo pasa automáticamente al modo económico. La pantalla del centro de información mostrará "D". El modo económico proporciona un consumo de combustible y unas emisiones óptimas.

Modo Deportivo

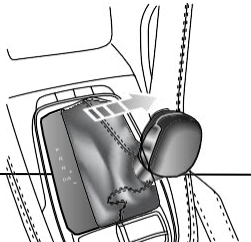

Una vez seleccionado D, mueva la palanca de cambios hacia la derecha para seleccionar S y activar el modo deportivo (la marcha que aparece en el centro de información cambia a "S"). En el modo Sport, la transmisión sube de marcha más tarde, para aprovechar al máximo las reservas de potencia del motor.

Cuando se requiera una mejor aceleración, seleccione el modo Sport, pero tenga en cuenta que el consumo de combustible aumentará al conducir en modo Sport.

Para salir del modo deportivo, mueva la palanca de cambios hacia la izquierda y vuelva a la posición D.

Modo de Control de Crucero

Con la función de control de crucero activada, la transmisión cambiará a la marcha correspondiente a la velocidad del vehículo de forma automática, evitando así los frecuentes cambios de marcha cuando el sistema necesita mantener una velocidad constante.

Modo Manual

Con el modo deportivo seleccionado, mueva la palanca de cambios hacia "+" o "-", esto activará el modo manual. La marcha mostrada en el centro de información indicará la marcha actual con un número único (1～6).

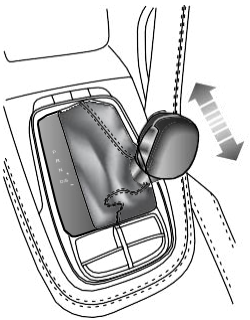

Mueva la palanca de cambios hacia la dirección "+" para subir a la siguiente marcha alta disponible, muévase hacia la dirección "-" para bajar a la siguiente marcha baja disponible.

Con el modo manual seleccionado, si el conductor hace una selección de marcha poco razonable, solicita un cambio ascendente durante las bajas velocidades del motor o solicita un cambio descendente durante las altas velocidades del motor, la transmisión no responderá y permanecerá en la marcha actual. Si el vehículo está en marcha y el régimen del motor cae por debajo de un umbral preestablecido en determinadas marchas, la transmisión reducirá de marcha automáticamente para evitar que se pare el coche; cuando el vehículo acelera, si la velocidad del motor supera un límite preestablecido, la transmisión pasa automáticamente a la siguiente marcha para proteger el motor.

Con el modo manual seleccionado, el centro de información proporcionará indicaciones de cambio de marcha, la flecha ARRIBA o ABAJO se muestra a la derecha del número de posición de la marcha, indicando al conductor que suba o baje de marcha cuando las condiciones lo permitan.

Nota: La operación de cambio de marchas debe realizarse bajo la premisa de garantizar su propia seguridad y respetar las normas de circulación.

Para volver al modo Sport o a cualquier otro modo, desplace la palanca hacia la izquierda y seleccione D.

Fallo de la Transmisión Automática

Si la transmisión automática presenta un problema, se encenderá el testigo de mal funcionamiento del motor en el cuadro de instrumentos o el centro de mensajes mostrará "EP".

Algunos "modos de fallo" harán que la transmisión entre en "Modo Protección", durante este tiempo sólo pueden seleccionarse y/o funcionar ciertas marchas, por ejemplo, la marcha R puede no ser una opción. Si se produce un fallo funcional grave el vehículo no puede ser conducido, por favor, consulte a un Reparador Autorizado MG inmediatamente.

Nota: Cuando el vehículo está en "Modo Protección", las funciones de selección manual de marchas están desactivadas y, por tanto, no están disponibles.

Transmisión Manual *

Transmisión Manual 5 velocidades*

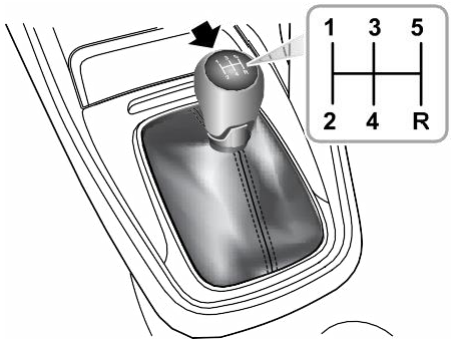

La transmisión manual es de 5 velocidades con 6 marchas, que son: 1ª, 2ª, 3ª, 4ª, 5ª, R (Reverso) respectivamente.

Precauciones durante la conducción:

1. Al seleccionar la marcha R, debe asegurarse de que el vehículo esté completamente parado, esperar un momento y pisar a fondo el pedal del embrague para completar el cambio de marcha.
   Por favor, espere 2 ～ 3 segundos antes de cambiar a la marcha R, de lo contrario se puede dañar la marcha atrás.
   Por favor, espere 1 ～ 3 segundos antes de cambiar a la marcha delantera, de lo contario el mecanismo sincronizador podría sufrir un desgaste excesivo.
2. No apoye la mano en la palanca de cambios mientras conduce la presión de la mano, ya puede provocar un desgaste prematuro del mecanismo de cambio de marchas.
3. No apoye el pie en el pedal del embrague durante la conducción, puesto que puede producirse un desgaste excesivo del embrague.
4. No mantenga el vehículo parado en una pendiente deslizando el embrague. Esto desgastará el embrague.

Indicaciones de Cambio de Marcha

Cuando el vehículo está en movimiento y se suelta el pedal del embrague a fondo, el centro de información mostrará la marcha seleccionada (1-5). Cuando se cumplen las condiciones del cambio de marcha, aparece una flecha hacia arriba/hacia abajo junto al número que indica al conductor que debe subir o bajar de marcha cuando las condiciones de conducción lo permitan.

Nota: La operación de cambio de marchas debe realizarse bajo la premisa de garantizar su propia seguridad y respetar las normas de circulación.

Transmisión Manual de 6 velocidades *

Palanca de Cambios

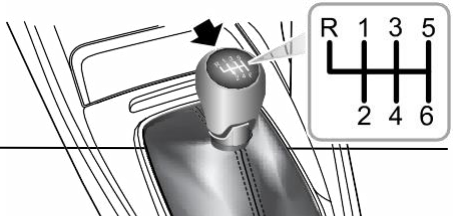

La transmisión manual es de 6 velocidades con 7 marchas, que son: 1ª, 2ª, 3ª, 4ª, 5ª, 6ª, R (Reverso) respectivamente.

Precauciones durante la conducción:

1. Al seleccionar la marcha atrás, debe asegurarse de que el vehículo está completamente parado,

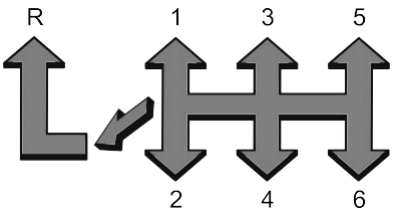

espere un momento y luego pise a fondo el pedal del embrague, desde la posición N, presione la palanca hacia abajo y empújela hacia la izquierda, luego empújela hacia delante hasta la posición R, suelte lentamente el pedal del embrague para completar el cambio de marcha.

Por favor, espere 2 ～ 3 segundos antes de cambiar a la marcha R, de lo contrario se puede dañar la marcha atrás.

Por favor, espere 1 ～ 3 segundos antes de cambiar a la marcha delantera, de lo contrario el desgaste excesivo al sincronizador puede producirse.

2. No apoye la mano en la palanca de cambios mientras conduce
   - la presión de la mano puede provocar un desgaste prematuro del mecanismo de cambio de marchas.
3. No apoye el pie en el pedal del embrague durante la conducción
   - puede producirse un desgaste excesivo del embrague.
4. No mantenga el coche parado en una pendiente usando el embrague. Esto desgastará el embrague.

Indicaciones de Cambio de Marcha

Cuando el vehículo está en movimiento y se suelta el pedal del embrague a fondo, si se cumplen todos los criterios preestablecidos para un cambio de marcha, el centro de información mostrará la marcha recomendada y una flecha para recordar al conductor que debe cambiar a la marcha mostrada cuando las condiciones de conducción lo permitan.

Nota: La operación de cambio de marchas debe realizarse bajo la premisa de garantizar su propia seguridad y respetar las normas de circulación.

Sistema de Frenado

El recorrido libre del pedal de freno es de 0-30 mm.

La conducción con agua o lluvia intensa puede afectar negativamente la eficacia de los frenos. El SCS (Sistema de Control de Estabilidad) incluye una función de limpieza de los discos de freno que se activa cuando se utilizan los limpiaparabrisas. No obstante, mantenga siempre una distancia de seguridad con respecto a otros vehículos y accione de forma intermitente pisar el pedal del freno cuando no se utilicen los limpiaparabrisas.

El sistema de frenos es servoasistido, tenga siempre en cuenta lo siguiente durante la operación:

- La función de servoasistencia depende del vacío, que sólo se produce mientras el motor está en marcha. Nunca permita que el coche vaya por inercia con el motor apagado.
- Si el motor se detiene inesperadamente durante la conducción, detenga el vehículo tan rápido como las condiciones del tráfico lo permitan con seguridad, y no bombee el pedal de freno, ya que el sistema de frenos perderá la servoasistencia restante. Una vez agotada la servoasistencia restante, aplique la fuerza adecuada al pedal de freno para detener el vehículo

con seguridad en las condiciones de tráfico actuales.

- La eficacia del servofreno puede verse afectada por numerosas condiciones, como la pérdida de velocidad del motor, el cambio de la presión atmosférica debido a las diferencias de altitud. Estas condiciones podrían dar lugar a que se requiera una fuerza adicional para accionar el pedal de freno para detener el coche.
- Si la eficacia del frenado se reduce debido a un fallo del vehículo, póngase en contacto con un Reparador Autorizado MG para su mantenimiento lo antes posible.

Distribución Electrónica de la Fuerza de Frenado (EBD)

Su coche está equipado con Distribución Electrónica de Fuerza de Frenado que, para mantener la eficacia de la frenada, distribuye las fuerzas de frenado entre las ruedas delanteras y las traseras, en todas las condiciones de carga.

Asistencia Electrónica a la Frenada (EBA)

Su coche está equipado con asistencia electrónica a la frenada, que reacciona a la velocidad a la que se pisa el pedal del freno. Si, en una situación de emergencia, los frenos se activan más rápido que los límites establecidos en el sistema, entonces se activa el ABS completo para detener el coche en la menor distancia posible.

Sistema Antibloqueo de Frenos (ABS)

Cuando se circula a gran velocidad o hay peligro de aquaplaning, es decir, cuando una capa de agua impide el contacto adecuado entre los neumáticos y la superficie de la carretera, el ABS no puede superar las limitaciones físicas

para detener el coche en una distancia corta. En estos casos, es responsabilidad del conductor mantener una distancia de seguridad con los demás vehículos.

NO bombee el pedal del freno en ningún momento, esto interrumpirá el funcionamiento del ABS y puede aumentar la distancia de frenado.

El ABS puede evitar que las ruedas se bloqueen durante el frenado, lo que permite al conductor mantener el control de la dirección del coche.

En condiciones normales de frenado, el ABS no se activa. Sin embargo, una vez que la fuerza de frenado supera la adherencia disponible entre los neumáticos y la superficie de la carretera, provocando el bloqueo de las ruedas, el ABS entra en funcionamiento automáticamente. Esto se reconocerá por una pulsación rápida que se siente a través del pedal de freno.

Si se produce una situación de emergencia, el conductor debe aplicar todo el esfuerzo de frenado para activar el ABS incluso cuando la superficie de la carretera esté resbaladiza.

Nota: En superficies blandas como nieve en polvo, arena o grava, los vehículos equipados con ABS pueden tener una distancia de frenado mayor que los que no tienen ABS. Esto se debe a que la acción natural de las ruedas bloqueadas

en superficies blandas es acumular una cuña de material delante (o al lado, si se dirige) de la zona de contacto del neumático. Este efecto ayuda al coche a detenerse al frenar o a cambiar de dirección al girar.

El ABS no puede compensar de forma fiable el mal funcionamiento o la falta de experiencia del conductor.

Control de Arranque en Pendiente (HHC)

El HHC tiene limitaciones cuando está sujeto a condiciones adversas como superficies húmedas o heladas y pendientes pronunciadas.

NO salga del vehículo sólo con el HHC activado, puede provocar un accidente grave cuando el HHC se libere.

El HHC requiere presión firme del pedal de freno para generar suficiente presión de frenado y mantener la sujeción.

El HHC asiste al conductor "sujetando" el vehículo durante los arranques en pendiente. Si el conductor suelta el pedal del freno, el HHC mantendrá el vehículo parado durante un breve periodo de tiempo.

Para activar el HHC deben cumplirse las siguientes condiciones:

- La puerta del conductor está cerrada y el cinturón de seguridad del conductor está abrochado.
- El vehículo está detenido en una pendiente durante más de 2 segundos.
- El SCS está activo y sin fallos.
- El freno de estacionamiento está libre de fallos y liberado.
- El motor está en marcha.
- Para los modelos TM, pise el pedal del embrague y seleccione una marcha adelante o una marcha atrás. En los modelos TA, se selecciona la marcha D o R.
- Se ha aplicado la suficiente fuerza sobre el pedal del freno.

Nota: El HHC está disponible tanto en la dirección de avance como en la de retroceso cuando se arranca en pendientes ascendentes.

Control de Descenso de Pendientes (HDC)

El sistema HDC es sólo una función auxiliar. Tiene limitaciones cuando se somete a condiciones adversas como superficies húmedas o heladas y pendientes pronunciadas.

Incluso cuando el sistema HDC está conectado, el conductor debe prestar siempre mucha atención al estado de conducción del vehículo, y tomar control activo cuando sea necesario. En algunos casos, el HDC puede suspenderse o desconectarse temporalmente.

En algunas condiciones de conducción en superficies descendentes (por ejemplo, conducir por una pendiente a gran velocidad o con poca inclinación, etc.), el HDC está inoperativo, el conductor debe mantener el control del vehículo en todo momento y utilizar los frenos para garantizar la seguridad.

El sistema HDC es una función auxiliar especialmente diseñada para la conducción en pendientes pronunciadas. El sistema reduce la velocidad aplicando fuerza de frenado, ayudando así al conductor para conducir en superficies de bajada pronunciada a baja velocidad.

Nota: Cuando el sistema HDC está funcionando, el sistema de frenos producirá una ligera vibración o ruido de funcionamiento, lo cual es un fenómeno normal.

Nota: Durante el funcionamiento del sistema HDC, para los modelos TM, por favor, introduzca una marcha inferior para evitar que el motor se cale. Para los modelos TA, no mueva la palanca de cambios a la posición "N". Esta operación puede desactivar la función HDC.

Activación/desactivación del sistema HDC

Cuando el interruptor START/STOP se pone en ON/RUNNING, el sistema HDC se desactiva por defecto. Utilice el interruptor para encender o apagar el sistema HDC.

El sistema HDC tiene cuatro estados:

1. En espera: Pulse el interruptor del HDC para poner el sistema en modo de espera, el indicador luminoso verde del HDC en el paquete de instrumentos se iluminará.
2. Funcionamiento en modo de espera: Cuando el vehículo entra en una pendiente pronunciada a baja velocidad y el conductor no pisa el freno ni el acelerador, el sistema entra automáticamente en estado de funcionamiento. En este caso, el indicador luminoso del HDC en el cuadro de instrumentos parpadea en verde, lo que puede ir

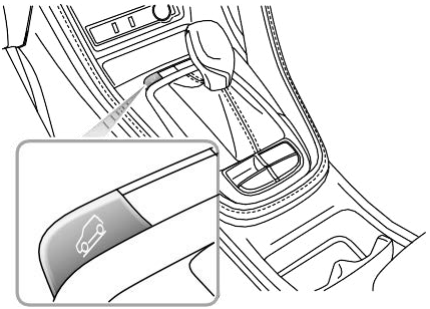

acompañado del ruido de funcionamiento del sistema de frenos. El sistema HDC intentará controlar la conducción del vehículo por la pendiente pronunciada con suavidad.
3. Desactivación temporal: Al pisar el pedal del acelerador o si se pisa el pedal del freno más allá

de un determinado límite mientras el HDC está en funcionamiento, el mismo se desactivará temporalmente.

4. Apagado: Pulse de nuevo el interruptor del HDC para desconectar el sistema, la luz verde del indicador del HDC en el cuadro de instrumentos se apagará.

Nota: Si el vehículo realiza maniobras bruscas de dirección en determinadas pendientes, el sistema HDC puede pasar del estado de espera al estado de funcionamiento.

Nota: Durante el funcionamiento del sistema HDC, el sistema de frenos se presuriza automáticamente y mantiene la presión.

El accionamiento del pedal de freno durante esta fase puede provocar una sensación de "retroceso" a través del pedal. Es un fenómeno normal.

Retención Automática *

La función Retención automática no puede garantizar la estabilidad del vehículo al arrancar o frenar en





pendientes, especialmente en terrenos resbaladizos o superficies heladas.

Cuando la retención automática detiene el vehículo, por razones como la parada del motor, la liberación del cinturón de seguridad o la pulsación del interruptor de Retención Automática, el freno de estacionamiento electrónico está activado. No se puede garantizar que el coche se estabilice en todos los casos. Por ejemplo, las ruedas traseras están en una superficie de carretera resbaladiza, o la inclinación del vehículo es demasiado grande. Por favor, asegúrese de que el coche está estabilizado de forma segura antes de salir.



El conductor debe prestar toda su atención y observar el entorno, aunque el vehículo está equipado con el sistema de retención automática.



La Retención Automática no puede garantizar el funcionamiento del freno de estacionamiento en todos los casos en los que se apaga el motor. Por favor, asegúrese de que el freno de estacionamiento electrónico se activa y el vehículo se estabiliza antes de salir del vehículo.

La función de Retención Automática debe desconectarse durante el uso de lavados automáticos, de lo contrario el freno de estacionamiento electrónico

puede activarse repentinamente y causar daños al vehículo.

Si el vehículo debe detenerse con frecuencia durante un tiempo prolongado (como en semáforos, colas de tráfico o paradas/arranques), y el motor está en marcha, el sistema Retención Automática ayuda a estabilizar el vehículo, permitiéndole retirar el pie del pedal del freno cuando el vehículo está parado y la Retención Automática activa.

La Retención Automática tiene 3 estados principales:

1. En espera:
   Con el cinturón de seguridad del conductor abrochado, la puerta del conductor cerrada y el motor en marcha, pulse el interruptor de Auto Hold para cambiar la función de Off a Estado de Espera. El indicador luminoso del interruptor de retención automática se ilumina.
2. Aparcamiento:
   Con el pedal de freno pisado y el vehículo completamente parado, la función de retención automática pasará del estado de espera al de estacionamiento. En este estado se ilumina el

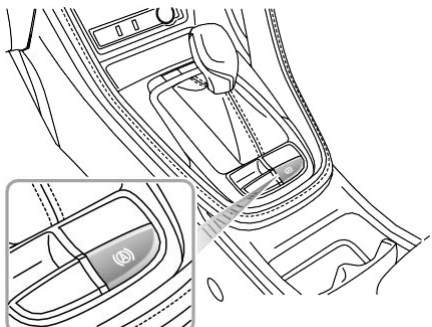

indicador verde en el paquete de instrumentos. Cuando la retención automática está en estado de

estacionamiento, al meter la marcha adelante o la marcha atrás y pisar el acelerador el pedal liberará automáticamente la retención automática función.

3. Apagado:
   Pulse de nuevo el interruptor de retención automática para desactivar la función.

En algunas circunstancias, como soltar el cinturón de seguridad, apagar el motor o permanecer inmóvil durante mucho tiempo, el vehículo saldrá del estado de Estacionamiento Automático. En este momento se aplicará el freno de estacionamiento electrónico.

Nota: El freno de estacionamiento NO se activará cuando se accione el interruptor para desactivar la Retención Automática con el pedal de freno pisado.

Nota: Se recomienda desactivar la función de Retención Automática al entrar en el garaje marcha atrás.

Control de las Luces de Emergencia (HAZ)

Cuando el vehículo circula a alta velocidad, si el conductor realiza una maniobra de frenado de emergencia, las luces de freno parpadean automáticamente para alertar a los conductores que vienen detrás.

Nota: Si las luces de emergencia se accionan manualmente, se suspende la función HAZ.

Cuando se sale de la maniobra de frenado de emergencia (sin detectar una desaceleración fuerte), la función se desconecta después de unos segundos.

Nota: Cuando la velocidad del vehículo desciende a menos de 10 km/h y las luces de freno dejan de parpadear, las luces de emergencia se encienden automáticamente. Pulse brevemente el interruptor de las luces de emergencia o aumente la velocidad a más de 20 km/h durante 5 segundos para apagar las luces de emergencia de peligro.

Protección Activa Contra el Vuelco (ARP)

El sistema ARP no puede superar las leyes de la física. Se trata de una ayuda al conductor para contribuir a la estabilidad del vehículo en condiciones extremas. No es una garantía de que el coche no vaya a volcar.

En los casos en los que el vehículo tiene un centro de masa elevado, el cambio de carril rápido o excesivo puede crear una condición de balanceo. ARP puede utilizar el sistema de frenos para aplicar ciertos frenos para tratar de corregir la condición y ayudar a prevenir el vuelco.

Nota: Durante la aplicación del ARP, las características de la dirección del vehículo

pueden ser notablemente diferentes de las normales.

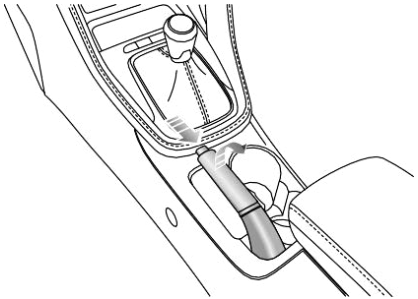

Freno de Estacionamiento *

NO conduzca con el freno de estacionamiento activado, ni aplique el freno de estacionamiento mientras el vehículo está en movimiento. Esto podría dar lugar a la pérdida de control, impedir que el ABS funcione correctamente, e incluso puede causar daños en los frenos traseros.

El freno de estacionamiento funciona sólo en las ruedas traseras. Para poner el freno de estacionamiento, tire de la palanca hacia arriba. Ponga siempre el freno de mano a fondo cuando aparque el vehículo.

Para soltarla, tire ligeramente de la palanca hacia arriba, pulse el botón (flecha en la ilustración) y baje completamente la palanca.

Al aparcar en una pendiente pronunciada, no confíe sólo en el freno de estacionamiento para sujetar el vehículo.

Freno de Estacionamiento Electrónico (EPB) *

En el caso de un mal funcionamiento del EPB en el que no es posible la liberación del mismo no es posible el desbloqueo del EPB, consulte a un Reparador Autorizado MG para realizar una liberación manual de emergencia del freno de estacionamiento.

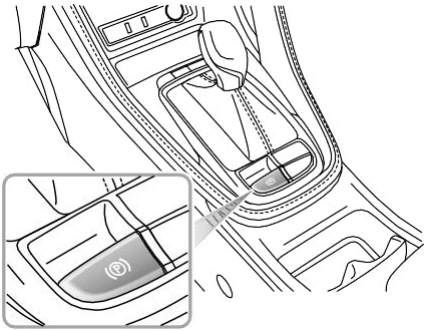

Activación de EPB

- Con el vehículo parado, tire del interruptor del EPB hacia arriba hasta que se encienda el indicador del interruptor del EPB.
- Si el indicador en el interruptor EPB y el indicador en el paquete de instrumentos se iluminan, el EPB está activado.

Nota: Asegúrese de que el EPB se activa cada vez que salga o estacione el vehículo.

Nota: Puede oírse un ruido de motor al activar o liberar el EPB.

En caso de que se agote la batería o se produzca un corte de corriente, no es posible activar o liberar el EPB. Si utiliza "cables de arranque" para suministrar energía temporalmente, consulte "Arranque de Emergencia" en la Información de emergencia.

Liberación de EPB

- Pulse el interruptor START/STOP en ON/ RUNNING, pise el pedal de freno y pulse el interruptor EPB.
- Si el indicador en el interruptor EPB y el indicador en el paquete de instrumentos se apagan, el EPB se libera.

Asistencia de Arranque

El EPB puede predecir la intención del conductor y liberarlo automáticamente.

Si se abrocha el cinturón de seguridad del conductor, se arranca el motor, se selecciona la marcha D o R y se pisa el pedal del acelerador para arrancar, el EPB se liberará automáticamente.

El uso inadecuado del EPB puede provocar accidentes y lesiones. No active el EPB para el frenado del vehículo, salvo en caso de emergencia.

Durante el frenado de emergencia con el EPB, NO desconecte el interruptor de START/STOP, esto podría provocar lesiones graves.

En caso de fallo de los frenos normales, el frenado de emergencia con el EPB puede iniciarse tirando y manteniendo el interruptor del EPB hacia arriba.

- Tire del interruptor del EPB hacia arriba y manténgalo pulsado para realizar el frenado de emergencia. En el proceso de frenado de emergencia, sonará al mismo tiempo un aviso acústico.
- Para cancelar el proceso de frenado de emergencia, suelte el interruptor EPB.

Parada y Arranque Automáticos - Sistema Inteligente de Ahorro de Combustible

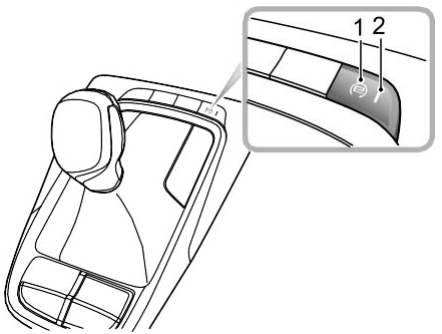

1. Interruptor principal
2. Testigo indicador del interruptor principal

El sistema de parada y arranque del motor se ha incorporado a los vehículos en un esfuerzo por reducir las emisiones. Como su nombre indica, el sistema permite apagar el motor cuando no se necesita y volver a encenderlo automáticamente cuando sí se necesita.

Este sistema viene por defecto "encendido" con el Interruptor de START/STOP en la posición ON/RUNNING, el Testigo Indicador del Interruptor Principal está encendido (2 mostrado en la fig.) y puede ser apagado presionando el Interruptor Principal (1 en la fig.). El testigo del interruptor se apagará.

Nota: Si el vehículo circula por aguas profundas, utilice el Interruptor Principal (1 en la figura) para desconectar el sistema inteligente de ahorro de combustible Stop/Start.

3. Al repostar el vehículo, el interruptor de START/STOP debe estar en "OFF" o la llave extraída del contacto.
4. Vehículos con transmisión automática: Abandonar el vehículo con el selector de marchas en posición de conducción (R/D/S).

Apagado Automático del Motor

Aunque el motor no esté en marcha después de una parada automática, el sistema está preparado para el arranque automático, por lo que las siguientes acciones podrían ser peligrosas:

1. Abandonar el vehículo con el cinturón de seguridad aún abrochado o con una hebilla sustituta insertada.
2. Realización de trabajos o comprobaciones en el compartimento del motor.

Condiciones de Parada Automática del Motor

Condiciones de Parada Automática del Motor (Bajo el Control de Arranque y Parada, Luz Indicadora del Conjunto de instrumentos Encendida)

- El vehículo está parado, es decir, la velocidad =0 mph o km/h.
- La velocidad del vehículo antes de detenerse superaba

los 10 km/h (6 mph).

- Vehículos con transmisión manual: La caja de cambios debe estar en punto muerto y el pedal del embrague suelto.
- En los derivados automáticos, si se selecciona D y se pisa el pedal de freno, el motor se parará automáticamente. Si se cambia el selector de marchas a P/N y se suelta el pedal de freno, se mantendrá el estado de parada del motor.
- La puerta del conductor está cerrada y el cinturón de seguridad está asegurado.
- El capó está cerrado.
- Transmisión en Drive con el freno de pie presionado. (sólo auto)
- No hay exigencias en la dirección. (sólo auto)

Prohibido Parar y Arrancar

Start Stop no funcionará si:

- La temperatura del refrigerante está por debajo de un límite preestablecido.
- El desempañador delantero está encendido.
- La potencia de la batería está por debajo de un límite preestablecido.
- El vacío en el sistema de frenado está por debajo de un límite preestablecido.
- La temperatura del motor de arranque está por encima de un límite preestablecido.
- La marcha atrás está seleccionada o ha sido seleccionada antes de aparcar.
- La demanda de calefacción o refrigeración es demasiado grande.
- El vehículo está parado en ángulos excesivos (sólo

auto)

Arranque Automático del Motor

Con el motor parado en la condición de Stop/Start automático, las siguientes acciones del conductor provocarán un reinicio automático, en este momento el testigo indicador del paquete de instrumentos está apagado.

- Modelos con transmisión automática y en posición D: suelte el pedal de freno o salga de la posición Drive.
- Modelos con transmisión manual: Transmisión en posición Neutra: pise el pedal del embrague o el pedal del acelerador.
- Vehículos con transmisión automática: Suelte el pedal del freno con la palanca de cambios en la posición D, o pise el pedal del freno/acelerador con la palanca de cambios en la posición P/N, o ponga la palanca en la posición Drive(R/D/S).

Con el motor parado en la condición de parada/arranque automático, las siguientes acciones provocarán un reinicio automático.

- La energía de la batería cae por debajo de un límite preestablecido.
- El vacío en el sistema de frenado cae por debajo de un límite preestablecido.
- El vehículo comienza a moverse.
- El interruptor principal (1 en la figura) está pulsado.

En este momento, el testigo indicador del paquete de instrumentos.

Inhibición del Inicio

Nota: Cuando un vehículo equipado con transmisión manual está bajo el control

automático de Stop/Start y se requiere que el motor vuelva a arrancar, pero no se selecciona la posición neutra, el motor volverá a arrancar cuando se seleccione la posición neutra.

Si durante la parada automática del motor se produce alguna de las siguientes condiciones, el motor sólo puede volver a arrancarse con la llave, durante este tiempo se apagará la luz indicadora del paquete de instrumentos.

- El cinturón de seguridad del lado del conductor está desabrochado.
- La puerta del lado del conductor está abierta.
- El capó está abierto.

En este momento la luz indicadora del paquete de instrumentos se apagará para indicar la fase de arranque del motor.

Asistencia en la Parada

Esta función está disponible una vez que el sistema inteligente de ahorro de combustible Stop/Start está activado sin ninguna condición de inhibición.

Si el motor se apaga o se cala mientras el sistema Stop/Start está activado, la selección de punto muerto y la presión sobre el pedal del embrague harán que el motor vuelva a arrancar automáticamente.

Nota: Si la carga de la batería es muy baja, el motor no puede volver a arrancar automáticamente, ni siquiera con la llave. En este caso, se necesita energía externa para arrancar el motor o la batería necesitará ser recargada. Consulte la sección "Arranque de Emergencia" en el capítulo "Información de Emergencia".

Batería

Al cargar la batería, al arrancar el coche con una fuente de alimentación externa o alimentando de energía del vehículo, el cable negativo debe conectarse a una posición adecuada en la carrocería del vehículo. Si no lo hace, el cálculo de la potencia de la batería será inexacto, lo que afectará al control automático de parada/arranque.

NO desconecte el sensor de la batería a menos que sea absolutamente necesario. Desmontaje resultará en un cálculo inexacto de la potencia de la batería que afectará al control automático de parada/arranque.

Nota: Si no se respetan las siguientes directrices, se verá afectado el rendimiento de la batería y el control automático de Start/Stop:

1. **En caso de interrupción de la alimentación (desconexión de la batería), la función Stop/Start automática se suspenderá hasta que el vehículo quede en estado de bloqueo durante al menos 4 horas mientras el sistema reaprende el estado de la batería.**
2. **Si el vehículo funciona continuamente durante más de 100 horas ininterrumpidas, la función Stop/Start se suspenderá hasta que el vehículo se deje en estado de bloqueo durante al menos 4 horas mientras el sistema reaprende el estado de la batería.**

3. **Si la batería necesita ser sustituida, utilice SIEMPRE una pieza original según las especificaciones del fabricante.**

Su incumplimiento puede afectar al sistema automático de Stop/Start automático.

Fallo del Sistema Inteligente de Ahorro de Combustible Stop/Start.

En caso de fallo del Sistema Inteligente de Ahorro de Combustible Stop/Start, contacte con un Reparador Autorizado MG.

El Sistema Inteligente de Ahorro de Combustible Stop/Start puede verse afectado por fallos en otros sistemas del vehículo - en caso de fallo, contacte con un Reparador Autorizado MG.

Arranque Inoperativo, Pérdida Grave de Capacidad de la Batería

En caso de pérdida grave de energía de la batería, es posible que no sea posible el Stop/Start automático y el arranque con llave. En este caso, consulte el apartado "Arranque de emergencia" del capítulo "Información de emergencia".

Sistema de Control de Estabilidad y Sistema de Control de Tracción

Sistema de Control de la Estabilidad (SCS)

El SCS está diseñado para asistir al conductor en el control de la dirección.

Cuando el SCS detecta que el vehículo no se mueve en la dirección prevista, interviene aplicando fuerza de frenado a las ruedas seleccionadas o a través del sistema de gestión del motor para evitar el deslizamiento y ayudar a devolver el coche a la dirección correcta.

Sistema de Control de Tracción (TCS)

El propósito del TCS es ayudar a la tracción, ayudando así al conductor a mantener el control del coche en situaciones en las que una o ambas ruedas motrices giran (por ejemplo, si una rueda está en el hielo y la otra en el asfalto).

El TCS controla la velocidad de conducción de cada rueda de forma individual. Si se detecta una rueda patinando, el sistema frena automáticamente esa rueda, transfiriendo el par de motor a la rueda opuesta, que no patina. Si las dos ruedas giran, el sistema reducirá la velocidad del motor para regular la rotación de las ruedas hasta que se recupere la tracción.

Encendido y Apagado

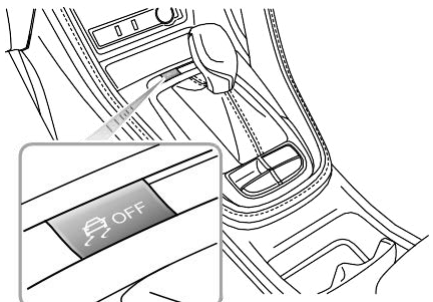

El SCS y el TCS pasan automáticamente al modo de espera cuando el interruptor START/STOP se pone en

ON/RUNNING. Y se pueden apagar después de arrancar el motor.

- Pulse brevemente el interruptor SCS (menos de 2 segundos) para desactivar el TCS.
- Pulse prolongadamente el interruptor SCS (más de 2 segundos) para desactivar el SCS y el TCS.

Nota: Si se pulsa prolongadamente el interruptor SCS durante más de 10 segundos, el sistema piensa que se trata de un mal funcionamiento.

- Pulse de nuevo el interruptor SCS para recuperar el funcionamiento de SCS y TCS.

Nota: La desactivación del SCS y del TCS no afecta al funcionamiento del ABS. Desactive siempre el TCS cuando conduzca con cadenas de nieve instaladas.

Sistema de Control de Crucero

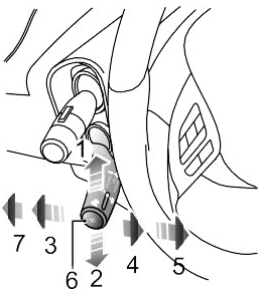

- Aceleración (1)
- Desaceleración (2)
- Cancelación de Crucero (3)
- Crucero en Espera (4)
- Reanudar Crucero (5)
- Activado de Crucero (6)
- ASL Standby (7)

El control de crucero permite al conductor mantener una velocidad constante en la carretera sin utilizar el pedal del acelerador. Esto es especialmente útil para los viajes en autopista, o para cualquier viaje en el que se puede mantener una velocidad constante durante un periodo prolongado.

Activación del Sistema de Control de Crucero

El sistema de control de la velocidad de crucero se acciona con una palanca situada en el lado izquierdo del volante, debajo de la palanca de las luces.

Con el interruptor START/STOP en la posición ON/RUNNING, si el interruptor de la palanca está en la posición 'ASL Standby' (7 en la figura), el control de crucero está desactivado. Para poner el control de crucero en 'Standby', tire del interruptor de la palanca a 'Cruise Standby' (4 en la figura), la luz indicadora amarilla en el paquete de instrumentos se iluminará indicando que el sistema está en modo 'Cruise Standby'.

Con el sistema en 'Standby' cuando la velocidad actual del vehículo es superior a 40 km/h, pulse el botón 'Cruise Set' (6 en la figura). El indicador del cuadro de instrumentos cambiará a verde y el control de crucero entrará en estado activado. El rango de funcionamiento es de 40 a 200 km/h.

La velocidad objetivo del sistema de crucero se fijará a la velocidad actual, y el sistema de crucero se activará. En este momento, el sistema de control de crucero mantendrá la velocidad establecida sin presionar el pedal del acelerador.

Nota: La velocidad fijada en la memoria del control de crucero se cancelará cuando la palanca del control de crucero se coloque en la posición "ASL Standby" (figura 7) o se apague el interruptor START/STOP.

Ajuste de la Velocidad Objetivo de Crucero

Cuando el control de crucero está activo, se puede aumentar o disminuir la "velocidad objetivo":

Empuje el interruptor de palanca hacia arriba (1 en la figura), esto aumentará la velocidad.

Empuje el interruptor de palanca hacia abajo (2 en la figura), esto disminuirá la velocidad.

Suelte el interruptor de la palanca cuando alcance la velocidad deseada.

Empuje brevemente el interruptor de la palanca hacia arriba o hacia abajo para aumentar/disminuir la velocidad objetivo del vehículo en incrementos de 1 km/h, entonces el vehículo acelerará/desacelerará hasta la nueva velocidad objetivo.

Si se pisa el acelerador en cualquier momento, se anula el control de crucero y se puede acelerar para realizar maniobras como los adelantamientos. Al soltar el acelerador, el vehículo vuelve a la velocidad objetivo establecida.

Pausa/Espera

El control de crucero se desconecta y se pone en "Standby" si:

- Palanca interruptora movida a la posición de 'Cancelación de Crucero' (3 en la figura).
- Pedal de freno pisado.
- La palanca de cambios automática se mueve a P, R o N.
- Cambio de marchas manual realizado.
- Pedal de embrague pisado.
- Las condiciones inician la intervención del SCS.
- Una pendiente provoca una disminución excesiva de la velocidad.

Reanudar

Si el control de crucero permanece activado después de la desconexión, al mover el interruptor de la palanca a "Reanudación de Crucero" (5 en la figura) se restablecerá la velocidad objetivo al ajuste anterior a la desconexión.

Nota:

- **No utilice nunca el sistema de control de crucero en la marcha atrás.**
- **NO utilice el control de crucero en condiciones inadecuadas, como por ejemplo en superficies resbaladizas, con lluvia excesiva o en condiciones de tráfico que NO sean adecuadas para mantener una velocidad constante.**
- **Cuando no se utilice, asegúrese de que el interruptor de palanca esté en la posición "ASL Standby" (7 en la figura).**
- **Cuando la transmisión automática está en modo "Sport", no se recomienda utilizar el**

sistema de control de crucero.

- **Durante el funcionamiento del sistema de control de crucero, la velocidad real puede desviarse de la velocidad de crucero objetivo en cierta medida debido a las condiciones de la carretera (como la subida, la bajada, etc.).**
- **Si la velocidad real es excesivamente inferior a la velocidad objetivo o se activa el SCS debido a la pendiente o al firme de la carretera, el sistema de control de crucero puede pasar automáticamente al modo de espera.**
- **NO accione el interruptor durante periodos excesivamente largos, ni pulse varios interruptores simultáneamente, ya que esto puede hacer que el sistema falle. Si se produce esta situación, cuando sea seguro hacerlo, haga un ciclo de encendido.**

Sistema de Límite de Velocidad Activo (ASL)

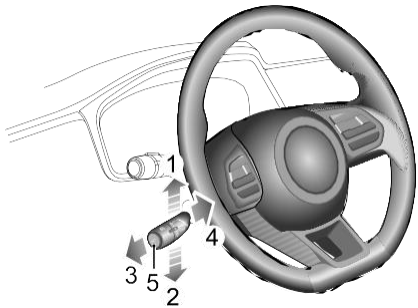

1. Aumento del límite de velocidad
2. Disminución del Límite de Velocidad
3. ASL Standby
4. Crucero en Espera
5. Set (Activar)

El sistema de Límite de Velocidad Activo (LVA) está diseñado para controlar la velocidad del vehículo manteniéndola por debajo de la velocidad establecida por el conductor.

El sistema ASL comparte el mismo interruptor de palanca que el sistema de control de crucero, situado a la izquierda del volante, debajo de la palanca de los intermitentes. El interruptor puede alternar entre ambas funciones, pero sólo puede funcionar una de ellas a la vez.

Activar

La velocidad objetivo deseada del sistema ASL se muestra en el cuadro de instrumentos, consulte el apartado "Centro de Información" en la sección "Instrumentos y Mandos". Con el interruptor START/STOP en la posición ON/RUNNING y el interruptor de palanca en "ASL Standby" (3 en la figura), el ASL está en modo de espera por defecto, moviendo brevemente el interruptor de palanca hacia arriba/abajo (1,2) se ajusta la velocidad objetivo del ASL. El rango de ajuste de la velocidad objetivo es de 30 a 200 km/h, y la velocidad objetivo debe ser un múltiplo de 5.

El valor del límite de velocidad objetivo aumentará o disminuirá en 5 km/h cada vez que el interruptor de la palanca se mueva brevemente hacia arriba o hacia abajo.

Al pulsar el botón "Set" (5 en la figura) se activará el sistema ASL y se fijará el límite de velocidad. La luz indicadora de ASL en el paquete de instrumentos se encenderá.

Cuando se activa, si la velocidad del vehículo es mayor que la velocidad objetivo introducida por el usuario, el sistema comenzará inmediatamente a reducir la velocidad del vehículo hasta el objetivo introducido.

Reducción de Marcha

Con el sistema activo, si es necesario acelerar el vehículo, por ejemplo, en una maniobra de adelantamiento, se puede anular el sistema pisando el pedal del acelerador a fondo hasta que se ha reducido marcha. La posición de reducción de marcha es aproximadamente en el total del recorrido del pedal del acelerador presionado. Una vez alcanzada la posición de reducción de marcha, el sistema ASL entra en un estado de espera y devuelve el funcionamiento del vehículo al usuario, acelerando según la demanda del pedal del acelerador.

Después de una acción de reducción de marcha, una vez que la velocidad del vehículo ha caído por debajo de la velocidad objetivo originalmente controlada, el sistema ASL se reanudará automáticamente y controlará el vehículo a la velocidad objetivo retenida en el sistema.

Suspender el ASL

Cuando el ASL está activo, para suspender la función pulse el botón "Cruise Standby" (4) y el sistema ASL saldrá del estado de espera devolviendo el control al pedal del acelerador.

Nota: Cuando se suspende mediante el botón "Cruise Standby" (4), la velocidad objetivo introducida previamente se conservará en la memoria del sistema en caso de que se reactive.

Reanudando ASL

Si el sistema se ha puesto en estado de espera con una velocidad objetivo retenida, el sistema puede reactivarse

a la velocidad objetivo previamente almacenada pulsando el botón "Set".

Nota: Después de desconectar el encendido, la velocidad objetivo almacenada previamente se borrará. En aras de la economía y la seguridad, se recomienda seleccionar diferentes velocidades objetivo en función de las diferentes condiciones de conducción y de la carretera.

Superación de la Velocidad Objetivo y Advertencia

El sistema está diseñado para controlar la velocidad del vehículo con un margen de +/- 2 km/h de la velocidad objetivo introducida. Sin embargo, la función no incorpora la asistencia al frenado del vehículo, por lo que si el sistema ASL intenta controlar el vehículo en una pendiente pronunciada, la inercia del vehículo puede forzar la velocidad del vehículo por encima de la velocidad objetivo prevista.

Si en cualquier momento la velocidad del vehículo aumenta 3 km/h por encima de la velocidad objetivo deseada, el sistema informa al usuario con avisos visuales continuos y acústicos periódicos. Una vez que se ha mantenido la velocidad objetivo deseada, se eliminan las advertencias.

Nota: Si se ha superado deliberadamente la velocidad objetivo, es decir, si se produce una Reducción de Marcha, sólo se muestra una advertencia visual.

Asistente al Aparcamiento

Sensor Ultrasónico de Asistente al Aparcamiento

¡El propósito del asistente al aparcamiento es ayudar al conductor en la marcha atrás! Los sensores pueden no ser capaces de detectar obstáculos de cierto tipo, por ejemplo, postes estrechos u objetos pequeños de no más de unos pocos centímetros de ancho, objetos pequeños cerca del suelo, objetos por encima del maletero y algunos objetos con superficies no reflectantes.

Mantenga los sensores libres de suciedad, hielo y nieve. Si se acumulan depósitos en la superficie de los sensores, su rendimiento puede verse afectado. Al lavar el coche, evite dirigir los chorros de agua a alta presión directamente a los sensores desde muy cerca.

Asistente al Aparcamiento Trasero

Los sensores ultrasónicos del parachoques trasero vigilan la zona de detrás del vehículo en busca de obstáculos. Si se detecta algún obstáculo, el sistema calculará su distancia desde la parte trasera del vehículo

y comunicará el mensaje al conductor haciendo sonar unas campanas de aviso.

Asistente al Aparcamiento en Funcionamiento

Cuando el interruptor START/STOP está en la posición ON/RUNNING, el sistema de ayuda al aparcamiento trasero se activa automáticamente cuando se selecciona la marcha atrás, y se desactiva en cuanto se desconecta la marcha atrás. El sistema de ayuda al estacionamiento emite un breve pitido 1 segundo después de seleccionar la marcha atrás para indicar que el sistema funciona con normalidad.

La pantalla del sistema de entretenimiento mostrará una imagen de la silueta del coche mostrando los valores de distancia del objeto para el sensor.

Nota: Si se emite un sonido más largo y agudo durante 3 segundos cuando se selecciona la marcha atrás, esto indica un fallo en el sistema. En este caso, solicite asistencia a su Reparador Autorizado MG.

Con la ayuda al aparcamiento activada, cuando se detectan obstáculos, el sistema emite sonidos en

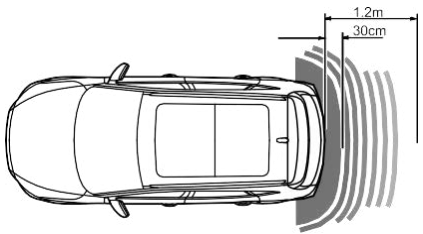

diferentes frecuencias (puede haber zonas ciegas).

- Si hay un obstáculo a menos de 1,2 m de distancia de los sensores traseros, el sistema empieza a emitir un

pitido. A medida que el vehículo se acerca al obstáculo, los pitidos se transmiten más rápidamente.

- Una vez que el obstáculo se encuentre a menos de 30 cm del parachoques trasero, los pitidos se fusionarán en una advertencia continua.

Sistema de Visión 360° *

El objetivo del sistema de visión de 360° es ayudar al conductor a aparcar las cámaras tienen un campo de visión limitado y no pueden ser utilizadas por el conductor para detectar obstrucciones fuera del campo de visión.

Aunque la pantalla de entretenimiento puede proporcionar imágenes alrededor del coche, por favor, preste atención a las condiciones reales de la carretera para una conducción segura.

Asegúrese de que los espejos retrovisores exteriores estén desplegados cuando utilice el 360 alrededor del sistema de vista.

Con el sistema de visión de 360 alrededor activado, la pantalla de entretenimiento mostrará la imagen panorámica de 360 grados del vehículo para facilitar la observación del entorno circundante con el fin de ayudar a una conducción más segura. Los botones de la pantalla de entretenimiento se pueden tocar para ver las imágenes desde diferentes ángulos alrededor del coche.

El sistema de visión de 360° puede activarse de las siguientes formas:

- Seleccionar la marcha atrás.
- Accionar el botón 360.

- Utilizando la interfaz de ajuste para seleccionar la conmutación a baja velocidad de las luces/indicadores de esquina, esto activará automáticamente el sistema de visión de 360 alrededor cuando los indicadores se utilicen a baja velocidad, y saldrá cuando los indicadores se cancelen.

En la interfaz de visualización del sistema de vista de 360°, seleccionando el icono de configuración para activar los ajustes personales de las funciones del sistema.

Nota: Cuando la palanca de cambios se coloca en una posición de marcha adelante, el sistema de visión de 360° se inhibe a velocidades superiores o iguales a 15 km/h.

Sistema de Asistencia Trasera al Conductor *

Resumen del Sistema

La capacidad efectiva de reconocimiento de los sensores traseros puede verse limitada por objetos como edificios al borde de la carretera,

barandillas, cambios en ángulo de inclinación del coche debido a una carga pesada, a las condiciones de la carretera (como curvas o baches) o a las condiciones meteorológicas, como la nieve y el hielo, etc. Cualquiera de los casos anteriores puede provocar una falsa alarma.

El sistema de asistencia trasera al conductor puede no avisar adecuadamente de los vehículos que se acercan a gran velocidad o funcionar correctamente en curvas cerradas de 500 m de radio o menos.

El sistema de asistencia trasera al conductor no funcionará correctamente mientras se arrastra un remolque o una caravana.

El sistema tiene limitaciones y puede no advertir de los vehículos que se acercan a gran velocidad.

La función de asistencia trasera al conductor es sólo una ayuda, NO sustituye la atención del conductor. El conductor debe permanecer siempre en al mando y atento, observe el entorno y conduzca con seguridad.

El correcto funcionamiento de los sensores traseros se verá comprometido si están desalineados debido a daños por accidente. Esto puede hacer que el sistema se apague automáticamente.

Para que los sensores de radar funcionen correctamente, el parachoques trasero debe mantenerse libre de nieve y hielo y no debe estar cubierto.

El uso de materiales no recomendados o pintura en las reparaciones del parachoques trasero puede tener un efecto perjudicial en el funcionamiento de los sensores traseros. Por favor, utilice sólo los materiales recomendados.

El sistema de asistencia trasera al conductor incluye las funciones de detección de ángulo muerto (BSD), asistencia de cambio de carril (LCA) y alerta de tráfico cruzado trasero (RCTA).

Los módulos de asistencia trasera al conductor están montados en la parte trasera del vehículo a cada lado, pueden ayudar a detectar vehículos detrás o al costado de su vehículo.

Las luces de advertencia de este sistema están situadas dentro de los cristales de los retrovisores exteriores izquierdo y derecho, y se iluminan o parpadean para advertir de un objeto o coche que se aproxima y ayudarle a maniobrar el coche con seguridad.

Nota: El radar necesita ser calibrado en los vehículos nuevos o en aquellos en los que se ha sustituido el sensor de radar de detección trasera. Los sensores de radar de detección trasera poseen una función de calibración automática para compensar el error de instalación dentro de un rango determinado. Cuando el vehículo está en marcha, el radar entra automáticamente en el estado de calibración. Durante el proceso de calibración, el sistema proporcionará funciones limitadas y la alarma puede perder exactitud. Una vez finalizada la calibración, el sistema reanudará todas las funciones.

Activación y Desactivación de las Funciones del Sistema

Se puede acceder a la función del sistema de asistencia trasera al conductor y a los interruptores del subsistema a través de la pantalla de infoentretenimiento.

Seleccione ON/OFF para activar/desactivar el sistema.

Funciones del Sistema

Nota: El área de detección, el valor del umbral de tiempo de colisión y la velocidad del vehículo proporcionados en la descripción de la función del sistema son sólo para su referencia.

Cuando el coche avanza, el sistema vigilará los vehículos motorizados situados en los puntos ciegos de los retrovisores exteriores izquierdo y derecho. Cuando se cumplan las condiciones para activar la función de detección del punto ciego, se encenderán las luces de advertencia en el espejo correspondiente. La operación posterior del indicador correspondiente hará que la luz de advertencia en el espejo parpadee para recordarle al conductor que se acerca un vehículo.

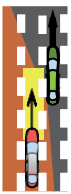

Detección de Puntos Ciegos (BSD)

Nota: Las luces de advertencia no se encenderán cuando esté adelantando a otro vehículo y su velocidad sea mayor que la del vehículo al que está adelantando, aunque esté en el punto ciego.

Las condiciones para activar la función de detección de punto ciego incluyen:

1. El sistema de asistencia trasera al conductor está en estado ENCENDIDO y no hay fallas presentes en el sistema.
2. La función de detección de punto ciego (BSD) está habilitada.
3. La velocidad del vehículo es superior a 30 km/h.
4. Hay vehículos de motor en el punto ciego del coche. El sistema vigila tanto la izquierda como la derecha del vehículo, las zonas vigiladas son 2m por delante, 7 m detrás de la parte trasera del vehículo, y a 4,7 m del lado del vehículo.

Asistencia de Cambio de Carril (LCA)

Cuando el coche avanza, el sistema vigila los vehículos de motor que se acercan rápidamente por los carriles adyacentes. Cuando se activen los indicadores y se cumplan las condiciones para activar la función de asistencia de cambio de carril, el sistema hará parpadear la luz de advertencia dentro del espejo indicado para advertir al conductor de un vehículo que se aproxima. El objetivo es ayudar a evitar colisiones al cambiar de carril.

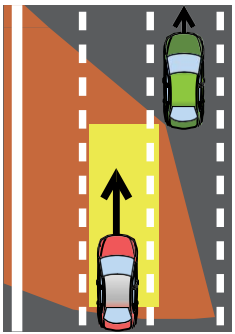

Las condiciones para activar la función de asistencia de cambio de carril incluyen:

1. El sistema de asistencia trasera al conductor está en estado ENCENDIDO y no hay fallas presentes en el sistema.
2. La función de asistencia de cambio de carril (LCA) está habilitada.
3. La velocidad del vehículo es superior a 30 km/h.
4. La velocidad del vehículo que se aproxima es superior a la de su coche.
5. El vehículo que se aproxima entra en el área de detección del LCA, las áreas monitoreadas son de 7 a 70 m detrás de su vehículo y 4,7 m a los lados de su vehículo.
6. Es probable que el vehículo que se aproxima colisione con el suyo en 3,5 segundos.

Alerta de Tráfico Cruzado Trasero (RCTA)

Cuando el coche esté dando marcha atrás, el sistema vigilará los vehículos que se acercan por la parte trasera izquierda y derecha. Cuando se cumplan las condiciones para activar la función RCTA, las luces de advertencia en los espejos en el lado correspondiente se iluminarán, simultáneamente se mostrará un ícono de triángulo de advertencia para el lado correspondiente en la pantalla de infoentretenimiento para alertar al conductor de la situación.

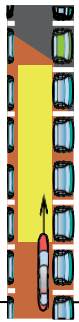

Las condiciones para activar la función de alerta de tráfico cruzado trasero incluyen:

1. El sistema de asistencia trasera al conductor está en estado ENCENDIDO y sin fallas presentes en el sistema.
2. La función de alerta de tráfico cruzado trasero (RCTA) está habilitada.
3. El vehículo está marcha atrás.
4. La velocidad del vehículo es inferior a 9 km/h.
5. La velocidad del vehículo controlado es superior a 9 km/h.
6. El vehículo de motor atraviesa las áreas de detección del sistema. Las zonas vigiladas a la izquierda y a la derecha del coche se encuentran a

5 m por detrás de la parte trasera del coche y a 25 m del lateral.

7. Es probable que el vehículo que se aproxima colisione con el suyo en 2,5 segundos.

Sistema de Control de la Presión de los Neumáticos (TPMS)

El TPMS no puede sustituir el mantenimiento rutinario y la comprobación del estado o la presión de los neumáticos.

Utilizando equipo que transmite en frecuencias similares a las del TPMS puede interferir con el funcionamiento del sistema de monitorización de la presión de los neumáticos. Esto podría encender una advertencia o registrar una avería temporal.

Nota: El TPMS sólo avisa al conductor cuando la presión de los neumáticos es baja, pero no los infla.

El TPMS utiliza sensores de presión integrados en las válvulas de los neumáticos para controlar continuamente la presión y transmite la señal a la ECU dentro del vehículo mediante señales de radiofrecuencia. Si deduce que la presión de ese neumático ha caído por debajo del límite predefinido por el sistema, se encenderá la luz de advertencia en el cuadro de instrumentos (siempre amarilla). Para más información, consulte el apartado 'Panel de Instrumentos' en la sección 'Instrumentos y Controles'. Revise sus neumáticos lo antes posible y

vuelva a inflar a la presión correcta. Consulte la sección "Presión de los Neumáticos (en frío)" en el apartado "Datos Técnicos".

Mal Funcionamiento del Sistema

Este sistema es autocontrolado, si se detecta un mal funcionamiento, el testigo de advertencia del TPMS en el paquete de instrumentos parpadeará primero durante 90 segundos y luego se iluminará.

Nota: Cuando se detecta un pinchazo, el sistema necesitará un tiempo para analizar la información antes de encender el testigo de advertencia.

Bajo ciertas condiciones, la luz de advertencia puede encenderse cuando no hay una falla, estas condiciones incluyen:

- Un neumático no recomendado montado (incluyendo la rueda de repuesto).



- Conducción por terrenos accidentados durante periodos excesivos.
- Conducción por terrenos de tipo montañoso durante periodos excesivos.
- El TPMS no responderá inmediatamente si un neumático "revienta".

Nota: Después de cambiar la posición de los neumáticos o sustituir el sensor y el receptor del TPMS, algunos vehículos deben circular a una velocidad de 40 km/h durante unos 10 minutos para indicar correctamente el valor de la presión de los neumáticos en la posición correspondiente.

Autoaprendizaje del TPMS

El sistema TPMS es un sistema de "autoaprendizaje", después de restablecer las presiones de los neumáticos algunos vehículos serán necesarios para permitir que el sistema pase por un proceso de autoaprendizaje. Esto se consigue conduciendo el coche, durante este proceso el sistema se suspende y los datos mostrados pueden no ser correctos. Si se sustituyen los sensores o el módulo receptor, el sistema necesita ser programado, consulte a un Reparador Autorizado MG. Si se intercambian o giran las ruedas, el sistema requiere una reprogramación para aprender las nuevas posiciones del transmisor, consulte a un Reparador Autorizado MG.

Transporte de Carga

NO exceda el peso bruto del vehículo o las cargas permitidas en los ejes delantero y trasero. Un fallo puede provocar daños en el vehículo o lesiones graves.

Espacio de Carga

Asegúrese de que los respaldos de los asientos traseros están estén bien enganchados en posición vertical cuando las cargas se transportan en el espacio de carga detrás de los asientos.

Si la tapa del maletero (o el maletero) no puede cerrarse debido al tipo de carga cargada, asegúrese de cierra todas las ventanas durante la conducción, seleccione el modo de distribución frontal del aire acondicionado, y ajuste el ventilador a la velocidad máxima, a fin de disminuir los gases de escape que entran en el vehículo.

Cuando el equipaje se lleve en el maletero, asegúrese siempre de que los objetos pesados se coloquen lo más abajo y adelante posible, para evitar el desplazamiento de la carga en caso de accidente o parada repentina.

Conduzca con cuidado y evite frenar o realizar maniobras de emergencia cuando se transporten objetos grandes o pesados.

Conducir con la tapa del maletero (o el maletero) abierta es muy peligroso. Si la carga que se transporta requiere que la tapa del maletero (o el maletero) esté abierta, asegúrese de que la carga y la tapa del maletero (o el maletero) estén debidamente asegurados y de que se toman todas las medidas necesarias para evitar que los gases de escape entren en el vehículo.

Carga Interna

NO lleve equipos, herramientas o equipaje sin asegurar que pueda moverse y causar daños personales lesiones en caso de accidente, frenada de emergencia o aceleración brusca.

NO obstruir al conductor y a los pasajeros mantener la postura correcta al sentarse y observe las cargas.

El plegado de los asientos traseros puede aumentar el espacio para el equipaje, consulte "Asiento Trasero" en el capítulo "Asientos y Sistemas de Retención".

Cuando se monte la carga en el vehículo, colóquela en una posición lo más abajo posible y asegúrese de que está bien sujeta, para evitar daños personales causados por el movimiento de la carga cuando se produzcan accidentes de tráfico o frenadas de emergencia. Si la carga debe colocarse en un asiento, no se permite que nadie se siente en ese asiento.

Seguridad General para el Remolque

Su coche puede arrastrar un remolque si respeta cuidadosamente los límites de carga, utilice equipos aprobados y sigua las instrucciones del remolque. Compruebe siempre los límites de carga antes de remolcar.

Remolcar cargas que superen el peso máximo de remolque puede afectar seriamente la maniobrabilidad y el rendimiento del coche, y podría dañar el motor o los motores y la cadena de transmisión.

Nota: Sobrepasar los límites de carga aconsejados por MG Motor es peligroso. Consulte los límites de carga recomendados y la carga antes de cualquier viaje.

Compruebe cuidadosamente la carga de su vehículo y del remolque antes de iniciar la marcha.

La carga del enganche del remolque nunca debe superar el límite aconsejado por MG Motor.

Nota: Una carga de remolque excesiva reduce la tracción de los neumáticos delanteros y el control de la dirección, una carga demasiado pequeña en el morro del remolque puede hacerlo inestable y provocar su vaivén.

Barras de Remolque: Sólo deben instalarse en su coche barras de remolque originales aprobadas por MG. Utilice únicamente el método de fijación especificado por el fabricante del vehículo para asegurar el enganche de remolque. Póngase en contacto con su distribuidor autorizado MG para obtener más información.

Cadenas de Seguridad: Las cadenas de seguridad deben utilizarse como medida de precaución en caso de que el remolque se desenganche involuntariamente. Asegúrese de que la cadena de seguridad esté bien sujeta tanto al remolque como al coche antes de partir.

Altitud: Su motor tiene menos potencia a mayor altura. Si arrastra un remolque en una zona montañosa, debe reducir el peso combinado del coche y el remolque en un 10% por cada 1000 m de elevación.

Gradientes: Siempre que sea posible, al remolcar, debe planificar el viaje para evitar las pendientes pronunciadas. La masa de remolque aconsejada que se indica supone una exigencia de pendiente máxima del 12%. En la medida de lo posible, se recomienda conducir en pendientes inferiores al 12%. Siga las recomendaciones de las asociaciones de remolques para las carreteras adecuadas.

Período de Rodaje: Evite arrastrar un remolque durante los primeros 1000 km de su vehículo.

Función Parada/Arranque (Stop/Start): En los coches equipados con la función Stop/Start, desactive manualmente la función Stop/Start automática al remolcar. El peso del remolque puede afectar a la eficacia del frenado de su coche si se activa el sistema de parada y arranque automático en una pendiente mientras se arrastra un remolque.

Información de Emergencia

245 Información de Emergencia

246 Arranque de Emergencia

248 Recuperación de Vehículos

253 Reparación de Neumáticos

260 Sustitución de Fusibles

268 Sustitución de Bombillas

Dispositivos de Advertencia de Peligro

Luces de Advertencia de Peligro

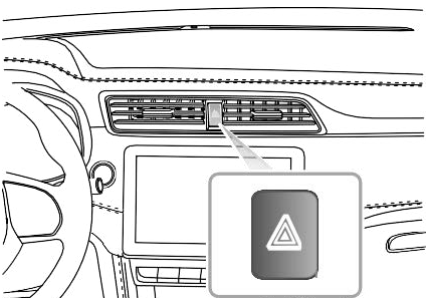

Nota: Antes de detener o reducir la velocidad del vehículo en caso de emergencia, pulse siempre el interruptor de las luces de emergencia. Todos los indicadores de dirección parpadearán juntos para advertir a los demás usuarios de la carretera cuando su coche esté causando un obstáculo o se encuentre en una situación peligrosa. Recuerde que debe apagar el coche antes de salir.

Triángulo de Advertencia

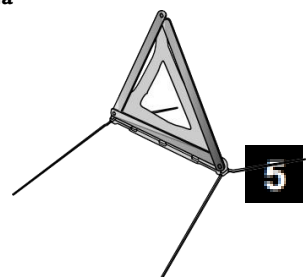

El triángulo de advertencia suministrado con su vehículo está guardado en el espacio de carga.

Si tiene que detener su coche en la carretera en caso de emergencia, debe colocar un triángulo de advertencia a unos 50 - 150 metros detrás del coche, si es posible, para advertir a los demás usuarios de la carretera de su posición.

Arranque de Emergencia

Uso de los Cables de Refuerzo

NUNCA arranque el motor empujándolo o remolcándolo.

Asegúrese de que AMBAS baterías sean del mismo voltaje (12 voltios), y que los cables de refuerzo están aprobados para su uso con el coche de 12 voltios baterías.

Asegúrese de que las chispas y las bombillas desnudas se mantengan bien lejos del compartimento del motor.

El uso de cables de refuerzo (cables de arranque) de una batería de un donante, o de una batería instalada en un vehículo de un donante, es el único método aprobado para arrancar un coche con una batería descargada.

Si se va a utilizar la batería de un vehículo donante, los vehículos deben estar estacionados con sus ubicaciones de batería adyacentes. Asegúrese de que los dos vehículos no se toquen.

Arranque del Vehículo

Asegúrese de que cada conexión de cable de refuerzo está hecha de forma segura. No debe haber riesgo de que los clips se desprendan accidentalmente de la batería (como resultado de la

vibración del motor, por ejemplo), esto podría causar chispas, lo que podría provocar un incendio o una explosión.

Asegúrese de que el interruptor de ARRANQUE/PARADA (START/STOP) esté apagado y desconecte TODOS los equipos eléctricos de AMBOS coches, luego siga las instrucciones que se indican a continuación:

1. Conecte el cable rojo de refuerzo entre los terminales positivos (+) de ambas baterías. Conecte el cable NEGRO de refuerzo desde el terminal negativo (-) de la batería del donante (A) a un buen punto de tierra (en soporte del motor u otra superficie sin pintar, por ejemplo), lo más lejos posible de la batería y bien alejado de los conductos de combustible y de freno del vehículo inutilizado (B).

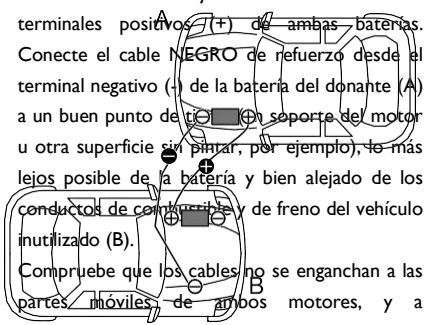

2. Compruebe que los cables no se enganchan a las partes móviles de ambos motores, y a continuación arranque el motor del vehículo donante y déjelo al ralentí durante unos minutos.
3. Ahora arranque el motor del vehículo con la batería descargada (NO arranque el motor durante más de 10 segundos). Si el vehículo

inutilizado no arranca después de varios intentos, es posible que deba ser reparado. Póngase en contacto con el Reparador Autorizado MG.

4. Después de que ambos vehículos hayan arrancado normalmente, deje que los motores estén al ralentí durante más de 2 minutos antes de apagar el motor del vehículo donante y desconectar los cables del reforzador.
5. La desconexión de los cables de refuerzo debe ser una operación inversa al procedimiento utilizado para conectarlos, es decir, desconectar PRIMERO el cable NEGRO del punto de tierra del coche deshabilitado.

Nota: Se recomienda asegurar que el vehículo inutilizado funcione durante más de 1 hora después de su arranque, para recuperar la energía de la batería.

NUNCA encienda ningún equipo eléctrico en el vehículo arrancado antes de retirar los cables del vehículo donante.

Recuperación de Vehículos

Remolque para Recuperación

Gancho de Remolque

NO utilice un cable de remolque que esté retorcido - cualquier fuerza al desenrollarse podría desatornillar el gancho de remolque

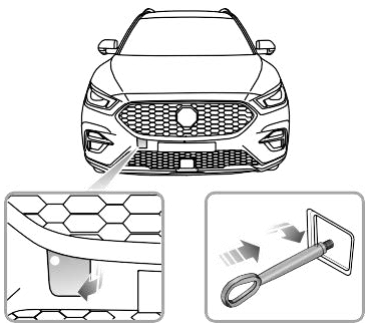

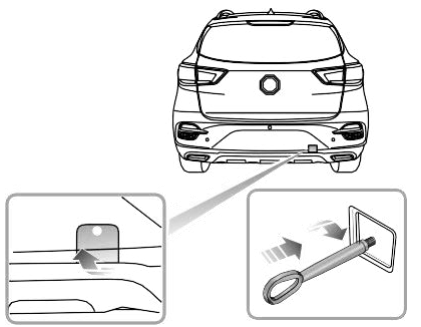

Su coche está equipado con un gancho de remolque extraíble, que puede utilizarse en la parte delantera o trasera de su vehículo. El gancho de remolque se guarda en el kit de herramientas debajo del suelo del espacio de carga cuando no se utiliza.

Para colocar el gancho de remolque, primero presione un extremo de la pequeña placa que lo cubre (el punto blanco en la figura anterior), luego abra dicha pequeña placa después de levantar el otro extremo, y luego atornille el gancho de remolque a través del pequeño orificio roscado de la viga del parachoques (como se muestra en la figura). Asegúrese de que la anilla de remolque está completamente apretada.

Nota: La tapa de la argolla del remolque puede fijarse al parachoques con un cordón de plástico.

Ambos puntos de remolque están destinados a ser utilizados por especialistas en recuperación cualificados para ayudar a recuperar su coche cuando se produce una avería o un accidente como, por ejemplo, para subir su vehículo al remolque, etc. No están diseñados para remolcar otros coches y NUNCA deben utilizarse para arrastrar un remolque o una caravana. El coche puede ser remolcado utilizando una cuerda suave, pero es preferible una barra dura.

Remolque para la Recuperación

Al remolcar, NO acelere ni frene repentinamente, esto puede causar accidentes.

Remolque Suspendido

Si su coche necesita ser remolcado, la mayoría de los especialistas en recuperación cualificados utilizarán equipos de elevación de ruedas para suspender el vehículo. Por favor, mantenga las ruedas motrices fuera

del suelo. Si las ruedas traseras permanecen en el suelo, asegúrese de que el freno de estacionamiento está liberado, las luces de emergencia están activadas y no hay pasajeros en el vehículo.

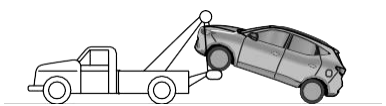

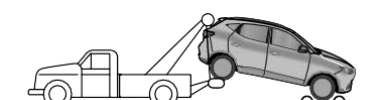

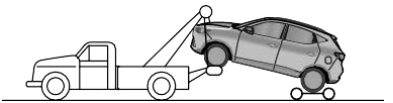

Remolque a Cuatro Ruedas

Si, debido a un fallo eléctrico, pueden existir riesgos potenciales para la seguridad, no está permitido poner el Interruptor START/STOP en la posición ON.

La velocidad de remolque de un vehículo no debe superar los 30 km/h, la distancia de remolque no debe exceder los 50 km.

Si el vehículo se remolca con las cuatro ruedas en el suelo, tenga en cuenta las siguientes precauciones:

1. Coloque el interruptor START/STOP en la posición ON para poder accionar las luces de

freno, los limpiaparabrisas y los indicadores de dirección si es necesario. Si, debido a una avería eléctrica, se considera inseguro encender el interruptor de START/STOP, el coche tendrá que ser recuperado con un remolque.

2. Si la carga de la batería es baja, por favor, deje de remolcar con las cuatro ruedas y utilice otros métodos de remolque.
3. Coloque la palanca de cambios en la posición N (transmisión manual), o en la posición N (transmisión automática).
4. Suelte el freno de estacionamiento.
5. Encienda las luces de emergencia.
6. Si la transmisión está dañada o le falta aceite lubricante, NO remolque el vehículo con las cuatro ruedas en el suelo.
7. NO remolque hacia atrás con las ruedas

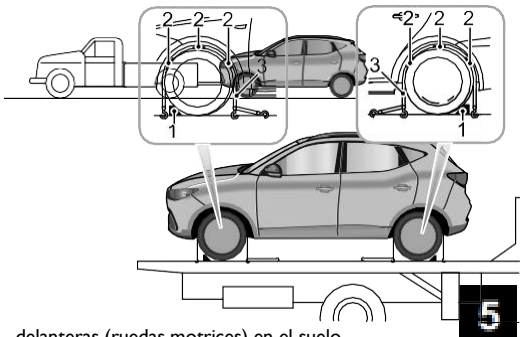

delanteras (ruedas motrices) en el suelo.

Sin el motor en marcha, puede ser necesario un mayor esfuerzo para accionar el pedal de freno y girar el volante. También se experimentarán distancias de frenado más largas.

antideslizante (2) alrededor de la circunferencia del neumático.

3. Coloque las correas de amarre (3) alrededor de las ruedas y fíjelas al remolque. Apriete las correas hasta que el coche esté bien sujeto.

Transportador o Remolque con Cuerda

Si su coche va a ser transportado en la parte trasera de un remolque o un transportador, debe ser asegurado como se muestra en la ilustración:

1. Coloque el vehículo sobre el remolque, ponga el freno de estacionamiento y coloque la palanca de cambios en la posición N (transmisión manual) o en la posición P (transmisión automática).
2. Coloque el calzo de la rueda (1) como se muestra en la figura, luego coloque la almohadilla de goma

Identificación de Herramientas

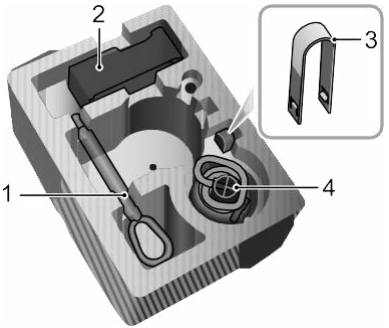

1. Gancho de Remolque
2. Bomba Eléctrica de Aire
3. Herramienta de Extracción de Tapones de Rueda
4. Depósito de Líquido de Reparación

Reparación de Neumáticos

1. Retire la etiqueta situada en la parte inferior del depósito de líquido de reparación y fíjela al volante para recordar al conductor que no debe superar

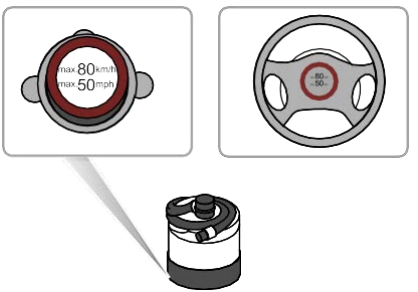

los 80 km/h.

2. Conecte la manguera de aire de la bomba eléctrica de aire al depósito de líquido de reparación, coloque la botella del sellador de neumáticos (en

posición vertical) en la ranura del compresor. Retire el tapón de polvo de la válvula del neumático desinflado y conecte la manguera de llenado de la botella del sellador de neumáticos a la válvula del neumático. Asegúrese de que el interruptor de alimentación del compresor de aire está apagado (es decir, pulse "O"), luego inserte el

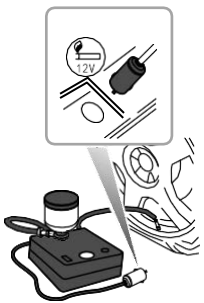

enchufe del compresor en la toma de corriente de la consola central y gire el interruptor de arranque/parada a la posición "ON/RUNNING".

Nota: Para evitar la descarga de la batería, se recomienda mantener el motor en marcha.

3. Conecte el interruptor de encendido del compresor eléctrico (es decir, pulse "-"), para comenzar a bombear el sellador en el neumático. La botella de sellador de neumáticos se vaciará después de aproximadamente 30 segundos. El neumático debe alcanzar la presión especificada en 5 o 10 minutos.

   Nota: El manómetro puede alcanzar brevemente los 6 bares (87 psi), y luego la presión comienza a bajar a la normalidad.
4. Cuando se alcance la presión deseada, desconecte el interruptor de alimentación del compresor eléctrico (es decir, pulse 'O').

Nota: Si no se puede alcanzar la presión requerida en 10 minutos, desconecte el compresor, conduzca el vehículo 10 metros aproximadamente hacia delante o hacia atrás para permitir que el sellador se extienda dentro del neumático. Si todavía no se alcanza la presión requerida, el neumático está gravemente dañado y debe solicitar la asistencia del Reparador Autorizado MG.

Nota: El funcionamiento consecutivo del compresor de aire eléctrico durante más de 10 minutos puede provocar daños en el compresor.

Nota: En ningún caso debe continuar su viaje con un neumático desinflado. Conducir un coche con un neumático desinflado es extremadamente peligroso.

5. Retire el frasco de sellador de neumáticos de la ranura del compresor, desconecte la manguera de la válvula del neumático, retire el enchufe del compresor de la toma de corriente de la consola central, devuelva el kit de reparación de neumáticos a su lugar de almacenamiento.
6. Después de añadir el sellador al neumático, conduzca inmediatamente durante un corto



periodo de tiempo (alrededor de un minuto) para que el sellador se distribuya uniformemente en el interior del neumático. Continúe conduciendo y no supere los 80 km/h. Después de otros 10

minutos, busque un lugar seguro para detenerse y vuelva a comprobar la presión de los neumáticos.

Por favor, tome diferentes medidas en función de la presión medida en los neumáticos:

- Si la presión de los neumáticos ha bajado a menos de 0,8 bar (11,6 psi), no continúe conduciendo, busque ayuda.
- Si la presión de los neumáticos está entre 0,8 bar (11,6 psi) y la presión especificada, conecte la manguera del aire eléctrico a la válvula del neumático, y conecte el enchufe de la bomba de aire eléctrica a la toma de corriente, luego encienda la bomba de aire eléctrica para inflar el neumático hasta que alcance la presión especificada. Repita las operaciones del paso 6 después de recorrer una distancia máxima de 5 km.

- Si la presión de los neumáticos no ha disminuido, puede seguir conduciendo, pero la velocidad del coche no debe superar los 80 km/h y el kilometraje recorrido no debe exceder los 200 km.

Nota: Compruebe regularmente la fecha de caducidad del sellador de neumáticos y sustitúyalo si es necesario.

Nota: NO retire objetos extraños (por ejemplo, tornillos, clavos) del neumático. El sistema de reparación de neumáticos sólo debe utilizarse cuando el objeto extraño está en el dibujo de la banda de rodadura (A), NO intente una reparación cuando el daño está en el flanco del neumático (B).

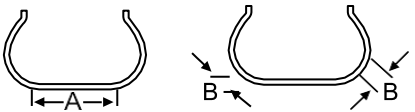

Cambiar una rueda *

Si necesita cambiar la rueda durante el viaje, elija un lugar seguro, si es posible, para detenerse apartado de la carretera principal. Pida siempre a sus pasajeros que salgan del coche y esperen en una zona segura y alejada del resto del tráfico.

Encienda las luces de emergencia. Si está disponible, coloque un triángulo de advertencia a unos 50 a 150 metros detrás de su coche para advertir al tráfico que se aproxima.

Antes de cambiar una rueda, asegúrese de que las ruedas delanteras estén en una posición recta. Ponga el freno de estacionamiento y coloque la palanca de cambios de la transmisión en la posición N.

Respete las siguientes precauciones:

- Asegúrese de que el gato está colocado sobre un suelo firme y nivelado.
- Si el vehículo debe estacionarse en la colina, coloque una cuña delante y detrás de las otras 3 ruedas para evitar que el vehículo se mueva.

Colocación del Gato

NUNCA trabaje debajo del coche con el gato como único medio de apoyo. ¡El gato está diseñado sólo para el cambio de ruedas!

NUNCA levante el coche con gatos utilizando otros puntos que no sean los

puntos de elevación. Puede resultar en graves daños para el coche.

Evite el contacto accidental con cualquier parte de los bajos de la carrocería, especialmente componentes calientes del sistema de escape.

Coloque el gato en un terreno firme y nivelado bajo el punto de elevación más cercano a la rueda que se va a retirar. Tenga en cuenta que la cabeza abombada del gato debe encajar en el hueco correspondiente de la placa del umbral (Hay un indicador triangular en la zona que muestra la punta de la flecha. Véase la ilustración anterior).

Girando el tornillo del gato con la mano, ajuste el gato hasta que la cabeza del gato encaje perfectamente en el umbral en la zona correcta. Asegúrese de que la base del gato esté en pleno contacto con el suelo nivelado.

Montaje de la Rueda de Repuesto

Compruebe regularmente la presión del neumático de la rueda de repuesto, ya

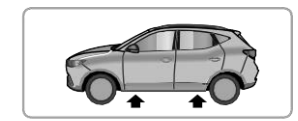

que esta no podrá ser utilizada durante mucho tiempo. Después del montaje, en cuanto pueda, compruebe y ajuste la presión de los neumáticos.

Los tornillos de las ruedas deben ser apretados con el par de apriete especificado después de cambiar una rueda (120～130Nm).

1. Antes de levantar el coche, utilice la herramienta especial suministrada con el mismo para retirar cada tapón de tornillo de rueda. Utilice la llave de tornillos de rueda para aflojar cada tornillo media vuelta en sentido contrario a las agujas del reloj.
2. Gire la manivela en el sentido de las agujas del reloj hasta que el neumático quede libre del suelo.
3. Retire los tornillos de las ruedas y colóquelos en la bandeja de herramientas para evitar que se pierdan. Asegúrese de que el vehículo está firme y no hay riesgo de deslizamiento o movimiento antes de retirar los tornillos de las ruedas.
4. Retire la rueda de carretera.
   Nota: Evite colocar las ruedas boca abajo en el suelo, ya que la superficie podría rayarse.
5. Coloque la rueda de repuesto y apriete los tornillos de la rueda con la llave de ajuste de tornillos de la rueda hasta que la misma quede firmemente asentada en el eje.
6. Baje el coche y retire el gato, luego apriete FIRMEMENTE los tornillos de las ruedas en una secuencia diagonal.
7. Por último, devuelva las herramientas a la caja de herramientas, coloque la caja de herramientas en el hueco del suelo del maletero, apriete las tuercas de sujeción de la rueda de repuesto y coloque la rueda sustituida encima de la caja de herramientas en el hueco del suelo del espacio de carga (boca abajo). Baje el suelo del maletero y coloque la caja de almacenamiento del maletero en el suelo del maletero.

Nota: NO se ponga de pie sobre el mango de la llave de tuercas de rueda ni utilice el tubo de extensión en el mango de la llave de tuercas.

Nota: Al sustituir la rueda, apriete completamente los tornillos en la secuencia diagonal dos veces.

Nota: Consulte a su Reparador Autorizado MG o a un especialista en neumáticos para obtener un neumático de repuesto, lo antes posible.

Rueda de Repuesto Tipo Galleta

Sólo se puede utilizar una rueda de repuesto de tamaño reducido al mismo tiempo, de lo contrario el rendimiento operativo y el rendimiento de los frenos pueden resultar reducidos, provocando así accidentes o lesiones para usted y los demás.

Cuando conduzca sobre superficies heladas o resbaladizas, se aconseja colocar la rueda de seguridad en la parte trasera del vehículo para mantener una estabilidad adecuada. Esto puede significar cambiar una rueda delantera por una trasera.

Las cadenas de nieve no se pueden utilizar en la rueda de repuesto de tamaño reducido, esto podría causar daños en el coche y en la cadena de nieve.

Cuando se monta la rueda de repuesto de tamaño reducido, la velocidad del vehículo no debe superar los 80 km/h. Por favor, haga reparar la rueda de tamaño normal y reemplace la rueda de repuesto lo antes

posible. De este modo, se prolongará la vida útil de la rueda de repuesto para otras emergencias.

Nota: NO utilice un túnel de lavado automático cuando la rueda de tamaño reducido esté montada, los rieles guía del túnel de lavado pueden entrar en conflicto con la rueda/neumático y causar daños.

Sustitución de Fusibles

Fusible

Los fusibles son simples disyuntores que protegen los equipos eléctricos del vehículo evitando que los circuitos eléctricos se sobrecarguen. Un fusible fundido indica que el equipo eléctrico que protege deja de funcionar.

Compruebe un fusible sospechoso de avería sacándolo de la caja de fusibles y buscando una rotura en el elemento dentro del fusible.

Se recomienda tener fusibles de repuesto en el coche, que pueden obtenerse en un Reparador Autorizado MG local.

NUNCA intente reparar un fusible fundido. Sustituya SIEMPRE un fusible por otro del mismo valor.

Si un fusible sustituido falla inmediatamente, póngase en contacto con un Reparador Autorizado

Caja de Fusibles

Hay dos cajas de fusibles en el vehículo

1. Caja de fusibles del compartimento de pasajeros （debajo de la guantera en el lado del pasajero delantero).
2. Caja de fusibles del compartimento delantero（en el lado izquierdo del compartimento delantero.

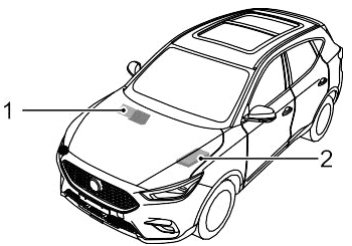

Caja de Fusibles del Compartimento de Delantero



Comprobar o Sustituir un Fusible

1. Desconecte el sistema de alimentación del vehículo y todos los equipos eléctricos, desconecte el cable negativo de la batería.
2. Retire el panel de cierre situado debajo de la guantera para acceder a la caja de fusibles.
3. Presione la herramienta de extracción de fusibles sobre la cabeza del fusible y tire para extraerlo. Un fusible fundido se reconoce por la rotura del cable.
4. Sustituya el fusible fundido por otro del mismo valor.

Especificación de los Fusibles

NO.	Especificaciones	Función
F1	15A	Relé del lavaparabrisas delantero, relé del lavaparabrisas trasero
F2	10A	Conector de Línea de Diagnóstico
F3	5A	Pantalla PRND
F4	10A	Relé de calefacción del asiento delantero izquierdo
F5	10A	Módulo de diagnóstico de detección
F6	5A	Interruptor lógico discreto de arranque/parada, puerta de enlace
F7	30A	Interruptor de ajuste del asiento del conductor
F8–F11	-	—

NO.	Especificaciones	Función
F12	5A	Radar de Asistencia a la Conducción Trasero Izquierdo
F13 - F14	-	—
F15	15A	Toma de Corriente Delantera

F16	5A	Luz de cortesía delantera, espejo exterior e interruptor de ajuste de altura de la luz principal, USB superior, conjunto de faro izquierdo, conjunto de faro derecho
F17	5A	USB Trasero
F18	5A	Interruptor EPB
F19	5A	Espejo exterior e interruptor de ajuste de altura de la luz principal, sensor de luz de lluvia, placa frontal de información
F20	10A	Relé de Calefacción del Asiento Delantero Derecho
NO.	Especificaciones	Función
F21	10A	Módulo de visión periférica,
		fusible del habitáculo F12
F22	10A	Elemento calefactor de los retrovisores exteriores
F23	25A	Elemento calefactor del parabrisas trasero
F24	20A	Pantalla central delantera, módulo de control de infoentretenimiento delantero
F25	10A	Controlador Electrónico de Temperatura
F26	5A	Paquete de Instrumentos
F27	15A	Módulo de Control de la Transmisión-AT/CVT
F28	30A	Techo Solar
F29	30A	Techo Solar

NO.	Especificaciones	Función
F30	5A	TBOX, Módulo de Recepción de Radiodifusión
F31	5A	Sistema de Control de la Presión de los Neumáticos
F32	10A	Bloqueo Electrónico de la Columna de Dirección
F33	-	—
F34	5A	Placa Frontal de Información
F33–F41	-	—
F42	25A	Módulo de Control de Estabilidad (Válvula)-TM
F42	40A	Módulo de Control de Estabilidad (Válvula)-AT/CVT

NO.	Especificaciones	Función
F43	30A	Interruptor de elevación de la ventana del pasajero, interruptor de elevación de la ventana trasera derecha
F44	30A	Paquete de interruptores de la puerta del conductor, elevador de la ventana del conductor, interruptor de elevación de la ventana trasera izquierda

Caja de fusibles del compartimento de pasajeros

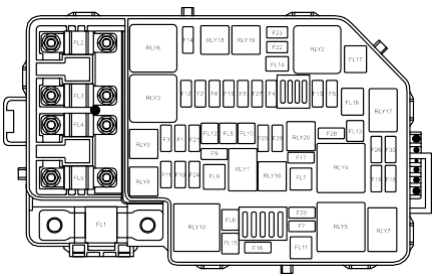

Comprobar o Sustituir un Fusible

1. Apague el sistema de alimentación del vehículo y todos los equipos eléctricos, desconecte el cable negativo de la batería.
2. Retire el panel de cierre situado debajo de la guantera para acceder a la caja de fusibles.
3. Presione la herramienta de extracción de fusibles sobre la cabeza del fusible y tire para extraerlo. Un fusible fundido se reconoce por la rotura del cable.
4. Sustituya el fusible fundido por otro del mismo valor.

Especificación de los Fusibles

NO.	Especificaciones	Función
FL1	150A	Alternador

FL2	80A	Módulo de Dirección Asistida Eléctrica
FL3	40A	Paquete de Relés de Ventilador de Enfriamiento
FL4	80A	Relé de Calefacción del Parabrisas/Espejo, Fusible del Habitáculo F18, F19, F20, F21, F42, F43, F44

FL6	-	—
FL7	40A	Controlador Electrónico de Temperatura, Ventilador
FL8	20A	Módulo de Control de la Carrocería
FL9	40A	Módulo de Control de Estabilidad (bomba)
FL10	-	—
FL11	-	—
FL12	-	—
FL13	30A	Relé de Arranque
FL14	-	—
FL15	30A	Relé EVP

NO.	Especificaciones	Función
FL5	80A	Relé KLR, Fusible del Habitáculo F1-F7, F24-F32

NO.	Especificaciones	Función
FL16	30A	Convertidor DC/DC
FL17	-	—

F1	10A	Montaje del faro derecho
F2	15A	Sensor Lambda corriente aguas abajo, Sensor Lambda corriente aguas arriba, Coeficiente de temperatura positivo (1.5L), Sincronización variable del árbol de levas de admisión (1.0T), Sincronización variable del árbol de levas de escape (1.0T), Válvula de control de aceite (1.0T), Válvula de purga del recipiente (1.0T y 1.3T), bomba de lavado de purga (1.3T)
F3	10A	Conjunto de faro izquierdo
F4	10A	Relé del Compresor
F5	5A	Módulo de Control del Motor
F6	10A	Inyector de Combustible (1.5L y 1.3T)

NO.	Especificaciones	Función
F7	30A	Relé de activación del limpiaparabrisas delantero, relé de velocidad alta/baja del limpiaparabrisas delantero
F8	5A	Paquete de relés del ventilador de enfriamiento, interruptor inferior del pedal de embrague, interruptor del pedal del freno, interruptor de presión del AC, válvula del recipiente de ventilación (1.3T), relé EVP (1.5L), interruptor de punto muerto (1.5L), Sensor del Cilindro Maestro del Embrague, Relé de la Bomba de Combustible , Relé del Compresor
F9	20A	Relé de la bomba de combustible
F10	10A	Montaje del faro derecho
F11	10A	Conjunto de faro izquierdo
F12	30A	Bobina de encendido, módulo de

		control del motor
F13	15A	Relé de claxon
F14	-	—

NO.	Especificaciones	Función
F15	10A	Regulación variable del árbol de levas de admisión (1.5L y 1.3T), Regulación variable del árbol de levas de escape (1.5L y 1.3T), Válvula de purga del depósito (1.5L), Válvula de control de aceite (1.3T), Termostato electrónico (1.0T), Bomba de agua electrónica (1.0T), Válvula de descarga (1.0T), Válvula de control de la compuerta de residuos (1.0T)
F16	15A	Relé del limpiaparabrisas trasero
F17	10A	Relé del faro antiniebla delantero izquierdo
F18	5A	Módulo de diagnóstico de detección
F19	5A	Convertidor DC/DC, paquete de instrumentos, módulo de visualización del airbag, mecanismo de cambio, interruptor de la luz de marcha atrás, radar de detección frontal, módulo de control de la vista frontal
F20	5A	Módulo de Control del Motor

NO.	Especificaciones	Función
F21	25A	Módulo de Control de la Carrocería
F22	-	—
F23	-	—
F24	-	—
F25	30A	Módulo de Control de la Carrocería
F26	-	—

F27	15A	Módulo de Control de la Carrocería
F28	10A	Relé del faro antiniebla delantero derecho
F29	-	—
F30	5A	Módulo de control del motor, módulo de control de la transmisión-CVT

Sustitución de Bombillas

Especificación de la Bombilla

Bombilla	Especificaciones
Faro de luz larga/baja	LED
Indicadores de dirección delanteros	LED
Faros de circulación diurna	LED
Luz lateral delantera	LED
Faros antiniebla delanteros *	H8 35W
Luces de marcha atrás	W16W 16W
Indicadores de dirección traseros	WY16W 16W

Bombilla	Especificaciones
Luz lateral trasera	LED
Luces de freno	LED
Bombilla de la matrícula	W5W 5W
Luces antiniebla traseras	LED
Luz de freno montada en alto	LED
Luz interior	LED
Luz de espacio de carga	C10W 10W

Antes de sustituir cualquier bombilla, apague el interruptor de ARRANQUE/PARADA (START/STOP) y el de iluminación para evitar cualquier posibilidad de cortocircuito.

Nota: MG sólo recomienda bombillas de recambio que cumplan completamente las especificaciones del fabricante.

Tenga cuidado de NO tocar el cristal con los dedos; utilice siempre un paño para manipular la bombilla. Si es necesario, limpie el cristal con alcohol metílico para eliminar las huellas dactilares.

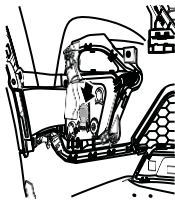

En caso de duda, al sustituir las bombillas, póngase en contacto con un Reparador Autorizado MG.

Para la sustitución de otras bombillas no listadas, consulte a un Reparador Autorizado MG.

Renovación de Luces Antiniebla Delanteras *

1. Desconecte el terminal negativo de la batería.
2. Para la sustitución de las bombillas de los faros antiniebla delanteros, es necesario desmontar la tapa del parachoques delantero, solicite asesoramiento a un Reparador Autorizado MG.
3. Retire el conector del cableado de la bombilla.
4. Gire la bombilla en sentido contrario a las agujas del reloj y retírela.
5. Localice la bombilla en la luz, gírela en el sentido de las agujas del reloj hasta que esté completamente asegurada.
6. Vuelva a colocar el conector del cableado en la nueva bombilla.
7. Colocar la cubierta del parachoques delantero.
8. Conecte el terminal negativo de la batería.
9. Prueba de funcionamiento de la luz.

Renovación de Luces de Marcha Atrás

1. Abra el maletero.
2. Desconecte el terminal negativo de la batería.
3. Con una palanca adecuada, retire con cuidado el embellecedor de la tapa.
4. Con una llave inglesa adecuada, retire los 3 tornillos (1) que fijan la luz al maletero. Retire el conector del cableado (2). Suelte el conjunto de la luz y retírelo del cuerpo.

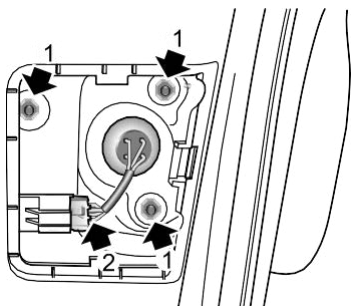

5. Gire el casquillo en sentido contrario a las agujas del reloj.

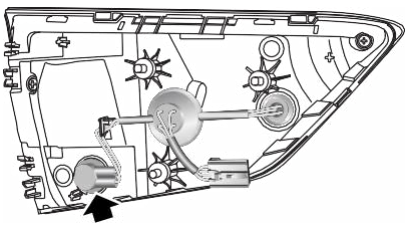

6. Retire el casquillo y saque la bombilla.
7. Colocar la nueva bombilla en el casquillo.
8. Inserte el casquillo en el conjunto de la luz, gire en el sentido de las agujas del reloj hasta que esté totalmente asegurado.
9. Asegúrese de que la junta de la luz está correctamente situada.

10. Coloque la luz en el maletero, vuelva a colocar el conector del cableado y las fijaciones de los tornillos, y apriete a 2.7-3.3 Nm.
11. Volver a colocar el embellecedor de la tapa del tornillo.
12. Vuelva a conectar el terminal negativo de la batería.
13. Prueba de funcionamiento de la luz.
14. Cierre el maletero.

Renovación de Luces de Matrícula

1. Desconecte el terminal negativo de la batería.
2. Para la sustitución de la bombilla de la matrícula, es necesario desmontar la tapa del parachoques trasero, solicite asesoramiento a un Reparador Autorizado MG.
3. Retire el conector del cableado.
4. Gire el casquillo en sentido contrario a las agujas del reloj.



5. Retire el soporte de la bombilla y retire la bombilla.
6. Colocar la nueva bombilla en el casquillo.
7. Inserte el casquillo en el conjunto de la luz, gire en el sentido de las agujas del reloj hasta que esté totalmente asegurado.
8. Vuelva a colocar el conector del cableado.
9. Colocar la cubierta del parachoques trasero.
10. Vuelva a conectar el terminal negativo de la batería.
11. Prueba de funcionamiento de la luz.

Renovación de la Bombilla del Intermitente Trasero

1. Abra el maletero.
2. Desconecte el terminal negativo de la batería.
3. Con una palanca o una barra adecuada, suelte y retire con cuidado el embellecedor de la tapa del tornillo de seguridad.
4. Con una llave inglesa adecuada, retire los 2 tornillos que fijan la luz al cuerpo.

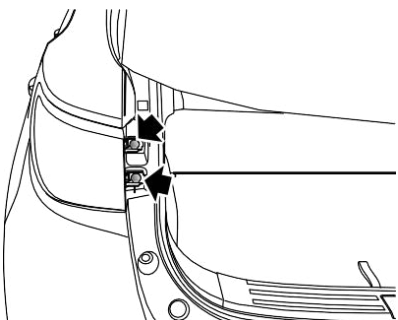

5. Retire el conector del cableado. Suelte el conjunto de la luz y retírelo del cuerpo.
6. Gire el casquillo en sentido contrario a las agujas del reloj.

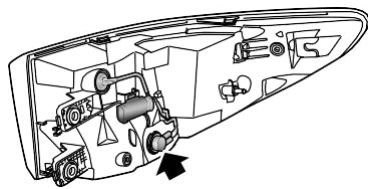

7. Retire el soporte de la bombilla y retire la bombilla.
8. Colocar la nueva bombilla en el casquillo.
9. Inserte el casquillo en el conjunto de la luz, gire en el sentido de las agujas del reloj hasta que esté totalmente asegurado.
10. Asegúrese de que la junta de la luz está correctamente situada.

11. Coloque la luz en la carrocería, vuelva a colocar el conector del cableado, inicie la fijación de ambos tornillos y apriételos a 3-5 Nm.
12. Volver a colocar el embellecedor de la tapa del tornillo.
13. Vuelva a conectar el terminal negativo de la batería.
14. Prueba de funcionamiento de la luz.
15. Cierre el maletero.

Sustitución de la Bombilla del Espacio de Carga

1. Abra el maletero.
2. Desconecte el terminal negativo de la batería.

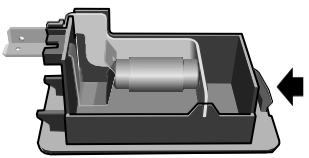

3. Introduzca una herramienta adecuada o un pequeño destornillador de punta plana en la hendidura de uno de los lados estrechos de la

lente y extraiga con cuidado la unidad de su ubicación.

4. Saque la bombilla de su soporte para retirarla.
5. Instalar una nueva bombilla.
6. Vuelva a colocar la unidad, empuje hasta que esté completamente asegurada.
7. Conecte el terminal negativo de la batería.
8. Prueba de funcionamiento de la luz.
9. Cierre el maletero.

Mantenimiento

276 Mantenimiento

280 Capó

282 Compartimento del Motor

284 Motor

286 Sistema de Enfriamiento

288 Freno

290 Batería

292 Líquido de Lavado

295 Limpiaparabrisas

298 Neumáticos

Mantenimiento Rutinario

La seguridad, la fiabilidad y el rendimiento de su coche dependerán en parte de su mantenimiento. Debe asegurarse de que el mantenimiento se realice cuando sea necesario y de acuerdo con la información contenida en el "Programa de mantenimiento".

Servicio

Para la siguiente información de servicio, consulte el apartado "Centro de mensajes" del capítulo "Instrumentos y Mandos" o la información relacionada con el sistema de entretenimiento. Después de la finalización de cada servicio, su Reparador Autorizado MG restablecerá la pantalla del siguiente servicio.

Nota: Si no se realiza una revisión (o la pantalla no es restablecida por el Reparador Autorizado MG local después de la revisión), la pantalla de servicio no puede proporcionar información correcta.

Historial de servicios

Asegúrese de que su Reparador Autorizado MG local rellene los Registros de Servicio después de cada servicio.

Sustitución del Líquido de Frenos

Sustituya el líquido de frenos de acuerdo con la información contenida en el "Programa de mantenimiento".

Nota: La sustitución del líquido de frenos tendrá un coste adicional.

Sustitución del Refrigerante

Sustituya el refrigerante del motor (solución mixta de anticongelante y agua) según las indicaciones del "Programa de mantenimiento".

Nota: La sustitución del refrigerante tendrá un coste adicional.

Control de Emisiones

Su coche está dotado de un equipo de control de emisiones y evaporación diseñado para cumplir con los requisitos territoriales y legales específicos. Un ajuste incorrecto del motor puede afectar negativamente a las emisiones de gases de escape, al rendimiento del motor y al consumo de combustible, además de provocar altas temperaturas, lo que podría dañar los catalizadores y el motor.

Debe tener en cuenta que la sustitución, modificación o manipulación no autorizada de este equipo por parte del propietario o del taller de reparación de vehículos podría dar lugar a la invalidez de la garantía del fabricante. Además, los ajustes del motor no deben ser manipulados

Cualquier descenso significativo o repentino de los niveles de líquido o un desgaste desigual de los neumáticos, debe ser reportado sin demora. Para más información, consulte a un Reparador Autorizado MG.

Además de los servicios rutinarios a los que se ha hecho referencia anteriormente, hay que realizar una serie de comprobaciones sencillas con mayor frecuencia. Puede realizar estas comprobaciones usted mismo y en las páginas siguientes se muestra algunos consejos.

Controles diarios

- Funcionamiento de las luces, el claxon, los indicadores de dirección, los limpiaparabrisas, los lavaparabrisas y las luces de advertencia.
- Funcionamiento de los cinturones de seguridad y de los frenos.
- Busque derrames de líquido debajo del coche que puedan indicar una fuga.
- Comprobar el aspecto de los neumáticos.

Control semanal

- Nivel de aceite del motor.
- Nivel de refrigerante.
- Nivel de líquido de frenos.
- Nivel de líquido del limpiaparabrisas.
- Encender el aire acondicionado.

Nota: El nivel de aceite del motor debe comprobarse con más frecuencia si el coche se conduce durante periodos prolongados a altas velocidades.

Condiciones Especiales de Funcionamiento

Si su coche se utiliza con frecuencia en condiciones de polvo, u operado en climas extremos donde las temperaturas ambientales bajo cero o muy altas son normales, puede ser necesario prestar una atención más frecuente a los requisitos de mantenimiento. Hay que realizar operaciones especiales de mantenimiento (consulte la Cartera de Servicios o póngase en contacto con su Reparador Autorizado MG).

Seguridad en el Garaje

Los ventiladores de refrigeración pueden empezar a funcionar después del motor se apaga y sigue funcionando durante varios minutos. Mantenga limpios todos los ventiladores mientras trabaja en el compartimento del motor.

Si tiene que realizar tareas de mantenimiento, observe en todo momento las siguientes precauciones de seguridad:

- Mantenga las manos y la ropa alejadas de las correas de transmisión y las poleas.
- Si el coche ha sido conducido recientemente, NO TOQUE los componentes del sistema de escape y refrigeración hasta que el motor se haya enfriado.
- NO TOQUE los cables o componentes eléctricos con el motor en marcha o con el interruptor encendido.
- NUNCA deje el motor en marcha en una zona sin ventilación.

  - los gases de escape son venenosos y extremadamente peligrosos.
- NO trabaje debajo del coche con un gato para cambiar las ruedas como único medio de apoyo.
- Asegúrese de que las chispas y las bombillas desnudas estén lejos del compartimento del motor.
- Utilice ropa de protección y guantes de trabajo.
- Quítese los relojes y las joyas antes de trabajar en el compartimento del motor.
- NO permita que las herramientas o partes metálicas del coche entren en contacto con los cables o terminales de la batería.

Líquido Tóxico

Los fluidos utilizados en los vehículos de motor son venenosos y no deben consumirse ni entrar en contacto con heridas abiertas. Entre ellos se encuentran: el ácido de la batería, el refrigerante, el líquido de frenos, el líquido de la dirección asistida, el combustible, el aceite del motor y los aditivos del limpiaparabrisas.

Por su propia seguridad, lea y respete SIEMPRE todas las instrucciones impresas en las etiquetas y los envases.

Aceite de Motor Usado

El contacto prolongado con el aceite de motor puede provocar graves trastornos cutáneos, como dermatitis y cáncer de piel. Lávese bien después del contacto. El aceite de motor usado debe ser desechado correctamente. La eliminación incorrecta puede suponer una amenaza para el medio ambiente.

Capó

Abriendo el Capó

NO conduzca cuando el capó no esté cerrado o retenido sólo por el cierre de seguridad.

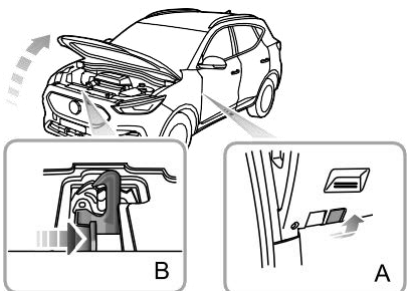

1. Desde el interior del vehículo, tire de la manilla de apertura del capó (figura A).
2. Mueva la palanca de liberación del cierre de seguridad del conjunto del capó en la dirección de la flecha (Figura B) para liberar el cierre de seguridad del capó.
3. Levante el capó y sosténgalo con la varilla de soporte firmemente.

Cerrando el Capó

Sostenga el capó con una mano, suelte la varilla de soporte con la otra y colóquelo firmemente en la base de la varilla de soporte. A continuación, sujete el capó con ambas manos y bájelo, dejándolo caer durante los últimos 20 cm ～30 cm para cerrar completamente el capó.

Intentando levantar el borde delantero del capó, compruebe si el cierre está completamente encajado después de cerrarlo. Si no lo está completamente, deberá repetir la operación.

Aviso de Apertura del Capó*

Si el capó no está completamente enganchado, cuando el sistema de alimentación del vehículo está en la posición ON/RUNNING, el icono de alarma correspondiente se mostrará en el centro de mensajes de información del paquete de instrumentos. Si se detecta que el capó no está totalmente enganchado durante la conducción, sonará un aviso acústico.

I
Por razones de seguridad, el capó debe estar completamente cerrado y asegurado durante la conducción. Por lo tanto, cada vez que se abra el capó, deberá comprobar después de cerrarlo que, en efecto, esté bien cerrado; por ejemplo, que el borde del capó está a ras de la carrocería del coche. Debe detener el coche inmediatamente cuando resulte seguro y cerrar el capó si no está completamente cerrado durante la conducción.

Compartimento del Motor

Compartimento del Motor 1.5 L

Cuando trabaje en el compartimento del motor, observe siempre las precauciones de seguridad indicadas en el apartado "Seguridad en el garaje", consulte el apartado "Mantenimiento" de esta sección.

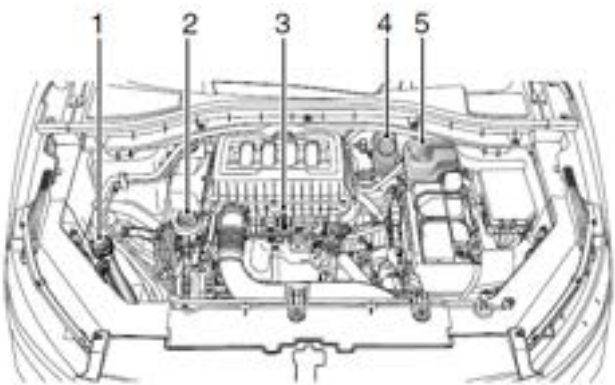

1. Depósito de líquido de lavado (tapa azul)
2. Tapón de llenado de aceite del motor (tapón negro)
3. Varilla de aceite del motor (amarilla)
4. Depósito de líquido de frenos (tapa amarilla/negra)
5. Depósito de refrigerante (tapa negra)

Compartimento del motor turboalimentado 1.0 L

Cuando trabaje en el compartimento del motor, observe siempre las precauciones de seguridad indicadas en el apartado "Seguridad en el Garaje", consulte el apartado "Mantenimiento" de esta sección.

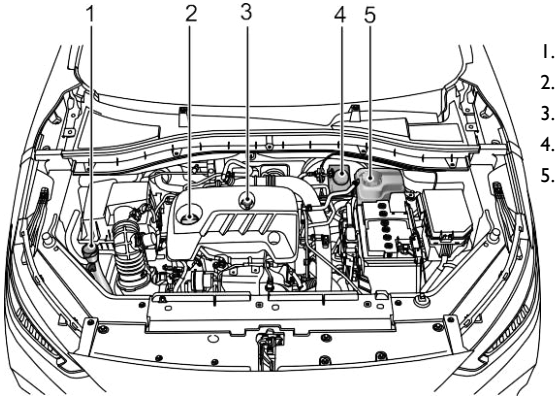

1. Depósito de líquido de lavado (tapa azul)
2. Tapón de llenado de aceite del motor (tapón negro)
3. Varilla de aceite del motor (amarilla)
4. Depósito de líquido de frenos (tapa amarilla/negra)
5. Depósito de refrigerante (tapa negra)

Motor

Aceite de Motor

Clasificación ACEA de los Aceites de Motor

La Asociación Europea de Fabricantes de Automóviles (ACEA) clasificará los aceites de motor en función de su rendimiento y calidad. Para garantizar el mejor rendimiento del vehículo, utilice únicamente los aceites de motor recomendados por el fabricante (véase "Datos técnicos" - 'Líquidos y Capacidades Recomendados').

Si utiliza el vehículo en condiciones de temperatura extremas, consulte a su Reparador Autorizado MG para que le asesore.

Comprobación y Llenado del Nivel de Aceite del Motor

Conducir el vehículo con el nivel de aceite del motor POR ENCIMA de la marca superior, o POR DEBAJO de la marca inferior de la varilla, dañará el

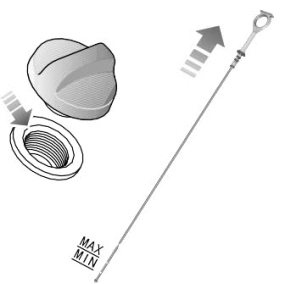

motor. Tenga cuidado de no derramar aceite de motor sobre un motor caliente, ya que podría producirse un incendio.

Motor 1.5 T

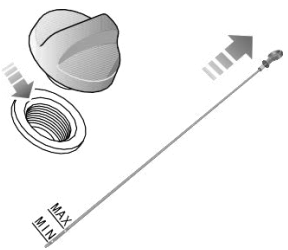

Motor 1.0 T

Compruebe el nivel de aceite semanalmente y rellene con aceite cuando sea necesario. Lo ideal es comprobar el nivel de aceite con el motor frío y el coche apoyado en un terreno llano. Sin embargo, si el motor está en marcha y ya se está calentando, espere al menos cinco minutos después de desconectar el interruptor de START/STOP antes de comprobar el nivel.

1. Retire la varilla y limpie la hoja.
2. Introduzca lentamente la varilla de aceite y vuelva a sacarla para comprobar el nivel de aceite; el nivel de aceite no debe ser inferior a la marca "MIN" de la varilla.
3. Limpie cualquier residuo que pueda haberse acumulado alrededor de la zona del tapón de llenado de aceite. Desenrosque el tapón de llenado de aceite y rellene el aceite hasta mantener el nivel entre la marca "MAX" y "MIN" de la varilla de medición de aceite.

4. Espere 5 minutos y vuelva a comprobar el nivel de aceite, añadiendo más aceite si es necesario - ¡NO LO LLENE DEMASIADO!
5. Por último, asegúrese de sustituir la varilla de nivel y el tapón de llenado.

Especificación del Aceite de Motor

Utilice el aceite de motor recomendado y certificado por el fabricante. Consulte "Fluidos y Capacidades Recomendadas" en la sección "Datos Técnicos".

Nota: NO utilice ningún aditivo para el aceite.

Sistema de Enfriamiento

Comprobación y Llenado del Refrigerante

NO retire el tapón de presión del refrigerante cuando el sistema de refrigeración esté caliente, ya que la salida de vapor o de refrigerante caliente podría causar graves lesiones.

Compruebe el aceite del motor con más frecuencia si el vehículo se conduce a altas velocidades durante períodos prolongados.



El sistema de enfriamiento debe comprobarse semanalmente cuando el mismo esté frío y con el coche estacionado sobre un terreno nivelado. Si el nivel de refrigerante está por debajo de la marca "MIN", abra el tapón del depósito de expansión del refrigerante y rellene a nivel. El nivel de refrigerante no debe ser superior a la marca "MAX".

Nota: Evite que el refrigerante entre en contacto con la carrocería del coche al rellenar. El líquido refrigerante dañará la pintura.

Si el nivel de refrigerante desciende de forma apreciable durante un corto periodo de tiempo y sospecha que puede haber una fuga, acuda a un Reparador Autorizado para su revisión.

Especificación del Refrigerante

Por favor, utilice el refrigerante recomendado y certificado. Consulte la sección "Fluidos y Capacidades Recomendados" en el apartado "Datos Técnicos".

Nota: La adición de inhibidores de la corrosión u otros aditivos al sistema de refrigeración de este coche puede alterar gravemente la eficacia del

sistema y provocar daños en las piezas. En caso de problemas con el sistema de enfriamiento, consulte a un Reparador Autorizado.



El refrigerante es venenoso y puede ser mortal si se ingiere. Mantenga los recipientes de refrigerante cerrados y fuera del alcance de los niños. Si se sospecha que los niños accidentalmente han entrado en contacto con el refrigerante, solicite inmediatamente asistencia médica.



Evite que el refrigerante entre en contacto con la piel o los ojos. Si esto ocurre, enjuague inmediatamente con abundante agua. Si los ojos siguen rojos, dolorosos o incómodos, busque atención médica inmediatamente.

Freno

Pastillas de Freno



NO apoye el pie en el pedal del freno mientras conduce, esto puede sobrecalentar el sistema de frenos, reducir su eficiencia y causar desgaste excesivo.

Rango de uso razonable del par de fricción del freno

pastilla de freno		más de 2 mm
disco de freno delantero		20～22 mm
disco de freno trasero	Modelos EPB	8～10 mm
	modelos de freno de mano	7～9 mm

Durante los primeros 1.500 km, debe evitar las situaciones en las que sea necesario frenar con fuerza.

Recuerde que las revisiones periódicas son vitales para garantizar que todos los componentes de los frenos se examinen en busca de desgaste en los intervalos correctos, y se sustituyan cuando sea necesario para garantizar seguridad a largo plazo y un rendimiento óptimo durante el intervalo prescrito en la cartera de servicios.

El coche tiene que rodar durante 800 km después de la sustitución de las pastillas o los discos de freno.

Comprobación y Llenado del Líquido de Frenos

El líquido de frenos es altamente tóxico, mantenga los envases sellados y fuera del alcance de los niños. Si se sospecha de un contacto accidental del líquido de frenos, busque atención médica inmediatamente.

Evite que el líquido de frenos entre en contacto con la piel o los ojos. Si esto ocurre, enjuague inmediatamente con abundante agua. Si los ojos siguen rojos,

dolorosos o incómodos, busque atención médica inmediatamente.

El nivel del líquido de frenos debe comprobarse semanalmente cuando el sistema esté frío y con el coche en un terreno nivelado.

El nivel de líquido puede verse a través del cuello del depósito y debe mantenerse entre las marcas 'MAX' y 'MIN'.

Nota: No permita que el nivel de líquido descienda por debajo de la marca 'MIN' ni que suba por encima de la marca 'MAX'.



Nota: El líquido de frenos daña las superficies pintadas. Si accidentalmente se derrama el líquido de frenos sobre la superficie pintada, absorba inmediatamente cualquier derrame con un paño absorbente y lave la zona con agua o champú para coches.

Especificación del Líquido de Frenos

Utilice el líquido de frenos recomendado y certificado por el fabricante. Consulte la sección "Fluidos y Capacidades Recomendados" en el capítulo "Datos Técnicos".

Sustituya regularmente el líquido de frenos según la cartera de servicios.

Batería

Mantenimiento de la Batería

NO deje los componentes eléctricos encendidos cuando el vehículo no está en modo RUNNING, de lo contrario la batería puede drenarse, lo que provoca que no se pueda arrancar el vehículo y que se reduzca la duración de la batería.

Guarde siempre las baterías en posición vertical, la inclinación puede causar que las sustancias corrosivas contenidas dentro de las mismas se derramen.

Nunca intente desmontar una batería, ya que son unidades selladas.

La batería se encuentra en el compartimento frontal y esta no necesita mantenimiento, por lo que no es necesario rellenar el líquido.

Según el estado actual de la carga y de la batería, el sistema puede limitar la potencia de algunos aparatos eléctricos. Por favor, ponga el vehículo en modo RUNNING tan pronto como sea posible para cargar la batería.

Nota: Se recomienda arrancar y hacer funcionar el vehículo durante media hora cada semana para ayudar a prolongar la vida útil de la batería. Si el vehículo está parado durante más de 1 mes, retire el terminal negativo de la batería. Asegúrese de que el sistema de alimentación del vehículo se ha apagado antes de conectar o desconectar el terminal negativo.

Sustitución de la Batería

La batería contiene ácido sulfúrico, que es corrosivo.

Por favor, acuda a un Reparador Autorizado MG para retirar y reinstalar la batería. Coloque sólo una batería de repuesto del mismo tipo y especificación que la original a fin de mantener la funcionalidad correcta del coche.

La batería debe desecharse utilizando un método aprobado, las baterías usadas pueden ser perjudiciales para el medio ambiente. Debe ser reciclado por una empresa profesional. Por favor, consulte a un Reparador Autorizado MG para más detalles.

Líquido de Lavado

Comprobación y Recarga del Líquido de Lavado

El líquido limpiaparabrisas es inflamable. NO permita que el líquido limpiador del parabrisas esté en contacto con llamas o fuentes de ignición.

Cuando llene el líquido de lavado, NO deje que el líquido se derrame sobre las piezas alrededor del motor o sobre la superficie de la pintura de la carrocería del vehículo. En caso de que el líquido de lavado se derrame sobre las manos u otras partes del cuerpo, lávese inmediatamente con agua limpia.

El líquido de lavado se utiliza para limpiar el parabrisas. Compruebe regularmente el nivel del líquido de lavado. Cuando el nivel de líquido de lavado es bajo, rellene el líquido de lavado según las instrucciones. Utilice el líquido de lavado recomendado y certificado por el fabricante. Consulte la sección "Fluidos y Capacidades Recomendados" en el capítulo "Datos Técnicos".

Nota: NO utilice una solución anticongelante o de vinagre/agua en el depósito del líquido de lavado: el anticongelante puede dañar la pintura mientras que el vinagre dañará la bomba del limpiador.



Utilice el líquido de lavado recomendado y certificado por el fabricante. El uso incorrecto del líquido de lavado en invierno puede causar daños en el motor del lavaparabrisas debido a la congelación.

Si la boquilla está obstruida, introduzca una aguja o un alambre fino de metal en el agujero para eliminar la obstrucción.

Especificación del Líquido de Lavado

Utilice el líquido de lavado recomendado y certificado por el fabricante. Consulte la sección "Líquidos y Capacidades Recomendados".

Boquillas de Lavado

Accione los lavaparabrisas periódicamente para comprobar que las boquillas están despejadas y bien dirigidas.

Limpiaparabrisas

Escobillas del limpiaparabrisas

IMPORTANTE
Los productos a base de grasa, silicona y gasolina perjudican la capacidad de limpieza de la cuchilla. Lave las escobillas del limpiaparabrisas con agua tibia y jabón y compruebe periódicamente su estado. Limpie el parabrisas con frecuencia, NO utilice los limpiaparabrisas para eliminar la suciedad persistente o arraigada, pues reducirá su efecto y su vida útil. Si se encuentran signos de dureza o agrietamiento en la goma, o si los limpiaparabrisas dejan rayas o zonas sin limpiar en la pantalla, entonces las escobillas deben ser reemplazadas. Limpie regularmente el parabrisas con un limpiacristales homologado y asegúrese de que la pantalla está bien limpia antes de colocar las escobillas de recambio. Coloque únicamente escobillas limpiaparabrisas de repuesto que sean idénticas a las especificaciones originales. Limpie el hielo y la nieve de alrededor de los limpiaparabrisas y asegúrese de que no

Sustitución de las Escobillas Limpiaparabrisas Delanteras

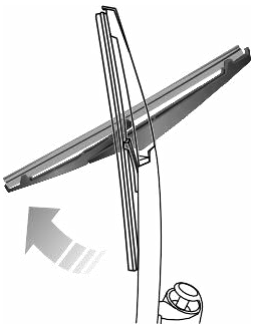

1. Con el capó cerrado, y dentro de los 20 segundos siguientes a la colocación del interruptor START/STOP en la posición OFF, accione la palanca del limpiaparabrisas presionando hacia abajo y soltando, los limpiaparabrisas barrerán y se detendrán en la "posición de servicio" del parabrisas.
2. Levante el brazo del limpiaparabrisas para separarlo del parabrisas.
3. Presione los clips de sujeción a ambos lados (como se muestra en la figura), mientras tira de la escobilla hacia fuera, para retirar la escobilla del brazo del limpiaparabrisas y deséchela.
4. Coloque el accesorio de la nueva escobilla en la ranura del brazo del limpiaparabrisas.
5. Empuje la escobilla hacia el brazo del limpiaparabrisas hasta que quede encajada y se oiga un clic.
6. Vuelva a colocar el conjunto del limpiaparabrisas en el parabrisas.
7. Para salir del modo de servicio y devolver los limpiaparabrisas a la posición de estacionamiento, accione de nuevo la palanca del limpiaparabrisas

pulsando y soltando, o bien ponga el interruptor de arranque/parada en la posición ON.

Sustitución de las Escobillas Traseras

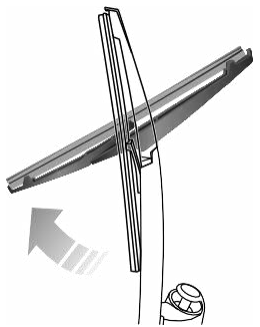

1. Levante el brazo del limpiaparabrisas para separarlo de la luna trasera.
2. Gire la escobilla limpiaparabrisas como se muestra en la figura, para retirarla del brazo del limpiaparabrisas y deséchela.

3. Coloque el accesorio de la nueva escobilla en la ranura del brazo del limpiaparabrisas. Asegúrese de que la escobilla del limpiaparabrisas está bien sujeta al brazo del limpiaparabrisas.
4. Vuelva a colocar el conjunto del limpiaparabrisas sobre el vidrio trasero.

Neumáticos

Resumen

- Tenga especial cuidado cuando utilice neumáticos nuevos durante los primeros 500 kilómetros.
- Evite las curvas excesivas a velocidad.
- Reduzca la velocidad al pasar por el arcén de la carretera o por una sección similar, y permita que las ruedas pasen por el hombro en ángulo recto en la medida de lo posible.

- Compruebe periódicamente los daños de los neumáticos (pinchazos, arañazos, grietas y picaduras) y retire cualquier objeto extraño de la banda de rodadura.
- Evite que el neumático entre en contacto con aceite, grasa y combustible.
- Asegúrese de que los tapones de las válvulas estén siempre colocados.
- Si se va a desmontar el neumático, marque siempre la orientación del neumático/rueda orientación para asegurar la correcta reinstalación.
- Las ruedas o neumáticos desmontados deben guardarse en un lugar fresco, seco y sin luz.

Neumáticos Nuevos

Los neumáticos nuevos pueden no tener la mejor capacidad adhesiva al principio. Por lo tanto, conducir su vehículo a una velocidad moderada y de forma prudente en los primeros 500 kilómetros, lo que también es beneficioso para la vida útil de los neumáticos.

El daño del neumático o de la llanta puede pasar desapercibido. Si se experimentan vibraciones o manejos anormales, eso significa que el neumático o la llanta pueden estar dañados. Por favor, reduzca la velocidad y estacione su vehículo con total seguridad, luego revise el neumático y la llanta. Si no puede ver el daño desde el exterior, debe continuar conduciendo con baja velocidad y acudir al Reparador Autorizado MG más cercano para que lo inspeccione.

Neumáticos Direccionales

Los neumáticos direccionales están marcados con el 'sentido de giro' (DOR). Para mantener las características de maniobrabilidad, el rendimiento de los neumáticos, el

bajo nivel de ruido de la carretera y prolongar la vida útil de los neumáticos, éstos deben montarse siempre con la flecha de indicación que muestra el 'DOR' correcto.

Vida de los Neumáticos

Una presión correcta de los neumáticos y un estilo de conducción moderado pueden prolongar su vida útil.

Recomendaciones:

- Si el vehículo va a estar parado durante mucho tiempo, mueva su vehículo al menos una vez cada dos semanas para "rotar los neumáticos".
- Compruebe regularmente la presión de los neumáticos cuando estén fríos.
- Evite tomar las curvas a una velocidad excesiva.
- Compruebe periódicamente si los neumáticos presentan un desgaste anormal. Los siguientes factores pueden afectar a la vida útil del neumático.

Presión de los Neumáticos

Una presión incorrecta provocará un desgaste anormal del neumático, acortará en gran medida la vida útil y tendrá un efecto adverso en las características de conducción del vehículo. La presión de los neumáticos debe comprobarse al menos una vez al mes, y una vez antes de cada viaje de larga distancia.

Estilo de Conducción

Aceleración excesivamente brusca y frenado (puede escuchar un ruido punzante) o conducción a alta velocidad mientras toma las curvas aumentará el desgaste del neumático.

Equilibrio de las Ruedas

El equilibrio de funcionamiento de las ruedas automotrices se comprueba bien antes de que un vehículo nuevo salga

de la fábrica. Pero las ruedas pueden estar desequilibradas debido a muchos factores.

Si las ruedas están desequilibradas, pueden producirse sacudidas o vibraciones en el mecanismo de dirección y los neumáticos pueden estar excesivamente desgastados. Es importante rectificar rápidamente. Cada rueda debe ser reequilibrada después de instalar un neumático nuevo o de reparar el neumático.

Alineación de las Ruedas

Una alineación incorrecta de las ruedas puede provocar un desgaste excesivo de los neumáticos y afectar a la seguridad del coche. Si los neumáticos muestran signos de desgaste anormal, acuda a un Reparador Autorizado MG.

Cuidado de los Neumáticos



LOS NEUMÁTICOS DEFECTUOSOS SON PELIGROSOS NO conduzca si algún neumático está dañado, está excesivamente desgastado, o está inflado a una presión incorrecta.

Conduzca siempre teniendo en cuenta el estado de los neumáticos, e inspeccione regularmente la banda de rodadura y las paredes laterales para detectar cualquier signo de distorsión (abultamientos), cortes o desgaste.

Nota: Si es posible, proteja los neumáticos de la contaminación por aceite, grasa y combustible.

Presión de los Neumáticos



Antes de un viaje de larga distancia, debe comprobarse la presión de los neumáticos.

Compruebe la presión (incluida la de la rueda de repuesto) al menos una vez al mes, cuando los neumáticos estén fríos.

Si es necesario comprobar la presión de los neumáticos cuando están calientes, hay que esperar que la presión haya aumentado en 0,3 a 0,4 bar (4,35 a 5,8 psi). En esta circunstancia, NUNCA deje salir el aire de los neumáticos para igualar la presión recomendada presión recomendada (en frío).

Válvulas

Mantenga los tapones de las válvulas firmemente atornillados, ya que impiden la entrada de suciedad en la válvula. Compruebe que la válvula no tiene fugas (escuche un silbido indicativo) cuando compruebe la presión de los neumáticos.

Neumáticos Pinchados

Si un objeto punzante penetra en el neumático y permanece en él, es posible que el neumático no tenga fugas. Si se da cuenta de que esto ocurre, reduzca la velocidad inmediatamente y conduzca con precaución hasta que se pueda colocar la rueda de repuesto o se realicen las reparaciones.

Nota: Si el flanco del neumático está dañado o deformado, sustituya el neumático inmediatamente, no intente repararlo.

Indicadores de desgaste de los neumáticos

En la parte inferior del neumático original hay una marca de desgaste de 1,6 milímetros de altura perpendicular al sentido de rodadura de la rueda. Estos indicadores se moldean en el dibujo de la banda de rodadura en varios puntos de la circunferencia. Marca en el lateral de un neumático, como la letra mayúscula TWI o el triángulo, que indica la posición de la marca de desgaste.

Cuando la banda de rodadura se haya desgastado hasta 1,6 milímetros, los indicadores saldrán a la superficie del dibujo de la banda de rodadura, produciendo el efecto de una banda continua de goma a lo ancho del neumático.

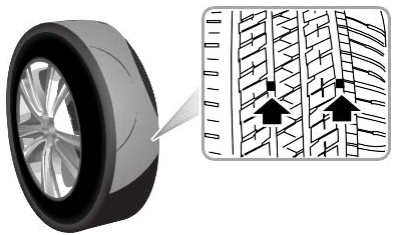

Un neumático DEBE ser reemplazado tan pronto como un indicador de desgaste se haga visible.

Neumáticos de Sustitución

Se recomienda instalar los neumáticos de acuerdo con las especificaciones originales. NO sustituya los neumáticos por otros de otro tipo. Los neumáticos alternativos, de una especificación diferente, pueden afectar negativamente a las características de conducción y a la seguridad del vehículo. Para que su conducción y seguridad estén mejor garantizadas, se sugiere que consulte a un Reparador Autorizado MG.

Equilibre siempre las ruedas y los neumáticos de repuesto antes de su uso.

Rotación del Ajuste de las Ruedas

Se recomienda cambiar las ruedas de lado a lado o de delante a atrás a intervalos irregulares para igualar el desgaste de los neumáticos.

En caso de desgaste uniforme de los neumáticos delanteros, se recomienda cambiar las ruedas delanteras y traseras como se muestra en la figura. Esto puede igualar el desgaste de los neumáticos, prolongar su vida útil y homogenizar su fatiga.

No se aconseja el cambio de las ruedas motrices en diagonal, se permite el cambio de delante a atrás. Se permite el cambio de ruedas no motrices, por lo que se permite el cambio de ruedas en diagonal teniendo en cuenta el consejo del DOR.

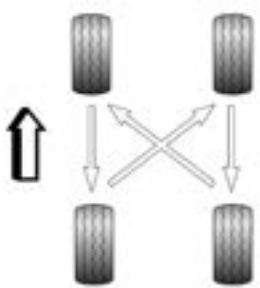

Nota: Los neumáticos direccionales están marcados con el "sentido de giro" (DOR). Para mantener las características de conducción, los neumáticos deben estar siempre equipados con la flecha de indicación que muestra el "DOR" correcto. Cuando el dibujo del neumático es direccional, las ruedas no deben ser intercambiadas en diagonal o de izquierda a derecha, pero pueden intercambiarse de adelante hacia atrás.

Nota: Después de cualquier rotación de los neumáticos/ruedas, algunos vehículos deben circular a una velocidad de 40 km/h durante unos 10 minutos para indicar correctamente el valor de la presión de los neumáticos en la posición correspondiente.

Cadenas de Nieve

Unas cadenas de nieve inadecuadas podrían dañar los neumáticos, las ruedas, la suspensión, los frenos o la carrocería de tu coche.

Por favor, preste atención a los siguientes requisitos en el uso:

- Las cadenas para neumáticos/nieve sólo pueden instalarse en las ruedas delanteras;
- El grosor de los neumáticos/cadenas de nieve no debe superar los 15 mm;
- Respete siempre las instrucciones de instalación y tensión de las cadenas para neumáticos/nieve, así como las limitaciones de velocidad de las diferentes carreteras;
- NO conduzca a más de 50 km/h;
- Para evitar que se dañen los neumáticos y se desgasten excesivamente las cadenas para neumáticos/nieve, se deben quitar las cadenas para neumáticos/nieve mientras se conduce por la carretera sin nieve.

Las especificaciones de las ruedas y los neumáticos para las cadenas de nieve se aplican a este modelo:

Tamaño de la banda: 6.5J×16

Tamaño de los neumáticos: 205/60 R16.

Nota: Las cadenas para la nieve sólo pueden instalarse en los neumáticos de las especificaciones recomendadas por el fabricante.

Nota: Si conduce por carreteras cubiertas de nieve o hielo, se recomienda utilizar neumáticos de invierno. Consulte a un Reparador Autorizado MG para más detalles.

Limpieza y Cuidado del Vehículo

Respete todas las precauciones de seguridad de los productos de limpieza; no beba los líquidos y manténgalos alejados de los ojos.

Exterior del Vehículo

Lavado del Coche

Algunos sistemas de limpieza de alta presión penetran en las juntas de las puertas, ventanas y techos solares, y dañan los mecanismos de las cerraduras. NO apunte con los chorros de agua directamente a los componentes que podrían dañarse fácilmente.

No limpie el compartimento del motor con agua a alta presión ya que puede dañar el sistema eléctrico del coche.

Para preservar el acabado de la pintura de su coche, tenga en cuenta los siguientes cuidados:

- NO utilice agua caliente para lavar el coche.
- NO utilice detergentes granulados o líquidos.
- Si hace calor, NO lave el coche bajo la luz directa del sol.
- Cuando utilice una manguera, NO dirija el agua directamente a las juntas de las ventanas, las puertas o el techo solar, ni a través de las aberturas de las ruedas hacia los componentes de los frenos.

Si el coche está especialmente sucio, utilice una manguera para eliminar la suciedad y la arena de la carrocería antes de lavarlo. A continuación, lave el coche con agua fría o tibia que contenga un champú de lavado y encerado de buena calidad. Utilice siempre agua en abundancia para asegurarse de que la arenilla se desprende de la superficie y no se incrusta en la pintura. Tras el lavado, enjuague la carrocería con agua limpia y séquela con una gamuza.

Limpieza de la parte inferior

Nota: NO utilice una manguera de alta presión para limpiar el compartimento del motor, ya que podría dañar los sistemas electrónicos del vehículo.

De vez en cuando, pero sobre todo durante los meses de invierno cuando se ha utilizado sal en las carreteras, utilice una manguera para lavar los bajos del coche. Eliminar las acumulaciones de lodo y limpiar a fondo las zonas en las que la suciedad puede fácilmente recoger (pasos de rueda y costuras de paneles, por ejemplo).

Limpieza con un Limpiador de Alta Presión

Nota: Lea siempre las instrucciones de uso del fabricante.

Al utilizar limpiadores de alta presión, asegúrese siempre de que haya una distancia adecuada entre la boquilla de pulverización y cualquier material blando, calcomanías o juntas de goma.

Evite limpiar el coche bajo la luz directa del sol.

Preste atención a las instrucciones de uso del limpiador de alta presión.

Cuando limpie el coche en invierno, evite rociar agua directamente sobre las cerraduras de las puertas y los orificios de los paneles, ya que existe el riesgo de que se forme hielo.

Las partes blandas del vehículo deben mantenerse a una distancia suficiente de la limpiadora de alta presión.

No utilice esponjas o paños ásperos para limpiar el coche, ya que esto dañará el acabado de la pintura.

Eliminación de manchas de alquitrán

Utilice gasolina blanca para eliminar las manchas de alquitrán y las manchas de grasa persistentes de la pintura. A continuación, lave la zona inmediatamente con agua jabonosa para eliminar todo rastro de gasolina.

Protección de la Carrocería

Después del lavado, examine la pintura para ver si hay daños. Si el daño ha dejado al descubierto el metal, utilice primero una imprimación de color, luego aplique la capa base del color correcto y termine con un lápiz de laca, si procede. Realice este tratamiento después del lavado, pero antes del pulido o encerado. Los daños más importantes en la pintura o la carrocería deben repararse de acuerdo con las recomendaciones del fabricante. Si no lo hace, la garantía anticorrosión quedará invalidada. En caso de duda, consulte a su Reparador Autorizado MG.

Pulir la Pintura

NO utilice pulidores que contengan abrasivos gruesos, ya que estos eliminan la película de pintura y dañan el acabado brillante.

Trate, de vez en cuando, la superficie de la pintura con un pulimento aprobado que contenga las siguientes propiedades:

- Abrasivos muy suaves para eliminar la contaminación de la superficie sin quitar ni dañar la pintura.
- Compuestos de relleno que rellenan los arañazos y reducen su visibilidad.

- Cera para proporcionar una capa protectora entre la pintura y los elementos.

Nota: En la medida de lo posible, evite aplicar productos de pulido o cera a los vidrios de las ventanillas y a las juntas de goma.

Escobillas del limpiaparabrisas

Lávese con agua tibia y jabón. NO utilice limpiadores a base de alcohol o gasolina.

Ventanas y Espejos

Limpie regularmente todas las ventanas, por dentro y por fuera, con un limpiavidrios aprobado.

Parabrisas: En particular, limpie el exterior del parabrisas con limpiacristales después de lavar el coche con productos de lavado y cera, y antes de colocar nuevas escobillas.

Luna trasera: Limpie el interior con un paño suave, utilizando un movimiento de lado a lado para evitar dañar los elementos de calefacción.

Nota: NO raspe ni utilice limpiadores abrasivos en el interior de la luna trasera, ya que esto dañará los elementos calefactores.

Espejos: Lavar con agua jabonosa. Utilice un raspador de plástico para eliminar el hielo. NO utilice compuestos de limpieza abrasivos ni raspadores de metal.

Componentes de Plástico

Los componentes de plástico deben limpiarse con métodos de limpieza convencionales y no ser tratados con materiales abrasivos.

Daños en la Pintura

Cualquier daño a la pintura o desconchaduras debe ser tratado con materiales adecuados de pintura/laca inmediatamente para evitar la invalidación de la garantía anticorrosiva.

Burletes y Juntas de Goma

Los burletes o las juntas de goma de las aberturas deben tratarse con materiales adecuados (gel de sílice) si se limpian con detergentes fuertes, para evitar que se peguen y mantener la vida útil de la junta.

Ruedas

Al limpiar las ruedas, cualquier material o agua que entre en contacto con el disco de freno directamente puede afectar a la eficacia del frenado.

Para que las ruedas se mantengan en condiciones óptimas, deben limpiarse regularmente.

Utilice únicamente un limpiador para ruedas apropiado no ácido. Lea siempre las instrucciones del producto.

Limpieza del Interior

Materiales Plásticos

Limpie los materiales con revestimiento de plástico con un limpiador de tapicerías diluido y, a continuación, pase un paño húmedo.

Nota: NO pula los componentes del tablero - estos deben permanecer sin reflejos.

Alfombras y Tejidos

Limpie con un limpiador de tapicerías diluido - pruebe primero en una zona oculta.

Piel

Limpie las guarniciones de cuero con agua tibia y un jabón no detergente. Seque y pula el cuero con un paño seco, limpio y sin pelusas.

Nota: NO utilice gasolina, detergentes, cremas para muebles o abrillantadores como agentes de limpieza.

Panel de Instrumentos, Pantalla de Audio y Navegación

Limpiar sólo con un paño seco. NO utilice líquidos de limpieza ni aerosoles.

Cubiertas de Módulos de Airbag

NO permita que estas áreas se inunden con líquido y NO use gasolina, detergente, crema para muebles o abrillantadores.

Para evitar daños en el SRS del airbag, las siguientes zonas deben limpiarse con moderación con un paño húmedo y SOLO un limpiador de tapicerías:

- Almohadilla central del volante.
- Zona del salpicadero que contiene el airbag del pasajero.
- Zona del revestimiento del techo y de los acabados de los pilares delanteros que encierran los módulos de protección contra impactos laterales de la cabeza.

Cinturones de Seguridad

NO utilice lejías, tintes ni solventes de limpieza en los cinturones de seguridad.

Extienda los cinturones, luego use agua tibia y un no detergente jabón para limpiar. Deje que los cinturones se sequen de forma natural; NO los guarde o utilice el coche hasta que estén completamente secos.

Datos Técnicos

312 Dimensiones de Datos Técnicos

314 Pesos

316 Principales Parámetros del Motor

318 Fluidos y capacidades recomendadas

319 Alineación de las ruedas (sin carga)

319 Ruedas y neumáticos

319 Presión de los neumáticos (en frío)

7. Datos Técnicos

Datos técnicos: Dimensiones

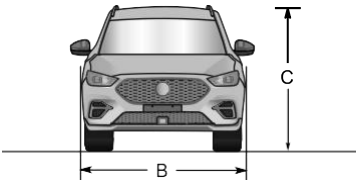

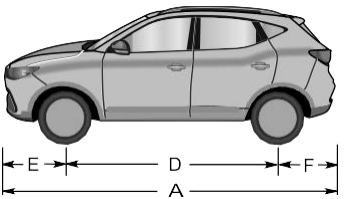

Artículo, Unidades	Parámetro
Longitud total A, mm	4323
Anchura total B, mm	1809
Altura total C (sin carga), mm	1628(altura del cuerpo）/1653(con portaequipajes）
Distancia entre ejes D, mm	2585
Voladizo delantero E, mm	901

Voladizo trasero F, mm	837

Artículo, Unidades	Parámetro
Distancia entre ruedas delanteras, mm	1526
Distancia entre ruedas traseras, mm	1539
Distancia mínima al suelo (con carga), mm	144,6
Diámetro mínimo del radio de giro, m	11,2

Nota: Medida de la longitud del vehículo sin incluir la matrícula.

Nota: Los espejos retrovisores y la parte deformada de la pared del neumático directamente por encima del punto de contacto no se incluyen en la anchura total.

Pesos

Artículo, Unidades	Parámetro		
	TL1	TL2	TL3
Número de personas en cabina	5		
Peso del vehículo en vacío (bordillo), kg	1215	1231	1239
Peso bruto del coche, kg	1695	1695	1695
Peso del eje delantero sin carga, kg	728	737	741
Peso del eje trasero en vacío, kg	487	494	498
Peso del eje delantero cargado, kg	868	868	868

Peso del eje trasero cargado, kg	827	827	827

Pesos de Remolque

Artículo, Unidades	Parámetros
Límite de remolque sin freno, kg	500
Límite de remolque frenado, kg	500
Carga del enganche de remolque, kg	50

Nota: Al arrastrar un remolque, la velocidad del coche no debe superar los 100 km/h.

Nota: Antes de arrastrar un remolque, compruebe la presión de los neumáticos traseros e ínflelos al menos a 20 kPa (0,2 bares) por encima de la presión recomendada; NO permita que la presión de los neumáticos supere los 300 kPa (3,0 bares), ya que puede ser peligroso.

Principales Parámetros del Motor

Vehículo	Parámetro
	1.0T
Diámetro × Carrera, mm × mm	74×77.4
Capacidad, litros	0,999

Relación de compresión	10,5 : 1
Tipo de combustible, RON	Sin plomo 95 RON a EN228 SPEC

Vehículo	Parámetro
	1.5L

Diámetro × Carrera, mm × mm	75×84.8
Capacidad, litros	1,498
Relación de compresión	11,5: 1
Tipo de combustible, RON	Sin plomo 95 RON a EN228 SPEC

Fluidos y capacidades recomendadas

Nombre	Grado	Capacidad		
		1.5L–5MT	1.0T–6MT	1.0T–6AT
Aceite de motor (recambio postventa), L	C5 0W-20	4,1	4	
Refrigerante del motor, L	Glicol (OAT)	5,4	5,8	
Aceite de transmisión automática, L	AW-1	—		6,2
Aceite de transmisión manual, L	MTF94	1,8	—	—
	Castrol BOT503	—	1,7	
Líquido de frenos, L	DOT 4	0,75		
Líquido de lavado, L	ZY-Ⅷ	4		
Refrigerante de aire acondicionado, g	R1234yf	520±20		

Alineación de las ruedas (Sin Carga)

Artículo		Parámetro
Frente	Ángulo de inclinación	-0°36′ ± 45′
	Ángulo de giro	4°02′ ± 45′
	Ángulo de entrada (Total)	0°8′ ± 15′
	Ángulo de inclinación del pivote central	12°05′ ± 45′
Trasera	Ángulo de inclinación	–1°15′ ± 45′
	Ángulo de entrada	0°25′ ± 20′
	(Total)	

Ruedas y neumáticos

Tamaño de la rueda	7J×17
Tamaño del neumático	215/55 R17

Presión de los neumáticos (en frío)

Ruedas	Sin carga
Frente	230kPa/2.3bar/34psi
Trasera	230kPa/2.3bar/34psi