MG3 Híbrido +

Versión 1.0

17 de octubre de 2023

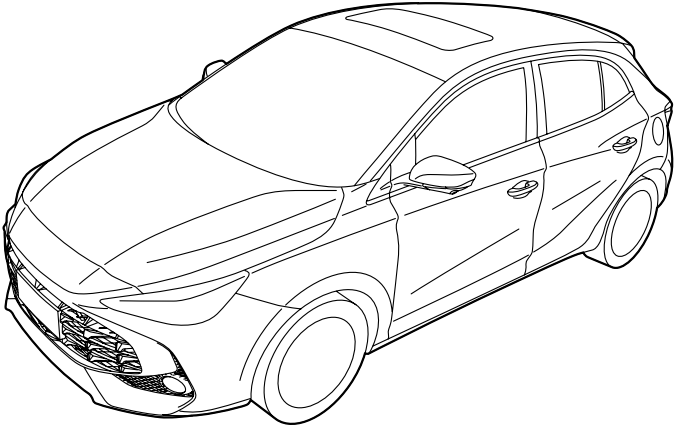

ÍNDICE

MG3 Híbrido + ... **1**

1 Instrucciones Antes de Usar el Vehículo **17**

Introducción **18**

El Manual de usuario 18

Estado en el momento de impresión 18

Garantía y Servicio 18

Símbolos empleados 18

En Caso de Emergencia 20

Información de Identificación del Vehículo **21**

Marcas de Identificación del Vehículo 21

Placa de Identificación del Vehículo 22

Instrucciones de Uso del Vehículo Híbrido **23**

Efectos de la temperatura ambiente 23

Instrucciones para el reciclaje del paquete de baterías de alta tensión 23

Precauciones en caso de accidente 24

Sistema de alta tensión 25

Control de Cortes por Accidente 26

2 Breve Introducción a las Funciones del Vehículo **27**

Paquete de Instrumentos 28
Operación de la pantalla de información de instrumentos 29
Centro de mensajes 30
Mensaje de advertencia 34
Lámparas de Advertencia e Indicadores 35
Luces e Interruptores 52
Iluminación Principal 52
Interruptor del Indicador de Dirección 58
Luces antiniebla delanteras 58
Luces Antiniebla Traseras 59
Luces de Advertencia de Peligro 59
Limpiaparabrisas y Lavadores 60
Operación del limpiaparabrisas y lavaparabrisas 60
Lave y limpie 61
Funcionamiento del limpiaparabrisas y lavaparabrisas traseros * 62
Claxon 64
Espejos Retrovisores 65
Retrovisores exteriores 65

Retrovisor interior 67
Ventanas 68
Interruptor del elevalunas 68
Uso de las ventanillas 69
Techo corredizo * 71
Instrucciones de uso 71
Operación del techo solar 72
Visera 74
Iluminación interior 75
Función AUTO ON 75
Luces de Cortesía Traseras * 76
Toma de corriente 77
Toma de alimentación de la consola delantera 77
Toma de alimentación de la consola trasera 78
Toma de Corriente de los Espejos Retrovisores Interiores 79
Dispositivos de Almacenamiento 80
Guantera 80
Espacio de almacenamiento 81

Portagafas * 82
Portavasos 83
Portavasos de la Consola Central 83
3 Preparativos para el viaje 85
Carga de transporte 86
Carga del maletero 86
Remolque 87
Llaves 90
Descripción general 90
Sustitución de la pila de la llave inteligente 92
Sistema de inmovilizador 96
Sistema Inmovilizador de Energía 96
Sistema Antirrobo del Vehículo 97
Portón trasero 103
Portón trasero 103
Modo de apertura/cierre de portón 103
Apertura de Emergencia del Portón Trasero 104
Sistema de combustible 105

Requisitos del combustible 105
Boca de llenado de combustible 106
Reabastecimiento de combustible 106
Ajuste del Sistema de Dirección 108
Ajuste de la posición del volante 108
Dirección asistida eléctrica 108
Inicialización del Ángulo del Módulo de Dirección Asistida Eléctrica 109
Calefacción del Volante * 109
Bloqueadores de Alcohol 110
4 Conduzca el vehículo 111
Iniciar y Detener el Sistema de Energía 112
Puesta en marcha del sistema de alimentación (Arranque con llave) * 112
Puesta en marcha del sistema de alimentación (Arranque sin llave) * 114
Iniciando el sistema de energía 115
Deteniendo el sistema de energía 117
Conducción Económica y Ambiental 118
Rodaje 118
Protección Ambiental 118

Conducción Económica y Mantenimiento 118
Conducción en entornos especiales 120
Control de Cambio de Marchas 121
Operación del Control de Cambio de Marchas 121
Modo de protección 123
Modos de Operación del Vehículo 125
Freno de servicio 126
Sistema de frenado de colisión múltiple (MCB)* 126
Modo de Conducción 127
Regeneración de energía 128
Alto 128
Medio 128
Bajo 128
5 Salga de Casa Seguro 129
Cinturón de Seguridad 130
Uso de Cinturones de Seguridad durante el Embarazo 135
Cinturones de Seguridad y Discapacidades 135
Comprobaciones, mantenimiento y sustitución de los cinturones de seguridad 138

Mantenimiento del cinturón de seguridad 139
Reemplazo del cinturón de seguridad 140
Sistema de Retención Suplementario Airbag 141
Descripción general 141
Despliegue del airbag 142
Trabajos de servicio y sustitución de airbags 150
Sistemas de Retención Infantil 153
Instrucciones de seguridad importantes sobre el uso de sistemas de retención infantil 153
Fijación de sistemas de retención infantil 156
Cierres de Seguridad para Niños 167
Sistema de Control de Estabilidad Corporal 168
Sistema de Control de Estabilidad Corporal 168
Sistema de Frenos Antibloqueo (ABS) 170
Freno de estacionamiento 172
Sistema del freno de mano - Freno de mano electrónico (EPB) 172
Sistema Auxiliar de Frenado 174
Auto Hold 175
Control de Mantenimiento en Pendientes (HHC) 178

Protección Activa Contra Vuelcos (ARP)..... 179
Protección antivuelco activa (ARP) 179
Aviso de peligro de frenado de emergencia con estroboscopio (HAZ) 180
Aviso de peligro de frenado de emergencia con luces estroboscópicas (HAZ) 180
Sistema de Control de Alerta Peatonal 181
Estrategias de las advertencias sonoras 181
Sistema de Monitoreo de Presión de Neumáticos (TPMS)..... 182
TPMS Programación automática 183
6 Experiencia Cómoda 185
Ajuste del asiento 186
Asientos delanteros 186
Asientos traseros 187
Operación del Reposacabezas 188
Sistema de ventilación 190
Elemento del filtro de A/C 190
Conductos de ventilación 191
Panel de control del A/C 193
Panel de control A * 193

Tecla de acceso directo para encender/apagar el A/C 193
Botón de descongelación/antivaho 193
Botón de la luneta térmica 194
Panel de control B * 194
Interfaz de Control de Aire Acondicionado 195
Interfaz de control del aire acondicionado - Vehículo conectado * 195
Encendido/Apagado del Sistema 195
A/C On/Off 195
Modo de distribución de aire 195
Modo de recirculación del aire 196
Control de Temperatura 197
Control de velocidad del ventilador 197
Botones de control de entretenimiento en el volante 198
Interfaz de pantalla inteligente 199
Operaciones básicas 199
Interfaz principal del sistema 199
Interconexión entre el vehículo y el teléfono móvil 201
Navegación 203

7 Asistencia Inteligente para el Conductor 215

Instrucciones para la Asistencia Inteligente al Conductor..... 216

Exenciones de responsabilidad para la función de asistencia al conductor inteligente.....216

Cámara y Radar..... 218

Cámara de Asistencia al Conductor.....218

Radar de Asistencia al Conductor 220

Control de Crucero a Velocidad Constante*..... 222

Activación del sistema de control de velocidad 222

Ajuste de Velocidad de Crucero Objetivo 223

Control de Crucero Adaptativo (ACC)..... 226

Activación del Control de Crucero Adaptativo.....226

Ajuste de la distancia de seguimiento objetivo del programador adaptativo.....228

Ajuste de velocidad objetivo del programador adaptativo.....229

Pausa del Control de Crucero Adaptativo.....229

Desactivación automática del programador adaptativo.....230

Anulación del Control de Crucero Adaptativo.....230

Reanudación del Control de Crucero Adaptativo 231

Borrado de la Memoria de Velocidad Objetivo.....231

Entornos de conducción especiales 232
Asistencia Inteligente de Crucero (ICA) 236
Advertencia Inteligente de Exceso de Velocidad* 239
Sistema de Asistencia de Límite de Velocidad* 242
Sistema de ayuda para la limitación de velocidad 242
Asistencia de Mantenimiento de Carril 247
Asistente de Colisión Frontal 251
Sistema de Asistencia de Conducción Trasera 254
Descripción general del sistema 254
Activación/desactivación de las funciones del sistema 255
Asistente de seguridad en zona ciega 255
Alerta de Tráfico Cruzado Trasero 257
Ayuda de estacionamiento con Sensor Ultrasónico 259
Cámara de Estacionamiento 261
Sistema de Vista de 360 Grados Around View* 262
Sistema de Monitoreo Indirecto de Fatiga del Conductor 263
8 Respuesta a Emergencias en Carretera 265
Dispositivos de Advertencia de Peligro 266

Triángulo de advertencia 266
Arranque de emergencia 267
Llamada de emergencia 270
Recuperación de Vehículos 272
Vehículo de Remolque 272
Gancho de remoque 272
Reparación de neumáticos 275
Identificación de la herramienta (se incluye la herramienta de reparación de neumáticos) 275
Reparación de neumáticos 275
9 Mantenimiento 279
Instrucciones de mantenimiento 280
Mantenimiento Regular 280
Paquete de baterías de alta tensión 284
Precauciones y condiciones restringidas de uso de la batería 284
Capó 286
Apertura del capó 286
Cierre del capó 286
Alarma de Capó Abierto * 287

ÍNDICE

Compartimento del motor **288**
Aceite de Motor **289**
Aceite de Motor 289
Revisión y Relleno del Aceite del Motor 290
Especificación del Aceite de Motor 291
Convertidor Catalítico **292**
Sistema de refrigeración **294**
Comprobación y relleno del nivel de refrigerante 294
Especificaciones del refrigerante 295
Freno **296**
Comprobación y relleno del líquido de frenos 296
Especificaciones del líquido de frenos 297
Reemplazo de fusible **298**
Fusible 298
Caja de fusibles del habitáculo 299
Caja de fusibles del compartimento del motor 302
Batería de 12V **306**
Mantenimiento de la batería 306

Sustitución de la batería 307
Reemplazo de bombilla 308
Especificaciones de las bombillas 308
Sustitución de bombillas 308
Lavadora 317
Comprobación y relleno del líquido del lavaparabrisas/lavaluneta 317
Boquillas del lavaparabrisas/lavaluneta 318
Limpiaparabrisas 320
Escobillas del limpiaparabrisas 320
Reemplazo de la Hoja del Limpiaparabrisas 320
Reemplazo del Limpiaparabrisas Trasero 322
Neumáticos 323
Descripción general 323
Cuidado de tus neumáticos 325
Indicadores de desgaste de los neumáticos 326
Rotación de Montaje de la Rueda 327
Cadenas de nieve 327
Limpieza y Cuidado 329
Exterior 329

Limpieza del interior 333

10 Datos Técnicos 335

Datos Técnicos Dimensiones 336

Parámetros de Masa del Vehículo Completo 338

Pesos de remolque 339

Parámetros Principales del Motor 340

Parámetros de Rendimiento Dinámico 341

Parámetros del Motor de Impulsión 342

Fluidos y Capacidades Recomendados 343

Alineación de ruedas (Condición sin carga) 344

Ruedas y Neumáticos 345

Presión de los neumáticos (Frío) 346

Instrucciones Antes de Usar el Vehículo

Introducción 18
Información de Identificación del Vehículo 21
Instrucciones de Uso del Vehículo Híbrido 23

Introducción

El Manual de usuario

Este Manual describe todos los vehículos y las especificaciones del equipamiento estándar dentro de la gama de modelos. Alguna información puede no ser aplicable a su modelo individual.

Si tiene alguna pregunta sobre el funcionamiento y los parámetros del vehículo, por favor contacte a un Reparador Autorizado MG que estará encantado de asesorarlo.

Las ilustraciones del Manual de usuario se ofrecen únicamente a modo de referencia.

La información contenida en este Manual puede variar ligeramente dependiendo de la configuración del vehículo, la versión del software y las regiones de venta.

Estado en el momento de impresión

MG mantiene una política de mejora constante del producto y, por lo tanto, se reserva el derecho a cambiar las especificaciones sin previo aviso, en cualquier momento.

Aunque hemos puesto todo nuestro esfuerzo en garantizar la plena exactitud de toda la información contenida en esta publicación, ni el fabricante ni el Reparador autorizado de MG que la suministró, pueden aceptar responsabilidades legales por las imprecisiones o sus consecuencias, incluyendo pérdidas, daños a la propiedad o lesiones, excepto en el caso de lesiones personales provocadas por la negligencia del fabricante o del Reparador autorizado de MG.

Garantía y Servicio

Por favor consulte la sección de propietarios en www.mg.co.uk para los términos y condiciones de la garantía, declaración de garantía, exenciones y calendario de renovación de ítems de servicio.

Símbolos empleados

Los siguientes símbolos utilizados en el manual llaman su atención sobre tipos específicos de información.

Advertencia

Este símbolo de advertencia identifica los procedimientos que deben adoptarse de forma precisa, o la información a considerar con extrema cautela, para reducir el riesgo de lesiones o daños graves en el vehículo.

IMPORTANTE

IMPORTANTE
Las afirmaciones aquí recogidas deben seguirse estrictamente, de lo contrario su vehículo podría sufrir daños.

Nota

Nota: Esto describe información útil.

Este símbolo indica que las piezas descritas deben ser desechadas por personas o entidades autorizadas para proteger el medio ambiente.

Asterisco

Un asterisco (*) que aparece después del título o del texto, identifica características o elementos del equipo que solo están instalados en algunos modelos y que podrían no estar instalados en el vehículo que usted compró.

Información de la ilustración

Identifica componentes que se están explicando.

Identifica el movimiento de los componentes que se están explicando.

En Caso de Emergencia

IMPORTANTE
Recuerde el código de seguridad para averías Si ocurre una avería mientras viaja: • Siempre que sea posible, de acuerdo con la seguridad vial y las condiciones del tráfico, se debe mover el coche fuera de la vía principal, preferiblemente hacia un área de descanso. Si ocurre una avería en una autopista, apartarse bien hacia el interior del arcén. • Encienda las luces de emergencia. • Si está disponible, coloque un triángulo de advertencia o una luz ámbar intermitente a 50 a 150 metros (150 a 500 pies) detrás de su vehículo para advertir al tráfico que se aproxima. Tenga en cuenta que en algunos países es un requisito legal llevar un triángulo de advertencia en el vehículo, en caso de duda consulte con la agencia de carreteras local para obtener más información. • Considere evacuar a los pasajeros a través de las puertas del lado de la acera hacia el borde de la carretera para reducir el riesgo de lesiones en caso de colisión.

Información de Identificación del Vehículo

Marcas de Identificación del Vehículo

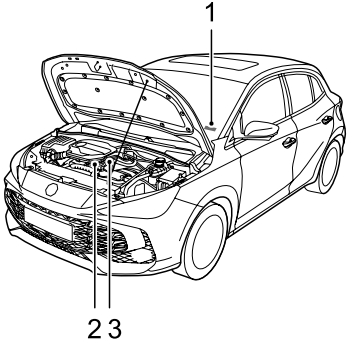

1 Número de identificación del vehículo (VIN)

2 Número de Motor

3 Número de Transmisión

Al comunicarse con su Reparador Autorizado local, siempre indique el Número de Identificación del Vehículo (VIN) . Si el motor o la transmisión están involucrados, puede ser necesario proporcionar los números de identificación de estos conjuntos.

Ubicación de las marcas de identificación del vehículo

Ubicación del Número de Identificación del Vehículo (VIN)

- En el suelo bajo el asiento del pasajero delantero;
- Grabada en una placa visible a través de la esquina inferior izquierda del parabrisas;
- En la placa de identificación;
- En el lateral interno del portón trasero: visible al abrir el portón trasero.

Nota: El DLC se encuentra en el espacio para los pies del conductor por encima del pedal del acelerador. La información del VIN se puede extraer del vehículo utilizando el equipo de diagnóstico aprobado.

Ubicación del Número de Motor

Grabado en la parte delantera izquierda del motor (vista desde el frente del motor).

Ubicación del Número de Transmisión

En la superficie de la carcasa de la transmisión en el compartimento del motor o en la superficie de la tapa del cuerpo de válvulas de la transmisión. Los números de transmisión de ciertos modelos solo son visibles al elevar el vehículo, por favor contacte a un Reparador Autorizado local.

Placa de Identificación del Vehículo

La placa de identificación del vehículo contiene la siguiente información:

- Código VIN;
- Peso bruto del vehículo;
- Peso Bruto del Tren/Peso Bruto Combinado;
- Energía;
- Código de Pintura;
- Código de Acabado;
- Peso máx. del eje trasero;
- Peso máx. del eje delantero;
- Modelo de Maquinaria Eléctrica;
- Tipo de motor.

Ubicación de la placa de identificación del vehículo

La placa de identificación del vehículo está ubicada en el lado inferior del montante B del lado derecho.

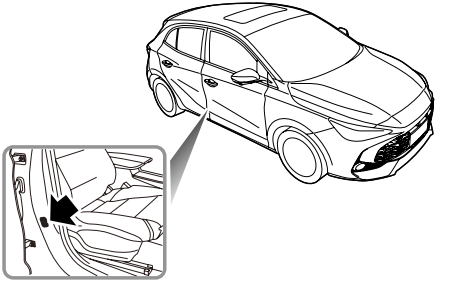

Instrucciones de Uso del Vehículo Híbrido

Efectos de la temperatura ambiente

Las temperaturas extremadamente altas o bajas afectarán el rendimiento del paquete de baterías de alta tensión y del vehículo. Se recomienda que, en la medida de lo posible, el vehículo se utilice dentro del rango de temperatura de -30°C ~50°C . Esto asegurará que el vehículo se encuentre en el estado óptimo de funcionamiento y ayudará a prolongar la vida útil del paquete de baterías de alta tensión.

Instrucciones para el reciclaje del paquete de baterías de alta tensión

Si decide no utilizar el taller autorizado de MG recomendado para desechar su batería de alta tensión, el propietario deberá asumir la responsabilidad de las consecuencias de la contaminación ambiental o accidentes.

El paquete de baterías de alta tensión contiene varias celdas de batería basadas en el litio. La eliminación arbitraria puede causar contaminación, peligro y daños al medio ambiente. El paquete de baterías de alta tensión DEBE ser reciclado por un MG Reparador Autorizado o un agente profesional aprobado para el desmantelamiento. Consulte la siguiente información y requisitos.

- SOLO el personal cualificado debe trabajar en el sistema de alta tensión, dado que existe peligro de MUERTE.
- Seguridad de alta tensión: el paquete de baterías de alta tensión contiene componentes de alta tensión como paquetes de baterías de litio y mazos de cables de alta tensión; NO intente desmontar ninguna área de este sistema, el personal profesional debidamente capacitado debe observar la protección de seguridad del aislamiento antes de trabajar en o cerca del sistema de alta tensión.
- Transporte: El paquete de baterías de alta tensión está clasificado como material peligroso de Categoría 9 y debe ser transportado por vehículos cualificados en el transporte de materiales peligrosos de Categoría 9.
- Almacenamiento: todos los componentes HV (incluyendo las baterías) deben almacenarse a temperatura ambiente y en un lugar seco. Deben mantenerse alejados de elementos peligrosos como objetos inflamables y fuentes de calor y de agua.

Se recomienda firmemente que los paquetes de baterías de alta tensión usados, procedentes del desguace de vehículos o por cualquier otra razón, sean desechados por un MG Reparador Autorizado. Por favor, consulte a un MG Reparador Autorizado para más detalles.

Precauciones en caso de accidente

Asegúrese de que el vehículo está en P y el sistema de energía del vehículo/ignición está OFF.

Ante cualquier cable expuesto en el vehículo, para evitar riesgo de descargas incluso fatales, EVITE el contacto con cualquier cable.

Si el vehículo se incendia y el fuego es lento y pequeño, puede utilizar un extintor de dióxido de carbono para extinguirlo. Además, contacte con los bomberos lo antes posible. Si las llamas son más grandes y se extienden rápidamente, evacúe de inmediato el vehículo y, acto seguido, contacte con los bomberos.

Si el vehículo está implicado en una colisión y no puede volver a arrancarse, el cable negativo de la batería de 12V y la desconexión de servicio manual (MSD) DEBEN desconectarse antes de proceder con las labores de rescate.

Cuando el vehículo esté completamente o parcialmente sumergido en agua, apague el sistema de alimentación del vehículo y evacúe el coche inmediatamente. Desconecte el cable negativo del 12V El siguiente término en mayúsculas no debe ser traducido y se debe utilizar la palabra original directamente: 12V La batería y el MSD DEBEN desconectarse antes de iniciar el rescate o tan pronto como el vehículo sea reflotado/retirado del agua. Observe el agua/vehículo en busca de signos anómalos, como burbujas o ruidos excesivos, ya que esto podría indicar problemas de cortocircuito en la batería. Si no se evidencian signos, no debería haber riesgo de descarga eléctrica por la carrocería y puede comenzar la recuperación.

Una vez resuelto el accidente, por favor contacte con un MG Reparador Autorizado para su mantenimiento.

Sistema de alta tensión

Todos los componentes de alta tensión tienen etiquetas con advertencias - por favor, observe estas advertencias y cualquier requisito al operar dentro o cerca de estas áreas.

SOLO el personal cualificado debe trabajar en, o con, el sistema de alta tensión, dado que existe peligro de MUERTE.

A continuación, se muestra el diseño de los componentes del sistema de alta tensión:

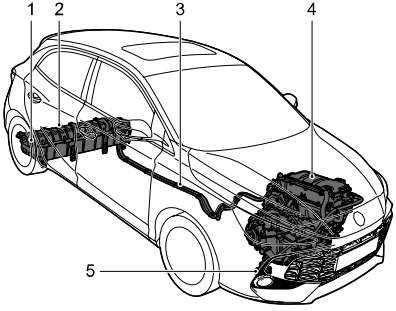

1 Desconexión de servicio manual (MSD)

2 Batería de alta tensión (ESS)

3 Mazo de cables de alta tensión

4 Transmisión de accionamiento eléctrico

5 Compresor eléctrico del A/C

Control de Cortes por Accidente

Si ocurre una colisión grave, el vehículo cortará automáticamente la salida de alto voltaje para garantizar la seguridad personal.

Breve Introducción a las Funciones del Vehículo

Paquete de Instrumentos 28

Lámparas de Advertencia e Indicadores 35

Luces e Interruptores 52

Limpiaparabrisas y Lavadores 60

Claxon 64

Espejos Retrovisores 65

Ventanas 68

*Techo corredizo ** 71

Visera 74

Iluminación interior 75

Toma de corriente 77

Dispositivos de Almacenamiento 80

Portavasos 83

Paquete de Instrumentos

1 Seguridad activa

2 Luces de advertencia e indicadores

3 Velocímetro

4 Centro de mensajes

5 Modo HEV

6 Modo de recuperación de energía

7 Medidor de energía

8 Tacómetro

9 Indicador de Combustible y Autonomía de Conducción

10 Estado del sistema de alimentación

11 Temperatura del Refrigerante del Motor

12 Indicador de Marcha

Operación de la pantalla de información de instrumentos

La función del centro de mensajes se puede seleccionar cuando el vehículo está encendido utilizando los botones del lado derecho del volante multifunción de la siguiente manera:

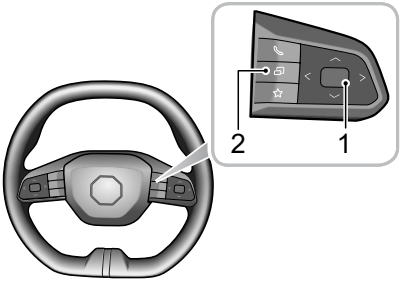

1 Botón de Ajuste de Función (OK botón)

- Pulse el botón hacia arriba, abajo, izquierda y derecha para cambiar los elementos mostrados en el centro de mensajes.
- Pulse el botón hacia arriba y hacia abajo para realizar ajustes.
- Pulse brevemente el botón para confirmar, o mantenga pulsado para restablecer.

2 Botón de Cambio de Infoentretenimiento/Instrumentos

El Botón de Infoentretenimiento/Instrumentos es una tecla de múltiples usos. Al pulsar este botón, se cambia el control entre el sistema de infoentretenimiento o el cuadro de instrumentos.

Centro de mensajes

El centro de mensajes proporciona la siguiente información:

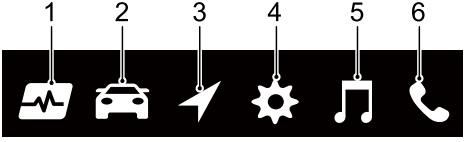

1 Centro de Salud

2 Ordenador de a bordo

3 Navegación

4 Ajustes

5 Medios

6 Teléfono Bluetooth

Centro de Salud

- Monitoreo de Presión de Neumáticos: muestra el estado actual de la presión de los neumáticos.
- Batería de bajo voltaje: muestra el voltaje de la batería 12V.
- Mensaje de advertencia: muestra cualquier mensaje de fallo o notas importantes relevantes para el vehículo actual.

Ordenador de a bordo

La siguiente información puede ser mostrada por el ordenador de viaje:

- Desde el inicio: muestra la distancia de conducción, el tiempo de viaje, la velocidad media y el consumo medio de energía desde el arranque. Cuando el vehículo se apaga durante un período de tiempo, estos valores se restablecerán, también pueden ser reiniciados manteniendo presionado el OK botón.
- Total acumulado: muestra la distancia recorrida, el tiempo de viaje, la velocidad media y el consumo medio de energía desde el último reinicio. Se puede reiniciar manteniendo pulsado el botón OK .
- Medidor de energía
- Flujo de energía
- Acelerograma: se muestra cuando el modo de seguimiento está activado.

Navegación

Muestra la información de navegación del sistema de entretenimiento.

Ajustes

- Umbral de Exceso de Velocidad * : establece el valor límite de velocidad para la advertencia de exceso de velocidad.
- Próximo servicio: muestra el kilometraje hasta el próximo mantenimiento.

  Mantenga presionado el botón OK para reiniciar.

Medios

Muestra información multimedia del sistema de entretenimiento.

Teléfono Bluetooth

Mostrar información del teléfono Bluetooth desde el sistema de entretenimiento.

Flujo de energía

Carga en ralentí del motor

Detenga el motor a velocidad de ralentí

Detener el motor

Apagado del motor de conducción puramente eléctrica

Funcionamiento del motor de propulsión eléctrica pura

Carga durante la conducción

Impulsión paralela

Apagado del motor de recuperación de energía

Motor de recuperación de energía para generación de energía

Impulso puro del motor

Mensaje de advertencia

El centro de mensajes en el conjunto de instrumentos muestra cualquier mensaje de advertencia a través de una ventana emergente. Los mensajes de advertencia se clasifican principalmente en:

- Instrucciones de funcionamiento
- Indicaciones del estado del sistema
- Alerta de mal funcionamiento del sistema

Por favor, siga las indicaciones del texto o consulte las secciones correspondientes al sistema de control para conocer la causa del fallo, las acciones a realizar y las soluciones apropiadas.

Lámparas de Advertencia e Indicadores

Cuando el vehículo está arrancando o en movimiento, si se encienden las luces de advertencia o indicadores en el panel de instrumentos, indica que el sistema relevante está en un determinado estado o presenta una avería. Algunas luces de advertencia se iluminan o parpadean junto con tonos de advertencia o mensajes de aviso.

Por favor, lea cuidadosamente las siguientes instrucciones para entender el significado de los testigos e indicadores de advertencia relevantes. En caso de una avería, tome las acciones necesarias en un tiempo apropiado y contacte con un reparador MG autorizado para servicio lo antes posible.

Nombre	Icono	Descripción
Indicador de luces de cruce		La luz de cruce está encendida.
Indicador de luces de carretera		La luz de carretera principal está encendida.
Indicador de Encendido Automático de Faros *		La función de faros automáticos está activada.
Indicador de luces de posición		Las luces de posición están encendidas.

Nombre	Icono	Descripción
Indicador de luz antiniebla trasera		Las luces antiniebla traseras están encendidas.
Luz de intermitente de dirección		Cuando la lámpara del intermitente izquierdo o derecho parpadea, el testigo del indicador de dirección del lado correspondiente también parpadea. Si se activan las luces de advertencia de peligro, ambos testigos de los intermitentes parpadearán simultáneamente. Si cualquiera de los testigos de los indicadores de dirección en el panel de instrumentos parpadea muy rápidamente, indica que la lámpara del intermitente del lado correspondiente tiene una avería.
Luz de advertencia del airbag		Si esta lámpara se ilumina o no se apaga, indica una falla en el SRS o en el cinturón de seguridad. Detenga el coche tan pronto como la seguridad lo permita y apague el vehículo. Puede haber un riesgo de que el sistema SRS o el cinturón de seguridad no funcionen correctamente si ocurre un accidente de choque.

Nombre	Icono	Descripción
Testigo de Advertencia de Cinturón de Seguridad Desabrochado		Si este testigo se ilumina o parpadea, indica que el cinturón de seguridad de un asiento delantero o trasero ocupado permanece desabrochado.
Lámpara de advertencia del sistema antirrobo		Si esta lámpara se ilumina, indica que no se detecta una llave válida, en cuyo caso utilice la llave correcta, o coloque la llave inteligente en la posición de arranque alternativa. Para más detalles, consulte el "Procedimiento de arranque alternativo" en la sección "Arranque y conducción".
Testigo de aviso del sistema de control de la presión de los neumáticos (TPMS)		Si esta lámpara se ilumina, indica que la presión de un neumático es baja. Por favor, compruebe la presión del neumático. Si esta lámpara parpadea y luego permanece ON después de un periodo de tiempo, indica que el sistema tiene un fallo.

Nombre	Icono	Descripción
Sistema de Dirección Asistida Eléctrica (EPS) Lámpara de Advertencia		Si esta lámpara se ilumina, indica que el sistema de dirección eléctrica asistida tiene un fallo general y su rendimiento está reducido. Si la lámpara continúa iluminada después de reiniciar el vehículo y conducir durante un corto tiempo, por favor contacte inmediatamente con un reparador autorizado MG.
		Si esta lámpara se ilumina, indica que el sistema de dirección eléctrica asistida tiene un fallo general relacionado con el ángulo de dirección. Si la lámpara continúa iluminada después de reiniciar el vehículo y conducir por un corto tiempo, por favor contacte inmediatamente con un reparador autorizado MG. Si esta lámpara parpadea, indica que el sistema de la dirección eléctrica asistida tiene un fallo grave, dificultando el manejo. Detenga el coche tan pronto como la seguridad lo permita, apague el vehículo y contacte urgentemente con un reparador autorizado MG.

Nombre	Icono	Descripción
Testigo de aviso del sistema de control de estabilidad dinámico/control de tracción		Si esta lámpara se ilumina, indica que el sistema de control de estabilidad dinámica/sistema de control de tracción ha fallado. Si esta lámpara parpadea mientras conduce, indica que el sistema está operando para asistir al conductor.
Testigo de aviso OFF del sistema de control de estabilidad dinámico/control de tracción	OFF	El sistema de control de estabilidad dinámico/control de tracción está apagado.
AUTO HOLD Indicador del Estado del Sistema	A	El sistema AUTO HOLD está operando para asistir al conductor.
	A	El sistema AUTO HOLD presenta una falla.
	A	La función del sistema AUTO HOLD está activada en estado de espera.

Nombre	Icono	Descripción
Indicador del Sistema de Freno de Mano Electrónico (EPB) Lámpara de Aviso *		Si este testigo se ilumina, significará que el EPB se encuentra activado. Si este testigo parpadea, indica que el vehículo está estacionado en una pendiente con un ángulo excesivo o que el sistema de freno de estacionamiento electrónico ha fallado, en cuyo caso por favor estacione el vehículo en una carretera segura adecuada.
Freno de Mano Electrónico (EPB) Testigo de Aviso de Fallo del Sistema *		Indica que el sistema EPB tiene una avería.
Lámpara Indicadora de Fallo en el Sistema de Frenos		Si esta lámpara se ilumina indica que el sistema de frenos tiene una falla, por favor detenga el coche tan pronto como la seguridad lo permita y apague el vehículo.
ABS Lámpara Indicadora de Mal Funcionamiento		Falla del sistema de frenos antibloqueo. Si ocurre una falla del ABS mientras conduce, la función del ABS quedará deshabilitada mientras que el frenado normal seguirá estando disponible.

Nombre	Icono	Descripción
Lámpara indicadora de mal funcionamiento del sistema de carga de la batería de baja tensión		Si esta lámpara se ilumina después de arrancar el coche, indica que el sistema de carga de la batería de baja tensión ha fallado. Si esta lámpara parpadea, indica que la tensión de la batería es baja, el mensaje de aviso aparecerá en el panel de instrumentos. El sistema entonces restringirá la operación o apagará algunos aparatos eléctricos, por favor arranque el vehículo para cargar la batería de baja tensión.
Indicador de Mensaje de Fallo del Sistema		La iluminación de esta lámpara de advertencia indica que el vehículo tiene información de advertencia almacenada dentro del cuadro de instrumentos. Por favor, vea el mensaje de fallo o el mensaje de aviso importante en el centro de mensajes. Consulte “Cuadro de instrumentos” en esta sección.

Nombre	Icono	Descripción
Luz de advertencia de temperatura del refrigerante del motor		Cuando la lámpara de advertencia de temperatura del refrigerante del motor se ilumina en rojo, indica que la temperatura del refrigerante es alta. Una temperatura alta del refrigerante del motor podría resultar en daños graves. Por favor, detenga el coche tan pronto como la seguridad lo permita, apague el interruptor START/STOP y contacte inmediatamente con un Reparador Autorizado MG. Si esta lámpara parpadea, indica que el sensor de temperatura del refrigerante tiene una falla. Por favor, detenga el coche tan pronto como la seguridad lo permita.
Lámpara de Advertencia de Mal Funcionamiento del Motor		Si esta lámpara se ilumina, indica que hay algunas fallas que podrían afectar seriamente el rendimiento del motor. Por favor, detenga el vehículo tan pronto como la seguridad lo permita, apague la energía en OFF y contacte inmediatamente con un Reparador Autorizado MG local.
Aviso de Mal Funcionamiento de Emisiones del Motor		Si ocurre una falla en el motor que afecte el rendimiento del mismo y las emisiones después de arrancar el vehículo, este testigo se iluminará. Por favor, contacte con un Reparador Autorizado MG tan pronto como sea posible.

Nombre	Icono	Descripción
Luz de advertencia del filtro de partículas		Si esta lámpara se ilumina después de que el vehículo haya arrancado, o mientras se está conduciendo, indica que el filtro de partículas necesita ser regenerado o está siendo regenerado actualmente Si esta lámpara parpadea después de que el vehículo haya arrancado o mientras se está conduciendo, indica que el filtro de partículas está lleno. Busque asistencia de un Reparador Autorizado MG.
Lámpara de Advertencia de Presión de Aceite Baja		Si esta lámpara se ilumina después de arrancar el vehículo, indica que la presión del aceite es demasiado baja, lo que puede provocar daños graves en el motor. Por favor, detenga el vehículo tan pronto como la seguridad lo permita y apague el motor.

Nombre	Icono	Descripción
Luz de advertencia de combustible bajo		Si esta lámpara se ilumina o parpadea, indica que el combustible restante en el depósito de combustible es bajo. Si es posible, por favor recargue combustible antes de que se ilumine la lámpara de advertencia de combustible bajo. Cuando el combustible en el depósito supera la línea de alerta de nivel bajo, esta lámpara se apagará. Si no es así, por favor contacte con un reparador autorizado MG para servicio lo antes posible.
Indicador de la lámpara del sistema de control de velocidad constante *	NNN	El sistema de control de velocidad constante está en modo de espera.
	NNN	El sistema de control de crucero a velocidad constante está activado.

Nombre	Icono	Descripción
Lámpara Indicadora del Sistema de Control de Velocidad Adaptativo *	NNN	El sistema de control de velocidad adaptativo está activado y no en estado de espera.
	NNN	El sistema de control de velocidad adaptativo se encuentra en estado de espera.
	NNN	El sistema del programador de velocidad adaptativo está activado.

Nombre	Icono	Descripción
Testigo del sistema de ayuda para la limitación de velocidad *	LIM NNN	El sistema de ayuda para la limitación de velocidad manual está en estado de espera.
	LIM NNN	Si esta luz se enciende, significa que el sistema de ayuda para la limitación de velocidad manual está activado. Si esta luz parpadea, significa que la velocidad actual supera el valor del límite de velocidad.
	LIM AUTO	El sistema de ayuda para la limitación de velocidad inteligente está en estado de espera.
	LIM AUTO	El sistema de ayuda para la limitación de velocidad inteligente está activado.
Indicador de Avería del Sistema de Control de Crucero/Límite de Velocidad		Si esta lámpara se ilumina, el sistema de control de crucero de velocidad constante, el sistema de control de crucero adaptativo o el sistema de asistencia de límite de velocidad ha detectado un fallo.

Nombre	Icono	Descripción
Señal de Límite de Velocidad Indicador de la Luz de Aviso *	NNN	“ NNN ” indica la velocidad del signo de límite de velocidad que actualmente ha sido identificada. Cuando la velocidad del vehículo es mayor que el valor del límite de velocidad, la lámpara parpadeará. “ --- ” indica que no se ha reconocido la señal de límite de velocidad.

Nombre	Icono	Descripción
Testigo de aviso de información complementaria del cartel de límite de velocidad *		El cartel de límite de velocidad identificado actualmente tiene información complementaria. Por favor, verifique.
		La señal de límite de velocidad no fue reconocida y actualmente solo está desactivada la alarma sonora. Después de un período de tiempo, el icono de desactivación de la alarma sonora en la esquina inferior izquierda desaparece.
		Se reconoció el límite de velocidad de la señal de tráfico y actualmente solo está desactivada la alarma sonora. Después de un período de tiempo, el icono de desactivación de la alarma sonora en la esquina inferior izquierda desaparece.
		Reconozca el límite de velocidad condicional y actualmente solo está desactivada la alarma sonora. Después de un período de tiempo, el icono de desactivación de la alarma sonora en la esquina inferior izquierda desaparece.
		Apagado simultáneo de la alarma de exceso de velocidad y el sistema inteligente de asistencia de límite de velocidad.
		Falla de la alarma de exceso de velocidad.

Nombre	Icono	Descripción
Indicador del Sistema de Asistencia en Atascos *		El sistema de asistencia en atascos está activado y no en estado de espera.
		El sistema de asistencia en atascos de tráfico está en espera.
		El sistema de asistencia en atascos de tráfico está activado.
		El sistema de asistencia en atascos de tráfico tiene una avería.
Indicador del Sistema de Asistencia de Colisión Frontal		Si esta lámpara se ilumina, indica que alguna función del sistema de asistencia de colisión frontal está desactivada. Cuando las funciones del sistema de asistencia de colisión frontal están completamente activadas, si la lámpara permanece encendida, indica que el sistema de asistencia de colisión frontal no puede funcionar correctamente.

Nombre	Icono	Descripción
Sistema de Asistencia de Conducción Trasera Indicador		Si el sistema trasero de asistencia a la conducción está desconectado, esta lámpara se ilumina con mensajes de aviso. Si alguno de los sensores traseros del sistema de asistencia al conductor está obstruido o si el sistema detecta un fallo, esta lámpara se iluminará con mensajes de aviso.
Testigo del sistema de asistencia de mantenimiento en el carril *		Si esta lámpara se ilumina, indica que el sistema de asistencia para mantener el carril ha detectado un fallo o está apagado. Si esta lámpara parpadea, indica que la función de mantenimiento de carril está activada.
Fallo de la batería de potencia		Esta lámpara parpadeará si la temperatura de la batería de alta tensión es demasiado elevada. Detenga el vehículo tan pronto como resulte seguro, apáguelo y abandónelo inmediatamente. Contacte con un reparador MG autorizado lo antes posible.
Indicador de Potencia de Conducción Limitada		Esta luz se iluminará si se limita la potencia del vehículo

Nombre	Icono	Descripción
Indicador de Estado del Conductor		Si el sistema de vigilancia del conductor falla o no está disponible temporalmente, el indicador de estado permanecerá ON en amarillo. Si se detectan signos de fatiga o distracción del conductor, el indicador de estado parpadeará en amarillo.
Lámpara de Advertencia de Avería del Motor		Si se detecta un fallo o avería en el motor o en la caja electrónica de potencia del sistema de accionamiento eléctrico, se iluminará esta lámpara. Detenga el vehículo tan pronto como resulte seguro, apáguelo y póngase en contacto inmediatamente con un Reparador Autorizado de MG.
Indicador SOS eCall		El sistema está listo y existe una llamada en curso al servicio de emergencia (eCall).
		El sistema eCall puede enviar un mensaje del vehículo al centro de llamadas, pero hay otras capacidades del sistema eCall que están limitadas debido a un fallo en el sistema.
		Si el sistema eCall ha fallado y no funciona, el indicador se iluminará en rojo.

Luces e Interruptores

Iluminación Principal

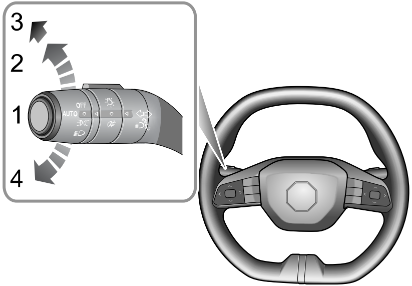

1 Lámpara AUTO

2 Lámpara Lateral/Interruptor e Iluminación de Fondo

3 Faro

4 AUTO Apagado de Lámpara

Lámpara AUTO

Con la energía del vehículo en la posición ACC , el sistema de iluminación AUTO está activo por defecto (posición 1). El sistema cambiará automáticamente las luces laterales, la iluminación de los interruptores y las luces traseras según la intensidad de la luz ambiental actual.

Con la energía del vehículo en la posición ON/READY , el sistema de iluminación AUTO cambiará automáticamente las luces de cruce, las luces laterales, la iluminación de los interruptores y las luces traseras encendiéndolas y apagándolas de acuerdo con la intensidad de la luz ambiental actual.

Nota: Esta función se realiza mediante un sensor instalado en su vehículo para monitorear los niveles de luz exterior en tiempo real. Está instalado en la parte superior del tablero cerca del parabrisas. NO tape ni cubra esta área. El incumplimiento de esto puede resultar en que los faros se enciendan innecesariamente.

Luz Lateral / Retroiluminación de Interruptores

Cuando la energía del vehículo está en la posición ACC , gire el interruptor principal de las luces a la posición 2 para encender las luces laterales, la iluminación de los interruptores y las luces traseras.

Cuando la energía del vehículo está en la posición ON/ READY , gire el interruptor principal de las luces a la posición 2 para encender las luces diurnas, las luces laterales traseras, la iluminación de los interruptores y las luces de fondo.

Con la alimentación del vehículo en la posición OFF , si las luces laterales están encendidas y la puerta del conductor está abierta, sonará una alarma audible. El centro de mensajes mostrará "Lights On".

Faros

Cuando la energía del vehículo está en la posición ON/ READY , gire el interruptor principal de las luces a la posición 3 para encender los faros de luz de cruce, luces laterales, iluminación de los interruptores y luces traseras.

Apagar Luz

Gire el interruptor principal de luz a la posición 4 para apagar la función de lámpara AUTO (esto se restablece automáticamente en el próximo ciclo de encendido). Suelte el interruptor, y este volverá automáticamente a la posición 1 automáticamente.

Luces de Circulación Diurna

Las luces de circulación diurna funcionan automáticamente cuando la energía del vehículo está en la posición ON/ READY . Cuando se activan las luces de cruce, las luces de circulación diurna se apagan automáticamente.

Luz de Bienvenida

Al desbloquear el vehículo, el sistema operará automáticamente las luces de cruce y las luces traseras para proporcionar una bienvenida de acuerdo con la intensidad actual de la luz ambiental.

Sígueme a Casa

Después de apagar la energía del vehículo, tire de la palanca de las luces hacia el volante, se activará la función Sígueme a Casa. Las luces de cruce y las luces laterales se iluminarán.

Nivelación de Faros

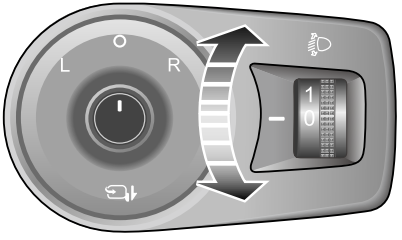

El ajuste de nivelación de los faros debe realizarse de acuerdo con la siguiente tabla, según la carga del vehículo.

Posición	Carga
0	Conductor, o conductor & pasajero delantero
1	Todos los asientos ocupados y sin carga en el maletero.
2	Todos los asientos ocupados más una carga distribuida uniformemente en el maletero.
3	Solo el conductor, más una carga distribuida uniformemente en el maletero.

Interruptor de luz de carretera

Procure no deslumbrar a los vehículos que vienen de frente al cambiar de luz de cruce a luz de carretera.

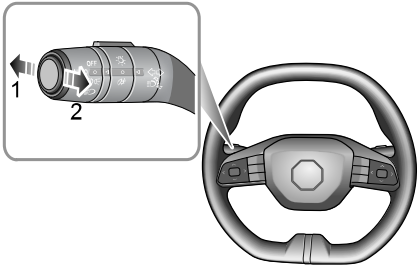

Cambio entre luces altas y bajas del faro

Con la energía del vehículo activada en la ENCENDIDO/ LISTO con la posición de las luces de cruce encendidas, empuje la palanca del mando de luces (1 Empuje o tire de la palanca hacia el panel de instrumentos para encender la luz de carretera, y el indicador de luz de carretera en el conjunto de instrumentos se iluminará. 1 Su traducción: 2 una vez más para volver a las luces de cruce.

Destello de Luz Principal

Para hacer ráfagas brevemente, tire de la palanca hacia el volante (2) y luego suéltela. 2) hacia el volante, y las luces principales destellarán.

Sistema Inteligente de Luces de Carretera *

Las luces de carretera automáticas sirven solo como una función auxiliar. El conductor debe comprobar el estado de los faros y encenderlos según proceda.

El sistema de luces altas automáticas puede no funcionar normalmente (pero no se limita) en las siguientes situaciones, por lo que las luces principales y las luces de cruce deben cambiarse manualmente:

- ***El parabrisas está sucio, roto u obstruido por otros objetos que bloquean la vista del sensor.***

- ***Otros vehículos no tienen luces, estás tienen algún tipo de daño, están bloqueadas o no se pueden detectar por las malas condiciones meteorológicas o por otros motivos.***
- ***Al encontrarse con peatones, vehículos no motorizados y otros objetos sin luz o con luz reflejada.***
- ***Cuando el sensor no puede detectar los faros y las luces traseras del resto de vehículos debido a cambios de dirección de la carretera como curvas, bajadas o subidas, que limitan su campo visual.***
- ***Cuando se conduce el vehículo por una carretera montañosa o sinuosa.***
- ***El interruptor del limpiaparabrisas está en la posición "Fast" (Rápido).***

El sistema de luz de carretera inteligente está diseñado para detectar la información de intensidad de luz del vehículo que se encuentra adelante utilizando la cámara frontal del vehículo y activar o desactivar la luz de carretera cuando se cumplen ciertas condiciones. Cuando el sistema de luz de carretera inteligente está habilitado, el indicador de luz de carretera inteligente en el panel de instrumentos se ilumina. Después de arrancar el vehículo, el sistema de luz de carretera inteligente entra en estado de preparación. El estado de operación se puede configurar a través de la pantalla del sistema de infoentretenimiento.

En caso de control automático, el sistema enciende automáticamente las luces de carretera cuando hay poca luz en el entorno y no se detectan luces ni de los vehículos delanteros ni de los que vienen en sentido contrario; cuando el ambiente es lo suficientemente luminoso o el sistema detecta los faros o las luces traseras del vehículo delantero o de los que vienen en sentido contrario, el sistema apaga automáticamente las luces de carretera.

Para activar el sistema inteligente de luz de carretera, se deben cumplir las siguientes condiciones:

1 La palanca del interruptor de iluminación se coloca en la posición AUTO y las luces de cruce se activan mediante control automático.

2 El vehículo está en marcha con una velocidad que supera los 25 mph(40 km/h).

Si se cumplen las siguientes condiciones, el vehículo saldrá automáticamente del sistema de luces largas inteligentes. Si el sistema está desactivado, empujando dos veces rápida-

mente el interruptor de luces largas ON hacia el panel de instrumentos, se puede volver a activar el sistema de luces largas inteligentes. La función solo se puede desactivar tres veces en un ciclo de arranque, de lo contrario, no se podrá volver a activar en el ciclo de arranque actual:

- Cuando el sistema inteligente de luz de carretera está activado y las luces de cruce se encienden automáticamente y el sistema de iluminación se cambia manualmente a las luces de carretera.
- Cuando el sistema inteligente de luz de carretera está activado y las luces de carretera se encienden automáticamente y el sistema de iluminación se cambia manualmente a las luces de cruce.
- Cuando el sistema inteligente de luces de carretera está activado, las luces de carretera se encienden automáticamente y se opera el interruptor de ráfagas de las luces de carretera.

IMPORTANTE

La función de luz de carretera automática utiliza datos de la cámara de visión frontal, mantenga siempre el parabrisas limpio y sin residuos en esta área para mantener un rendimiento óptimo del sistema. Cualquier daño en esta zona, como picaduras de piedra, debe ser reparado lo antes posible.

Interruptor del Indicador de Dirección

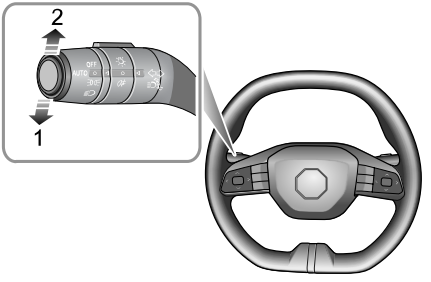

Con la energía del vehículo en la posición ON/READY , mueva la palanca hacia abajo para señalar un giro a la IZQUIERDA (1). Mueva la palanca hacia arriba para señalar un giro a la DERECHA (2). La lámpara indicadora VERDE correspondiente en el panel de instrumentos parpadeará cuando las lámparas de señalización de giro estén funcionando.

Al girar el volante se cancelará la operación del indicador (movimientos pequeños del volante pueden no activar la cancelación automática). Para señalizar un cambio de carril, mueva la palanca brevemente y suéltela, los indicadores parpadearán tres veces y luego se cancelarán.

Luces antiniebla delanteras

En condiciones severas (durante tiempo con niebla, por ejemplo), las luces antiniebla pueden proporcionar luz adicional y mejorar el rango de visibilidad. Las luces antiniebla solo deben utilizarse cuando la visibilidad sea inferior a 100 m - otros usuarios de la carretera podrían ser deslumbrados en condiciones claras.

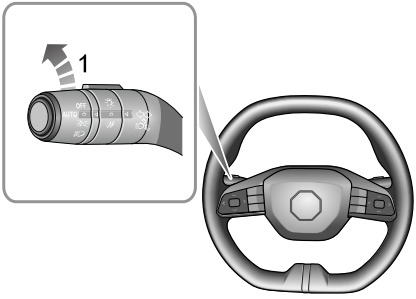

Luces Antiniebla Traseras

Con la alimentación del vehículo en la posición ON/READY y las luces delanteras encendidas, gire el interruptor a la posición 2 para encender las luces antiniebla traseras. El indicador se ilumina en el panel de instrumentos cuando las luces antiniebla traseras están encendidas.

Luces de Advertencia de Peligro

Pulse el botón de las luces de advertencia de peligro en el medio de las rejillas centrales ⚠ para activar las luces de advertencia de peligro. Todos los intermitentes y las luces indicadoras de dirección parpadearán juntos. Presione el botón nuevamente para apagar las luces de advertencia de peligro. Todos los intermitentes y las luces indicadoras de dirección dejarán de parpadear.

Limpiaparabrisas y Lavadores

Operación del limpiaparabrisas y lavaparabrisas

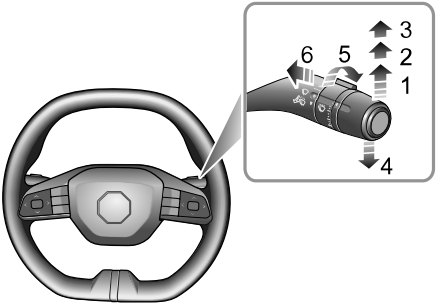

Cuando la energía del vehículo está en la posición ACC/ ON/READY , el limpiaparabrisas y el lavador delanteros funcionarán. Opere la palanca para seleccionar los diferentes modos de limpieza:

- Barrido automático (1)
- Barrido a velocidad lenta (2)
- Limpieza rápida (3)
- Barrido único (4)
- Ajuste automático de la velocidad del limpiaparabrisas * /Ajuste de la sensibilidad del sensor de lluvia * (5)
- Lave y seque (6)

Barrido intermitente y automático

Al subir la palanca a la posición de barrido intermitente/ automático (1), los limpiaparabrisas funcionarán automáticamente.

En modelos sin sensor de lluvia, gire el interruptor (5) para ajustar el retardo del limpiaparabrisas intermitente. Este retardo también cambiará con la velocidad del vehículo. A medida que la velocidad del vehículo aumenta, el intervalo de limpieza disminuye. A medida que la velocidad del vehículo disminuye, el intervalo de limpieza aumenta.

En los modelos que cuentan con sensor de lluvia, gire el interruptor (5). A medida que aumenta la sensibilidad, el intervalo de barrido disminuye. El sensor de lluvia está ubicado en la base del espejo retrovisor interior para detectar diferentes cantidades de agua en el exterior del parabrisas. Con el barrido automático, el vehículo ajustará

la velocidad de limpieza de acuerdo a las señales proporcionadas por el sensor de lluvia.

Nota: Al aumentar la sensibilidad del sensor de lluvia, el limpiaparabrisas se activará una vez inmediatamente; si el sensor de lluvia detecta agua de lluvia de manera continua, el limpiaparabrisas seguirá funcionando. Cuando no haya presencia de lluvia, se recomienda apagar el limpiaparabrisas automático.

Barrido a Baja Velocidad

Al subir la palanca a la posición de barrido a baja velocidad (2), los limpiaparabrisas funcionarán lentamente.

Barrido a Alta Velocidad

Al subir la palanca a la posición de barrido a alta velocidad (3), los limpiaparabrisas funcionarán a alta velocidad.

Barrido Único

Al presionar la palanca hacia abajo hasta la posición de barrido único (4) y soltarla, se activará un solo barrido. Si la palanca se mantiene en la posición de barrido único (4), los limpiaparabrisas funcionarán continuamente hasta que se suelte la palanca.

Nota: Con el vehículo parado, si se abre el capó, se desactivará el funcionamiento del limpiaparabrisas/ lavaparabrisas delantero.

IMPORTANTE
• Evite accionar los limpiaparabrisas en seco. • Bajo condiciones de congelación o calor extremo, asegúrese de que las escobillas no se congelen ni se adhieran al parabrisas. • En invierno, retire la nieve o el hielo acumulado alrededor de los brazos y las escobillas de los limpiaparabrisas, incluyendo el área de barrido del parabrisas.

Lave y limpie

Al tirar de la palanca hacia el volante (6) se activarán los lavaparabrisas delanteros. Tras un breve retraso, los limpiaparabrisas comenzarán a funcionar en conjunto con los lavaparabrisas.

Nota: Los limpiaparabrisas siguen funcionando durante tres barridos después de soltar la palanca del interruptor. Después de varios segundos, se realizará un barrido adicional para eliminar cualquier resto de líquido limpiaparabrisas del parabrisas.

IMPORTANTE
Si los lavaparabrisas no bombean solución de lavado al parabrisas (por bloqueo con hielo o suciedad de los difusores), suelte la palanca de inmediato. Esto evitará que los limpiaparabrisas se accionen, con el consiguiente riesgo de que la suciedad del parabrisas se extienda, reduciendo así la visibilidad.

Funcionamiento del limpiaparabrisas y lavaparabrisas traseros *

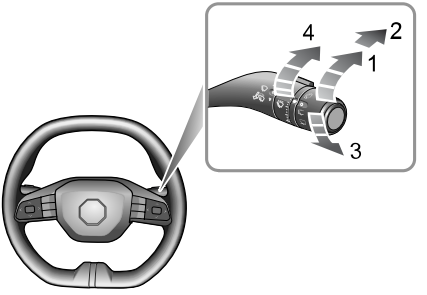

Cuando la energía del vehículo está en la posición ACC/ON/READY , se habilita la función del limpiaparabrisas y lavador trasero. Opere la palanca para seleccionar los distintos modos de limpieza:

- Barrido intermitente (1)
- Lave y seque (2 o 3)
- Ajuste del intervalo de limpieza (4)

Barrido Intermitente

Si se gira el interruptor del limpiaparabrisas trasero a barrido intermitente (1), el limpiaparabrisas trasero se activará. Realizará 3 barridos continuos antes de cambiar al modo intermitente. El intervalo entre barridos puede aumentarse/disminuirse a través del interruptor (4).

Lave y limpie

Si se selecciona el lavado y limpiaparabrisas trasero (2), el limpiaparabrisas y el lavador traseros funcionarán juntos, y el limpiaparabrisas trasero operará a una velocidad rápida. Si se suelta el interruptor para el barrido intermitente (1), el lavador trasero dejará de funcionar.

Si se selecciona el limpiaparabrisas y lavado trasero (3), el limpiaparabrisas y el lavador traseros funcionarán juntos. Si se suelta el interruptor a la posición de apagado, el limpiaparabrisas y el lavador traseros dejarán de funcionar. Después de varios segundos, se realizará una pasada adicional para eliminar cualquier líquido que escurra por la pantalla.

Nota: Cuando se abre la puerta trasera, se desactivará el funcionamiento del limpiaparabrisas trasero.

Nota: Si los limpiaparabrisas están activados y la palanca de cambios está en posición "R", el limpiaparabrisas trasero se pondrá en funcionamiento.

Claxon

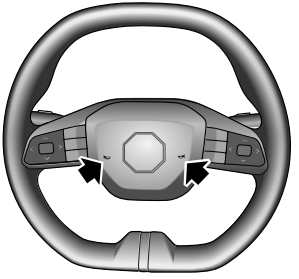

Pulse el área del botón del claxon en el volante (como indica la flecha) para hacer sonar la bocina.

Nota: El área del interruptor del claxon en el volante es también la tapa del airbag del conductor. La ilustración muestra la posición del claxon (indicada por la flecha), por favor asegúrese de presionar en esta área para evitar cualquier conflicto potencial con el funcionamiento del airbag.

IMPORTANTE
Para evitar accidentes, por favor no presione con fuerza excesiva ni golpee la cubierta al operar la bocina.

Espejos Retrovisores

Los espejos retrovisores constan de espejos exteriores en la parte frontal del vehículo, en los lados izquierdo y derecho, y de espejos retrovisores interiores en la parte frontal del compartimento de pasajeros. Se utilizan para reflejar las situaciones detrás o a ambos lados del vehículo, ampliando así el campo de visión del conductor.

Los espejos retrovisores son partes críticas para la seguridad. El uso adecuado y el ajuste razonable del ángulo de los espejos pueden mejorar la seguridad y la comodidad al conducir.

Retrovisores exteriores

Los espejos retrovisores exteriores, al ser las partes más anchas montadas en el vehículo, son especialmente vulnerables en caso de colisión. Los espejos retrovisores exteriores cuentan con una función de plegado manual o eléctrico, que ayuda a evitar daños y permite el plegado al maniobrar por pasos estrechos.

Además de la función de plegado, cada espejo retrovisor exterior cuenta con ajuste eléctrico del ángulo y elementos calefactores, los cuales pueden eliminar eficazmente la escarcha o la niebla en el espejo.

Nota: Los vehículos u objetos que se ven en los espejos retrovisores exteriores pueden parecer más lejos de lo que realmente están.

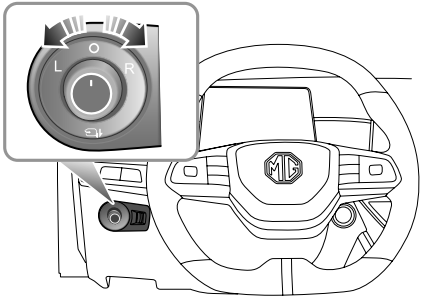

Ajuste eléctrico del cristal del retrovisor de la puerta

El interruptor de ajuste del cristal de los espejos retrovisores exteriores está situado debajo del panel de instrumentos, en el lado del conductor, y la función de ajuste del espejo funciona cuando el vehículo está encendido.

- Gire el mando redondo del centro para seleccionar la izquierda (L) o la derecha (R).
- Mueva el mando hasta la posición en la que desee ajustar el ángulo del espejo retrovisor exterior.
- Al completar el ajuste, vuelva a girar el mando hasta su posición central para asegurarse de no modificar el espejo accidentalmente.

Plegado eléctrico del espejo de la puerta

En los vehículos equipados con retrovisores exteriores eléctricos abatibles, con el vehículo encendido, gire el mando hasta la posición central (O) y luego empújelo hacia abajo. Los retrovisores se plegarán automáticamente. Volviendo a presionar el mando hacia abajo, los retrovisores regresan a su posición original.

Nota: Al desbloquear/bloquear el vehículo, los espejos retrovisores exteriores se desplegarán/plegarán automáticamente.

Nota: Para vehículos equipados con espejos retrovisores de plegado eléctrico, si los espejos se han movido de sus posiciones por medios manuales o accidentales, pueden restablecerse operando el mando para completar el plegado y despliegue una vez.

Calefacción del Espejo *

Los espejos retrovisores exteriores tienen elementos calefactores integrados que disipan el hielo o la niebla del cristal.

Los elementos calefactores funcionan mientras la luneta térmica está encendida, es decir, solo cuando el vehículo está en funcionamiento/encendido, y la luneta térmica está activada .

IMPORTANTE

- El ajuste y la regulación eléctrica de los espejos se realizan utilizando el interruptor eléctrico, operarlos directamente con la mano puede resultar en la falla de los dispositivos relacionados.
- Limpiar o enjuagar los retrovisores exteriores con chorros de agua a presión o en túneles de lavado, podría ocasionar fallos en el motor eléctrico.

Retrovisor interior

Antes de conducir, ajuste el cuerpo del retrovisor interior para lograr la mejor visión posible. La función antideslumbramiento del retrovisor interior ayuda a disminuir el resplandor de los faros de los vehículos que siguen por detrás en la noche.

Espejo retrovisor interior manual antideslumbrante

Mueva la palanca a la base del retrovisor interior para cambiar su ángulo, con el fin de lograr la función antideslumbramiento. La visibilidad normal se restablece volviendo a tirar de la palanca hacia atrás.

Nota: En algunas circunstancias, la vista reflejada en un espejo manual antideslumbrante puede confundir al conductor respecto a la ubicación precisa de los vehículos que siguen.

Ventanas

Asegúrese de que los niños se mantengan alejados de las ventanillas al subirlas o bajarlas.

El uso o la activación incorrectos de los elevalunas eléctricos por parte de los niños puede entrañar riesgo de lesiones graves, o incluso fatales. Si se transportan niños, es responsabilidad del conductor y de los adultos del habitáculo tomar las precauciones necesarias para impedir la activación de las ventanillas. Estas pueden incluir la retirada de la llave cuando los niños se queden solos en el vehículo.

NO accione los controles de los elevalunas de forma continua y reiterada en un breve periodo de tiempo, o el sistema podría desactivar los mandos para proteger el motor. Si esto sucede, espere unos segundos hasta que el motor se enfríe. Durante este tiempo, no desconecte el borne negativo de la batería.

Interruptor del elevalunas

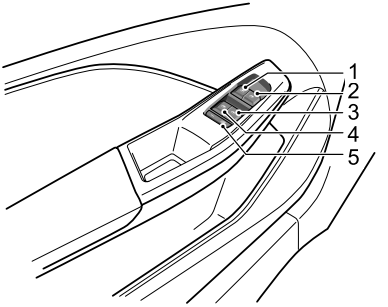

1 Interruptor de la ventanilla delantera izquierda

2 Interruptor de la ventanilla delantera derecha

3 Interruptor de la ventanilla trasera derecha

4 Interruptor de la ventanilla trasera izquierda

5 Interruptor de desactivación de las ventanillas traseras

Uso de las ventanillas

Las ventanillas eléctricas se pueden subir y bajar cuando el vehículo está encendido (las puertas deben estar cerradas durante la operación).

Pulse el interruptor de control de la ventanilla (1 ~ 4) hacia abajo hasta la 1ª posición (Posición C) para bajar la ventanilla, y tire del interruptor hacia arriba hasta la 1ª posición (Posición B) para subir la ventanilla. La ventanilla dejará de moverse en cuanto se suelte el interruptor.

Descenso con un Solo Toque

Pulse el interruptor de control de la ventanilla (1 ~ 4) hacia abajo hasta la 2ª posición (Posición D) y suéltelo, la ventanilla desciende automáticamente hasta quedar completamente abierta. El movimiento de la ventanilla puede detenerse en la posición deseada en cualquier momento operando el interruptor correspondiente durante el descenso.

Subida con Un Toque y Antipellizco *

Dependiendo de la especificación del vehículo, algunas ventanillas pueden tener la función de "Un Solo Toque" para subir y la función "Antiatrapamiento". Levantando el interruptor (1 ~ 4) a la 2ª posición (Posición A) y soltándolo, la ventanilla se cerrará automáticamente por completo. El movimiento de la ventanilla puede detenerse en la posición deseada en cualquier momento operando brevemente el interruptor de nuevo durante el ascenso.

La función "Anti-pinzamiento" es una característica de seguridad que impide que la ventana suba y permite que la ventana baje automáticamente una cierta distancia si se detecta un obstáculo.

Nota: Las ventanillas del acompañante y los pasajeros traseros también pueden accionarse mediante el interruptor individual que hay montado en cada puerta. Si se ha activado el interruptor de aislamiento de la ventanilla trasera, los interruptores de las ventanillas de las puertas traseras no funcionarán.

Interruptor de Aislamiento de la Ventanilla Trasera

Pulse el interruptor (5) para desactivar los mandos de la ventanilla trasera (se ilumina una lámpara indicadora en el interruptor), pulse de nuevo para restaurar el control.

Techo corredizo *

El conjunto del techo solar consta del cristal del techo solar eléctrico y la cortinilla parasol.

Instrucciones de uso

NO permita que los pasajeros se asomen por el techo solar abierto mientras el vehículo está en movimiento. Podrían ocurrir lesiones por objetos como ramas de árboles.

La seguridad de los ocupantes del vehículo debe observarse en todo momento. NO PERMITA que se coloquen extremidades en la trayectoria de movimiento del techo solar en ningún momento, ya que podrían ocurrir lesiones.

- Evite abrir completamente el techo solar durante las lluvias.
- Se aconseja no abrir el techo solar a altas velocidades.
- Donde sea posible, por favor limpie cualquier residuo de agua o gotas de lluvia del techo solar antes de abrirlo. De no hacerlo, podría resultar en la entrada de agua al coche.
- NO utilice materiales abrasivos para limpiar el vidrio del techo solar. Use un solvente a base de alcohol.
- NO mantenga pulsado el interruptor de funcionamiento en la posición de abrir/cerrar durante ningún período de tiempo después de que la operación esté completa, esto podría dañar los componentes eléctricos.
- Limpie regularmente el techo solar para mantener su funcionamiento y rendimiento. Visite un Reparador Autorizado MG para el servicio según sea necesario.

Operación del techo solar

Cuando el interruptor de encendido está en la posición ON/READY , se puede operar el techo solar.

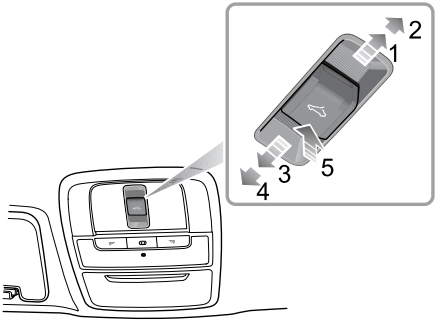

Apertura del techo solar

Apertura Basculante

Presione el interruptor del techo solar(5), el borde trasero del techo solar se inclinará y abrirá automáticamente. Puede detener el movimiento del techo solar en cualquier momento presionando nuevamente el interruptor del techo solar.

Deslice para abrir

Presione el interruptor del techo solar hacia atrás hasta la 1ª posición 1 y mantenga presionado, el techo solar se deslizará manualmente hacia atrás. Puede detener el movimiento del techo solar en cualquier momento soltando el interruptor. Empuje firmemente el interruptor del techo solar hacia atrás hasta la 2ª posición (2 y luego suelte, el techo solar se abrirá completamente de manera automática. Puede detener el movimiento del techo solar en cualquier momento presionando el interruptor hacia atrás nuevamente.

Cerrando el techo solar

Empuje el interruptor del techo solar hacia adelante hasta la 1ª posición (3) y manténgalo presionado, el techo solar se cerrará manualmente. Puede detener el movimiento del techo solar en cualquier momento soltando el interruptor. Empuje firmemente el interruptor del techo solar hacia adelante hasta la 2ª posición (4) y luego suelte, el techo solar se cerrará completamente de forma automática. Puede detener el movimiento del techo solar en cualquier momento empujando el interruptor hacia adelante nuevamente.

Función "Anti-atrapamiento" *

Cuando el techo solar se está cerrando utilizando la función de un solo toque, se detendrá y se abrirá automáticamente al encontrar un obstáculo.

Nota: La función anti-atrapamiento del cristal del techo solar solo funciona cuando se está cerrando deslizándolo.

Inicialización del techo solar

Si se produce un fallo de alimentación mientras el cristal del techo solar está en movimiento, o después de que se haya reemplazado el conjunto del techo solar o el cristal del techo solar, es necesario realizar una operación de inicialización después de encender la alimentación.

Inicialización del techo solar integrado: Después de cerrar completamente el techo solar, empuje el techo hacia arriba para inclinarlo y ábralo para completar la inicialización.

Nota: La falta de inicialización del techo solar puede provocar un funcionamiento incorrecto del mismo, fallo de la función antipinzamiento o que no responda a algunas operaciones de los interruptores.

Protección térmica

Para evitar que el motor del techo solar se sobrecaliente y se dañe, el motor está diseñado con una función de protección térmica.

Después de que se active la función de protección térmica, el techo solar no responde a ninguna otra operación excepto la de cierre. Una vez que el motor se haya enfriado y salga del estado de protección térmica, el techo solar puede operarse con normalidad hasta el próximo evento de protección térmica.

Visera

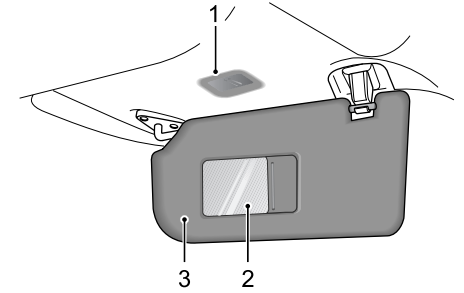

Por seguridad, no utilice el espejo de cortesía del lado del conductor mientras conduce.

Los parasoles están dispuestos en el techo delante tanto del conductor como del pasajero delantero (3). Los parasoles cuentan con espejo de cortesía (2) *y luz del espejo de cortesía (1)*.

Baje el parasol para utilizar el espejo de cortesía. Si el techo tiene luces para el espejo de cortesía, una luz del espejo se enciende al abrir la tapa, y se apaga al cerrarla.

Iluminación interior

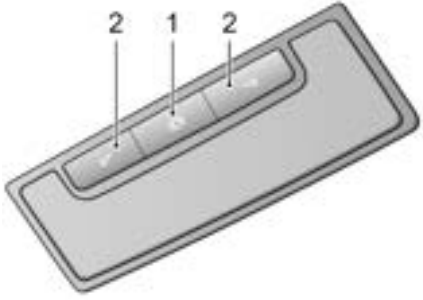

Pulse cualquiera de los interruptores (2) para encender la luz de cortesía correspondiente; vuelva a pulsarlo para apagarla.

Función AUTO ON

Pulse el interruptor de control de la lámpara de cortesía automática (1) para activar la función AUTO ON; presiónelo de nuevo para desactivar la función.

Cuando la función AUTO ON está activada, la luz de cortesía se ilumina automáticamente cada vez que ocurre cualquiera de los siguientes eventos.

- El vehículo está desbloqueado.
- Se abre cualquier puerta.
- La fuente de alimentación se apaga cuando el vehículo equipado con un sensor de luz detecta que la luz ambiental está oscura o la luz lateral se ilumina o la luz lateral se apaga durante 30 segundos.

Nota: Si una puerta permanece abierta durante más de un cierto período de tiempo, la lámpara interior delantera se apagará automáticamente para evitar el desgaste de la batería.

Luces de Cortesía Traseras *

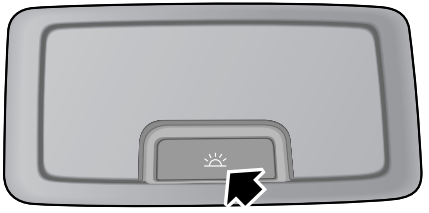

Presione el interruptor (indicado con una flecha) para iluminar las luces de cortesía traseras, presione de nuevo para apagarlas.

Toma de corriente

Asegúrese de insertar la tapa del enchufe cuando el tomacorriente no esté en uso. Esto garantizará que no entren residuos ni objetos extraños en el tomacorriente, previniendo su uso indebido o causando cortocircuitos.

La tensión nominal del enchufe de 12 V es de 12 V, y la potencia nominal es de 120 W, por favor no utilice aparatos eléctricos cuya potencia exceda la nominal.

Utilizar el enchufe de corriente o el puerto USB cuando el vehículo no está en funcionamiento provocará el agotamiento prematuro de la batería del vehículo, y el uso prolongado puede causar que la batería se descargue por completo, lo que significa que el vehículo no podrá arrancar.

Toma de alimentación de la consola delantera

La toma de corriente de 12 V del panel frontal está ubicada en la parte delantera de la consola central. Cuando el encendido o Start/Stop está en posición ACC/ON/READY y se ha retirado el tapón de cierre, puede utilizarse como fuente de alimentación.

Basado en las diferentes configuraciones del vehículo, el USB del enchufe de alimentación de la consola frontal varía como se ilustra en la figura a continuación.

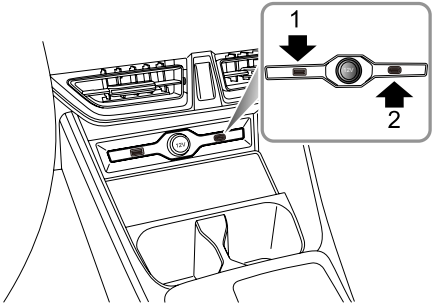

Hay dos USB puertos equipados al lado del 12 V toma de corriente de la consola frontal. Cuando el encendido o Start/Stop está en la posición ACC/ON/READY , el puerto USB puede suministrar 5 V de voltaje como interfaz de alimentación. Algunos puertos USB pueden lograr la función de transmisión de datos.

La corriente máxima de operación del USB es de 2.1 A.

Toma de alimentación de la consola trasera

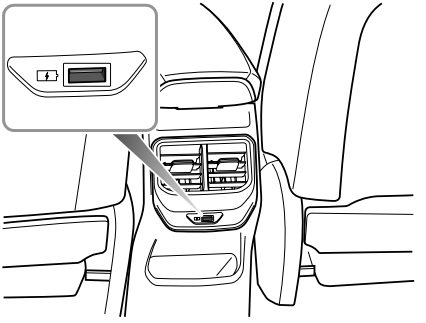

Algunos modelos también cuentan con un puerto USB en la parte trasera de la consola central. Cuando el encendido o el Start/Stop está en la posición ACC/ON/READY , el puerto USB puede suministrar 5 V de tensión como interfaz de alimentación. Su corriente máxima de funcionamiento es de 2.4 A.

Toma de Corriente de los Espejos Retrovisores Interiores

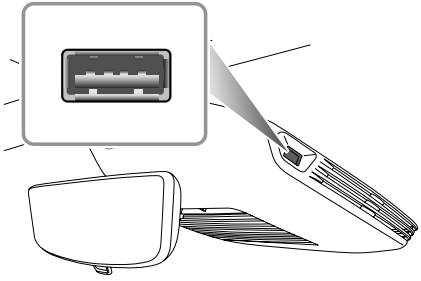

Los modelos también cuentan con un USB en la base del espejo retrovisor interior. Cuando el encendido o Start/Stop está en la posición ACC/ON/READY , el puerto USB puede suministrar 5 V de tensión como interfaz de alimentación, y su corriente máxima de funcionamiento es de 2 A.

Dispositivos de Almacenamiento

Instrucciones de uso

- Cierre todos los dispositivos de almacenamiento cuando el vehículo esté en movimiento, para evitar lesiones personales en casos de una aceleración brusca, frenadas de emergencia y un accidente de tráfico durante la conducción.
- No coloque líquidos o materiales inflamables como mecheros en ningún dispositivo de almacenamiento para evitar que el calor en condiciones de alta temperatura encienda materiales inflamables y provoque un incendio.

Guantera

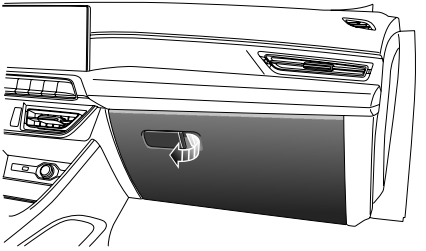

Para abrir la guantera, presione el botón de apertura (como indica la flecha) en ella.

Empuje la tapa hacia delante para cerrar la guantera. Asegúrese de que la guantera esté completamente cerrada cuando el vehículo esté en movimiento.

Espacio de almacenamiento

Caja de Almacenamiento Trasero de la Consola Central

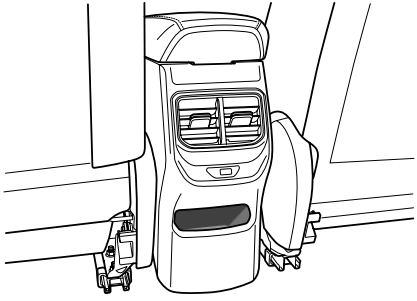

La caja de almacenamiento trasero de la consola central se encuentra detrás de la consola central.

Caja del Reposabrazos de la Consola Central

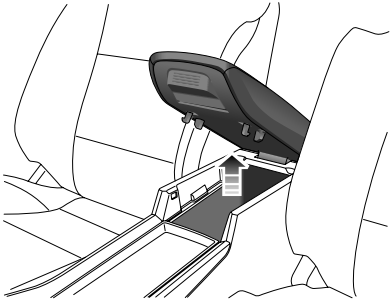

Levante el reposabrazos de la consola central (como indica la flecha) para abrir la caja del reposabrazos de la consola central. Presione suavemente la tapa hacia abajo para cerrar la caja del reposabrazos de la consola central.

Portagafas *

La caja para gafas solo debe utilizarse cuando el vehículo esté parado.

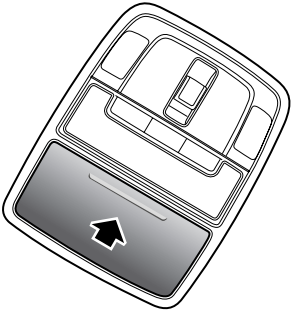

El portagafas se encuentra en la proximidad de las luces de cortesía delanteras. Presione el panel (como indica la flecha) y coloque las gafas en el portagafas después de abrirlo. Cierre el portagafas cuando no esté en uso.

Descripción: Solo las gafas con montura estándar pueden colocarse en el estuche para gafas.

Portavasos

Nota: NO coloque bebidas calientes en el portavasos mientras conduce. El derrame puede causar lesiones personales o daños.

Portavasos de la Consola Central

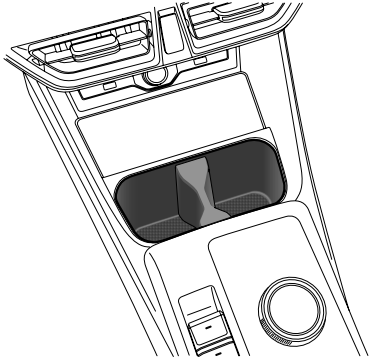

El portavasos de la consola central está situado en el extremo frontal del conjunto del reposabrazos de la consola central y puede utilizarse para sostener un vaso o botella de bebida.

Preparativos para el viaje

Carga de transporte 82
Remolque 83
Llaves 86
Sistema de inmovilizador 92
Portón trasero 99
Sistema de combustible 101
Ajuste del Sistema de Dirección 104
Bloqueadores de Alcohol 106

Carga de transporte

NO exceda el peso bruto del vehículo ni las cargas admisibles sobre el eje delantero y trasero. No respetar esta recomendación podría dañar el vehículo u ocasionar lesiones graves.

Carga del maletero

Asegúrese de que los respaldos de los asientos traseros estén anclados firmemente en posición vertical al transportar cargas en el maletero.

Al llevar equipaje en el maletero, asegúrese de situar los objetos pesados lo más abajo y adelantados posible para evitar el movimiento de la carga en caso de accidente o parada brusca.

Conduzca con cuidado y evite un frenado de emergencia o aceleración brusca si lleva artículos grandes o pesados.

IMPORTANTE

Al circular con carga, deben respetarse las normas de circulación: si sobresale del espacio de carga, deben tomarse las medidas de advertencia adecuadas para avisar al resto de los usuarios de la vía.

Remolque

Seguridad General en el Remolque

Superar cualquier límite de carga recomendado por MG Motor es peligroso. Consulte los límites de carga recomendados y la carga antes de emprender cualquier viaje.

Las cargas excesivas de remolque reducen la tracción de los neumáticos delanteros y el control de la dirección; una carga insuficiente en la lanza del remolque puede hacer que este sea inestable y provoque que se balancee.

Su vehículo puede remolcar un tráiler si observa cuidadosamente los límites de carga, utiliza equipo aprobado y sigue las directrices de remolque. Verifique siempre los límites de carga antes de remolcar.

Remolcar cargas que excedan el peso máximo de remolque puede afectar seriamente el manejo y rendimiento del vehículo, lo que podría dañar su vehículo y la transmisión.

Al añadir un dispositivo de remolque al vehículo

Al remolcar: Todas las luces traseras del vehículo deberán permanecer visibles para los usuarios de la carretera que se encuentren detrás del vehículo y no deberán estar obstruidas ni parcialmente obstruidas.

Si las fuentes de luz del remolque están obstruidas, se deberá utilizar una fuente de iluminación secundaria, como una placa de luces.

Cuando no se esté remolcando: El dispositivo de remolque instalado no debe ocultar ninguna fuente de iluminación. Si el dispositivo de remolque oculta o cubre parcialmente una fuente de luz, como la lámpara antiniebla, debe ser retirado o retraído cuando no se esté remolcando.

Barras de remolque

Solo deben montarse en su vehículo barras de remolque originales aprobadas por MG . Utilice únicamente el método de anclaje especificado por el fabricante del vehículo para fijar el enganche de remolque. Contacte con su concesionario autorizado MG para obtener más información.

Cadenas de seguridad

Las cadenas de seguridad deben utilizarse como medida de precaución para evitar que el remolque se desenganche de manera no intencionada. Asegúrese de que la cadena de seguridad esté correctamente sujeta tanto al remolque como al vehículo antes de partir.

Altitud

Su motor entrega menos potencia a mayor altitud. Si remolca un tráiler en una zona montañosa, debe reducir el peso combinado del vehículo y el tráiler en un 10% por cada 1000 metros de elevación.

Pendientes

Cuando sea posible, al remolcar, debe planificar su ruta para evitar pendientes pronunciadas. La masa de remolque con freno recomendada supone una capacidad de pendiente máxima de 12% . Siempre que sea posible, se recomienda circular por pendientes inferiores al 12% . Siga las recomendaciones de las asociaciones de remolques sobre carreteras adecuadas.

Periodo de rodaje

Evite tirar de un remolque durante los primeros 1000 km de su vehículo.

Modo de Remolque

Su vehículo dispone de modo de remolque, la función se activará o desactivará mediante:

1 Automáticamente: Conecte o desconecte la conexión eléctrica con el remolque y el vehículo.

2 Manualmente: Ingrese a la pantalla de entretenimiento para activar o desactivar la función.

Nota: Cuando el modo de remolque se activa automáticamente, no es posible realizar ajustes manuales a través de la pantalla de entretenimiento.

cuando se activa el modo de remolque, algunas funciones del vehículo estarán limitadas o desactivadas, tales como:

- Freno de emergencia automático*;
- Sistema de control de velocidad adaptativo *;
- Sistema de asistencia en atascos de tráfico *;
- Sistema de asistencia para el mantenimiento de carril*;

- Sistema de asistencia de conducción trasera*;
- Sistema de ayuda al estacionamiento trasero.

Nota: Si el remolque está equipado con un conjunto de luces traseras, el vehículo también controla las luces del remolque después de conectar la conexión eléctrica.

Nota: Al encender las luces antiniebla traseras, las del remolque se activarán mientras que las del vehículo se apagarán.

Llaves

Descripción general

Conserve la llave de repuesto en un lugar seguro, ¡no en el vehículo!

Se recomienda que las llaves de repuesto no se guarden en el mismo llavero, ya que puede provocar interferencias y evitar el correcto reconocimiento de la llave y, por consiguiente, el correcto funcionamiento del sistema de alimentación del vehículo.

La llave inteligente contiene circuitos delicados y debe protegerse de impactos, altas temperaturas, humedad, luz solar directa y corrosión por líquidos.

El vehículo se suministra con dos llaves inteligentes, cada una de ellas con una llave mecánica de respaldo. La llave mecánica puede utilizarse para desbloquear la puerta en caso de emergencia, pero no puede utilizarse para arrancar el vehículo.

Se proporciona una llave inteligente y una llave común para algunos modelos de baja configuración.

Las llaves suministradas para borrar texto han sido programadas para el sistema de seguridad de su vehículo. Cualquier llave que no esté programada para su vehículo no podrá arrancar el coche.

La llave inteligente solo funcionará dentro de un cierto alcance. Su rango de funcionamiento a veces está influenciado por el estado de la batería de la llave, factores físicos y geográficos. Por razones de seguridad, después de bloquear su coche utilizando la llave inteligente, por favor, vuelva a comprobar que el coche está bloqueado.

Teclas - Configuración Baja

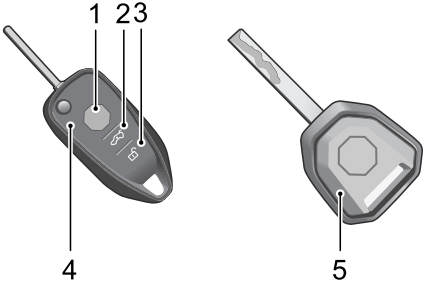

1 Botón de bloqueo

2 Botón del portón trasero

3 Botón de desbloqueo

4 Llave inteligente

5 Llave mecánica

Teclas - Configuración Avanzada

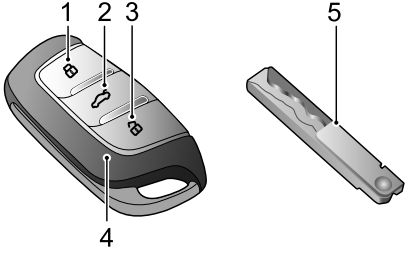

1 Botón de bloqueo

2 Botón del portón trasero

3 Botón de desbloqueo

4 Llave inteligente

5 Llave mecánica

Si pierde, le roban o se estropea la llave, puede solicitar una de sustitución en un reparador MG autorizado. La llave perdida o robada puede desactivarse. Si encuentra la llave perdida, un reparador MG autorizado puede reactivarla.

Nota: Si hace copias de llave privadas, es posible que el vehículo no arranque y que ponga en peligro la seguridad de su coche. Para obtener una llave de repuesto idónea, le recomendamos consultar a un reparador MG autorizado.

Nota: La nueva llave no puede ser entregada de inmediato ya que requiere ser programada al vehículo por un Reparador Autorizado de MG.

Nota: Si su vehículo está equipado con función de carga inalámbrica por inducción, mantenga siempre la llave a más de 20 cm de distancia del teléfono móvil que se está cargando para evitar la interferencia del dispositivo de carga inalámbrica con la llave.

Nota: Evite operar la llave inteligente cerca de dispositivos con fuertes interferencias de radio (como computadoras portátiles y otros productos electrónicos), ya que podría afectarse la función normal de la llave.

Sustitución de la pila de la llave inteligente

Por favor, utilice la guía de imágenes para reemplazar la batería de la llave inteligente si ocurre alguna de las siguientes condiciones:

- El alcance de la función de bloqueo/desbloqueo de la llave inteligente está reducido;
- El centro de mensajes mostrará “Batería Baja del Control Remoto, Por Favor Reemplace”.

Reemplazo de la batería del Smart Key - Configuración Baja

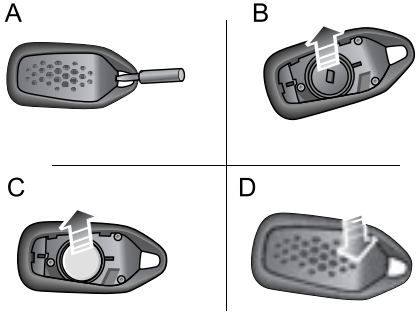

1 Inserte suavemente la herramienta de extracción de la cubierta de la llave en el orificio de remoción de la cubierta de la llave (A).

2 Sostenga suavemente la llave y haga palanca con la herramienta hasta que la cubierta de la carcasa esté parcialmente separada.

3 Separe cuidadosamente la tapa de la llave y retire la almohadilla impermeable B y retire la batería usada de la ranura C).

Nota: Asegúrese de que la polaridad de la batería sea correcta al instalar una batería nueva.

Nota: Se recomienda utilizar una CR2032 pila para el control remoto.

4 Introduzca la pila nueva en la ranura, asegúrese de que haga pleno contacto con la ranura y vuelva a colocar la almohadilla impermeable.

5 Vuelva a colocar la tapa y presione firmemente (D), elimine el texto y compruebe si el hueco alrededor de la tapa es uniforme.

6 Arranque el vehículo para resincronizar la llave eliminada del texto.

Cambio de la batería del Smart Key - Configuración Avanzada

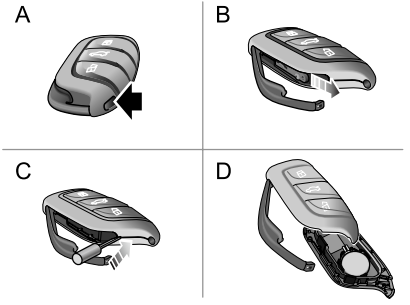

1 Pulse el botón (A) en la llave inteligente para expulsar el embellecedor decorativo.

2 Saque la llave mecánica de respaldo (B) en la dirección indicada por la flecha.

3 Utilice una herramienta de hoja plana para insertarla en el lado de la llave (C),con cuidado despréndase la tapa de la batería y separe las carcasas superior e inferior (D).

Nota: Asegúrese de que la polaridad de la batería sea correcta al instalar una batería nueva.

Nota: Se recomienda utilizar una CR2032 pila para el control remoto.

4 Extraiga la pila usada de la ranura.

5 Introduzca la pila nueva en la ranura y asegúrese de que haga pleno contacto con la ranura.

6 Vuelva a colocar la tapa y presione firmemente, verifique si el espacio alrededor de la tapa es uniforme.

7 Vuelva a introducir la llave mecánica y cierre el embellecedor.

8 Arranque el vehículo para resincronizar la llave con el texto eliminado.

IMPORTANTE

- El uso de baterías incorrectas o inadecuadas puede dañar la llave inteligente. Las especificaciones, tamaño y tensión nominal de la nueva batería de sustitución deben ser idénticos a la antigua.
- Un montaje incorrecto de la batería podría dañar la llave.
- Las baterías usadas deben desecharse siguiendo estrictamente las leyes de protección medioambiental correspondientes.

Sistema de inmovilizador

Su vehículo está equipado con un inmovilizador del sistema de alimentación y un sistema antirrobo para la carrocería. Para garantizar la máxima seguridad y comodidad en la operación, le recomendamos encarecidamente que lea atentamente esta sección para comprender completamente la activación y desactivación de los sistemas antirrobo.

Sistema Inmovilizador de Energía

El inmovilizador del sistema de alimentación está diseñado para proteger el vehículo contra robos. No se puede arrancar el vehículo hasta que el inmovilizador del sistema de alimentación esté desactivado.

Dependiendo de la especificación del vehículo, al operar el START/STOP , una vez que se detecta una llave válida en el vehículo, el inmovilizador del sistema de propulsión se desactivará automáticamente.

Si el centro de mensajes muestra “Smart Key Not Found” o “Please Put the Key in Alternative Starting Position” o se ilumina la lámpara de advertencia del sistema inmovilizador de energía, por favor coloque la llave inteligente en la posición de arranque alternativa (consulte “Procedimiento de Arranque Alternativo” en la sección “Arranque y Parada del Sistema de Energía”), o intente usar la llave de repuesto. Si el coche aún no puede ser arrancado, busque el consejo de un Reparador Autorizado MG.

Sistema Antirrobo del Vehículo

Bloqueo y Desbloqueo

Cuando el vehículo está bloqueado, las luces de señalización parpadean tres veces; cuando está desbloqueado, las luces de señalización parpadean una vez.

Funcionamiento del sistema de bloqueo de puertas (llave)

Bloqueo con llave

- Utilizando la llave inteligente para bloquear: pulse el botón de bloqueo en la llave inteligente para bloquear el vehículo después de cerrar las puertas, el capó y el portón trasero.
- Utilizando la llave mecánica para bloquear: retire la cubierta del embellecedor de la cerradura de la puerta del lado del conductor, inserte la llave en el orificio de la cerradura y gire en sentido horario para bloquear el vehículo.

Buscar mi coche

- Utilizando la llave remota para desbloquear: pulse el botón de desbloqueo de la llave para desbloquear el vehículo.
- Utilizando la llave mecánica para desbloquear: retire la cubierta del embellecedor de la cerradura de la puerta del conductor, inserte la llave en el orificio de la cerradura y gire en sentido antihorario para desbloquear el vehículo.

Buscar mi coche

Después de que el vehículo haya permanecido cerrado con llave durante unos minutos, presionar nuevamente el botón de bloqueo en la llave inteligente activará la función Encuentra Mi Coche. Esta función identificará el coche mediante una alerta audible y visual. Presionar de nuevo el botón de Bloqueo en la llave inteligente suspenderá esta operación. Presionar el botón de Desbloqueo cancelará esta operación. Esta característica se puede configurar utilizando “Ajustes del Vehículo” en la pantalla del sistema de entretenimiento.

Nota: Si el interruptor de arranque no está colocado en la posición ACC/ON/READY o si el desbloqueo remoto con la llave no se activa dentro de varios segundos (aproximadamente 10 segundos) después de que el vehículo se desbloquee con la llave mecánica, se activará la alarma del inmovilizador.

Nota: Si no se abren paneles en unos segundos después de desbloquear el vehículo con la llave a distancia, todas las puertas se volverán a bloquear automáticamente.

Funcionamiento del sistema de bloqueo de puertas (sin llave) *

El sistema de entrada sin llave puede bloquear y desbloquear las puertas o abrir el maletero siempre que lleve consigo la llave inteligente y se acerque al coche.

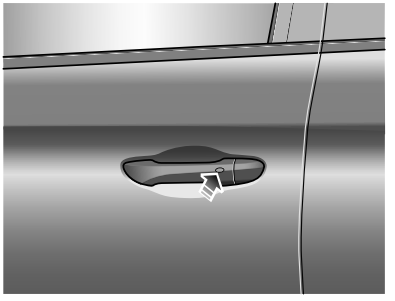

Nota: Asegúrese de que la distancia entre la llave inteligente y la manilla de la puerta esté dentro del rango de 1.5 m para bloquear y desbloquear las puertas de manera sin llave.

Bloqueo sin llave

Después de cambiar el START/STOP a la posición OFF y salir del coche, presione el botón de la manija de la puerta una vez antes de alejarse del vehículo para bloquear todas las puertas y el portón trasero (no es necesario presionar

el botón de bloqueo en la llave). Tenga en cuenta que esto también activará la alarma y la inmovilización del vehículo.

Desbloqueo sin llave

Pulse el botón en el tirador de la puerta delantera una vez para desbloquear la puerta y, luego, tire del tirador para abrir la puerta.

Nota: Cuando el vehículo está bloqueado, si se encuentra en el radio de acción de la llave inteligente y acciona el botón del tirador de la puerta, pero no realiza ninguna otra acción, tras 30 segundos el vehículo volverá a bloquearse automáticamente para mantener la seguridad.

IMPORTANTE
Tras bloquear la puerta con la llave, pulse el botón del tirador de la puerta para desbloquear el vehículo. Si el vehículo no se puede bloquear o desbloquear con normalidad, póngase en contacto con un taller autorizado de MG.

Fallo de bloqueo

Si la puerta del conductor no está completamente cerrada al presionar el botón de bloqueo de la llave inteligente, o el START/STOP no ha sido cambiado a OFF, el claxon del vehículo sonará una vez, indicando que no está bien cerrada. En este caso, no se bloqueará ninguna puerta, ni se activará el sistema de alarma.

Si la puerta del conductor está cerrada y la puerta del pasajero, el capó o el portón trasero no están completamente cerrados, la bocina sonará una vez para indicar un bloqueo incorrecto cuando se realice la operación de cierre del coche. No obstante, la función de "armado parcial" del sistema de seguridad permitirá que se active tanto del sistema como sea posible (todas las puertas, capó o portón trasero completamente cerrados estarán protegidos, pero una puerta abierta no lo estará). El indicador de alarma parpadeará. Tan pronto como se cierre la apertura abierta, el sistema volverá automáticamente a un estado armado.

Alarma Antirrobo

Si se ha activado la alarma antirrobo, el claxon del coche sonará continuamente. La alarma antirrobo puede desactivarse utilizando las siguientes operaciones:

- Pulse el botón de Desbloqueo en la llave inteligente.
- Si lleva la llave inteligente y presiona el botón en la manija de la puerta.
- Si la llave inteligente está dentro del vehículo, coloque el START/STOP en la posición ACC/ON/READY .

Bloqueo involuntario de llaves dentro del vehículo

Si el vehículo se cierra con llave utilizando la hoja de la llave mecánica o el mando a distancia mientras un smart key/s permanece dentro, ocurrirán las siguientes acciones:

- Una llave inteligente bloqueada en el vehículo - La función de desbloqueo de inmovilización de la llave inteligente bloqueada en el vehículo queda suspendida, se mantiene la función de bloqueo y desbloqueo de la llave inteligente. El vehículo no cambiará de estado de energía. Para restablecer la función de desbloqueo de inmovilización de la llave inteligente bloqueada en el vehículo, se debe utilizar la segunda llave inteligente para desbloquear el vehículo. La función se restablecerá automáticamente.
- Ambas llaves inteligentes bloqueadas en el vehículo - La función de liberación de inmovilización de ambas llaves inteligentes bloqueadas en el vehículo queda suspendida, se mantiene la función de bloqueo y desbloqueo de las llaves inteligentes. El vehículo no cambiará de estado de energía. La reinstalación de las funciones de la llave solo se puede realizar utilizando la herramienta

de diagnóstico aprobada. Consulte inmediatamente a un Reparador Autorizado de MG.

Interruptor de bloqueo interior

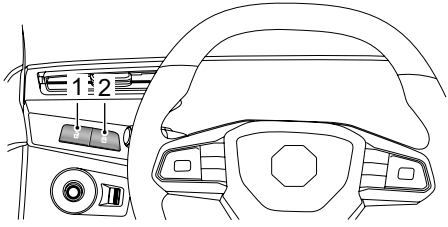

1 Interruptor de desbloqueo

2 Interruptor de bloqueo

Cuando el sistema antirrobo del vehículo está desactivado, presione el interruptor de bloqueo interior (2) después de cerrar todas las puertas para bloquearlas; presione el interruptor de Desbloqueo (1) para desbloquear todas las puertas.

Nota: Si el sistema antirrobo del vehículo está activado, pulsar el interruptor de bloqueo/desbloqueo de los bloqueos interiores no bloqueará/desbloqueará las puertas, sino que activará el sistema de alarma.

Si todas las puertas, el capó y el portón trasero están cerrados, pulse el interruptor de bloqueo interior y se iluminará el indicador amarillo del interruptor de bloqueo.

Si alguna puerta que no sea la del conductor, el capó o el portón trasero no está completamente cerrada, presione el interruptor de bloqueo interior; el indicador amarillo en el interruptor de bloqueo parpadeará.

Manilla Interior de la Puerta

Tire de la manilla interior de la puerta para desbloquearla y abrirla.

Bloqueo Automático al Conducir

Todas las puertas se bloquearán automáticamente cuando la velocidad del vehículo supere los 10 mph (15 km/h).

Desbloqueo Automático

Cuando se apaga la alimentación del vehículo, todas las puertas se desbloquean automáticamente.

Portón trasero

Portón trasero

Si el portón trasero no puede cerrarse o el burlete entre la carrocería y el portón trasero está fracturado durante la conducción, se recomienda cerrar todas las ventanas, seleccionar el modo de distribución hacia la cara del aire acondicionado y ajustar el soplador a la máxima velocidad, con el fin de disminuir la entrada de aire contaminado al vehículo.

Antes de operar la puerta trasera, asegúrese de que no haya personas alrededor colocando alguna parte de su cuerpo en una posición con riesgo de ser pellizcado o magullado.

Modo de apertura/cierre de portón

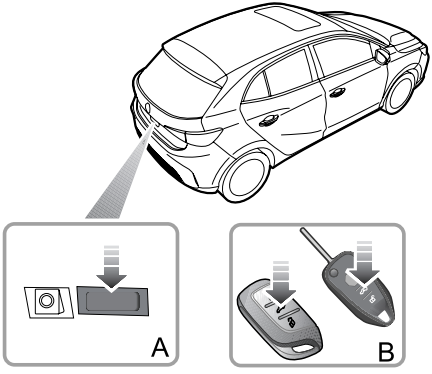

El portón trasero puede abrirse utilizando los 2 siguientes métodos:

- Abra el portón trasero utilizando la llave: Con el encendido en estado OFF, mantenga presionado el botón del portón trasero (B) en la llave remota para abrir manualmente el portón trasero.

- Abra el portón trasero desde el exterior del vehículo*: Si el vehículo está desbloqueado o la llave emparejada se encuentra a menos de 1 m de distancia alrededor del portón trasero, presione el interruptor de apertura (A) en el portón trasero para abrirlo.

Apertura de Emergencia del Portón Trasero

Portón trasero manual

Un dispositivo de apertura de emergencia para la puerta trasera se encuentra en el mecanismo de cierre de la misma.

Para acceder a este mecanismo, baje el asiento trasero para tener acceso al panel de la moldura del portón trasero. Identifique el tapón ciego del mecanismo de liberación de emergencia de la moldura A

Retire el embellecedor del tapón ciego, inserte una herramienta plana adecuada en la ranura de liberación y gire el pomo de apertura de emergencia en sentido antihorario B para abrir el portón trasero.

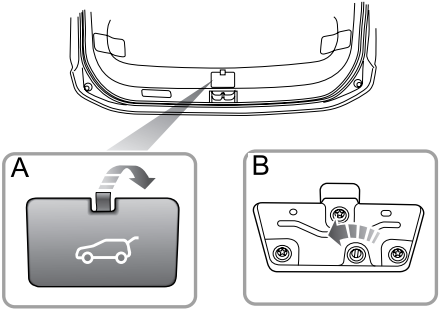

Sistema de combustible

Requisitos del combustible

Utilice únicamente la gasolina para motores que cumpla con las normas nacionales y con las de OEM. Se producirá un daño grave al convertidor catalítico, una reducción en la potencia/par motor y un aumento en el consumo de combustible si se utiliza el combustible incorrecto.

Por favor, realice el repostaje de combustible de acuerdo con la información en la etiqueta de repostaje. Consulte "Parámetros Principales del Motor" en la sección de "Datos Técnicos" para más detalles.

E5: Combustible de gasolina sin plomo que contiene un máximo de 2.7% (m/m) de oxígeno y un máximo de 5% (v/v) de etanol.

E10: Combustible de gasolina sin plomo que contiene un máximo de 3.7% (m/m) de oxígeno y un máximo de 10% (v/v) de etanol.

E5 E10

Si se utiliza un combustible de menor calidad, puede ocurrir un ruido de detonación en el motor, por favor utilice la gasolina recomendada o de mayor octanaje lo antes posible. Si el ruido de detonación del motor sigue siendo notable después de usar la gasolina recomendada o de mayor octanaje, por favor contacte inmediatamente a un Reparador Autorizado MG. Se permite que el número de octano de la gasolina sea más alto que el requerido por el motor, pero no es ventajoso para la potencia de salida del motor y el consumo de combustible.

Boca de llenado de combustible

Tapa del llenado de combustible

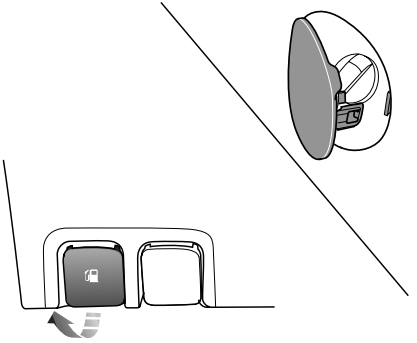

La tapa del llenado de combustible se encuentra en el ala trasera izquierda.

Tire de la manija de liberación de la tapa del combustible ubicada bajo el panel del tablero del conductor para abrir la tapa.

Tapa del Tanque de Combustible

Gire lentamente la tapa del depósito de combustible en sentido antihorario para liberar la presión dentro del tanque antes de abrirla.

Después de repostar, reemplace la tapa del depósito de combustible y apriétela hasta que escuche un "clic".

Reabastecimiento de combustible

Los gases combustibles de los vehículos son altamente inflamables y, en espacios confinados, también son extremadamente explosivos.

Tenga siempre cuidado al repostar:

- Apague el sistema de alimentación;
- No fume ni use llama abierta;
- No utilice un teléfono móvil;
- Evite el derrame de combustible;
- No llene demasiado el tanque.

No llene completamente el tanque si el vehículo va a estar estacionado bajo la luz directa del sol o en temperaturas ambientales altas - la expansión del combustible podría causar una fuga.

Encienda el motor después de llenar el combustible. Si el motor no funciona de manera uniforme, apáguelo y no lo vuelva a encender, contacte inmediatamente con un Reparador Autorizado MG para su servicio.

IMPORTANTE
Durante el reabastecimiento de combustible, se debe evitar que la gasolina salpique sobre la superficie de cualquier parte exterior pintada o adyacente. La contaminación puede causar daños en la superficie de la pintura o en las partes exteriores adyacentes.

Ajuste del Sistema de Dirección

Ajuste de la posición del volante

NO intente ajustar la posición del volante con el vehículo en movimiento. Es extremadamente peligroso.

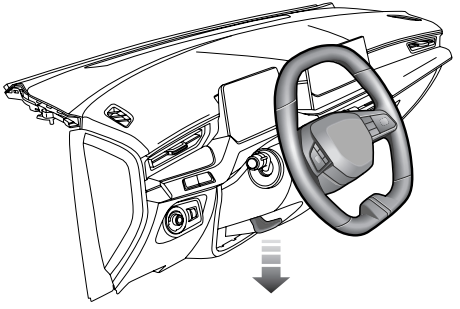

Ajuste la posición del volante para adecuarla a su postura de conducción:

1 Libere completamente la palanca de bloqueo (como indica la flecha en la figura).

2 Sujete el volante con ambas manos e incline la columna de dirección hacia arriba o hacia abajo para mover el volante a la posición más cómoda.

3 Una vez escogida la posición, tire totalmente de la palanca hasta bloquear el volante en su nueva posición.

Dirección asistida eléctrica

Si la dirección asistida eléctrica falla, la dirección puede ser muy pesada, lo que afectará considerablemente a la seguridad en la conducción.

Esta serie de modelos está equipada con el sistema de dirección asistida eléctrica. Este sistema solo funciona una vez que se ha arrancado el vehículo.

IMPORTANTE

Cuando el EPS está funcionando, mantener el volante en bloqueo completo durante largos periodos de tiempo resultará en una reducción de la asistencia de potencia, provocando una sensación más pesada al girar el volante.

Inicialización del Ángulo del Módulo de Dirección Asistida Eléctrica

Cuando la batería se reconecta después de una desconexión, las lámparas de advertencia del sistema de dirección asistida eléctrica (EPS) pueden iluminarse en amarillo. En este caso, la dirección asistida eléctrica (EPS) requiere inicialización, es decir, gire el volante de tope a tope; después de completar la inicialización, las lámparas de advertencia se apagarán.

Calefacción del Volante *

Algunos modelos de este vehículo están equipados con la función de calefacción del volante. La función de calefacción puede mejorar la comodidad de conducción en entornos de baja temperatura. La función de calefacción se puede activar o desactivar a través del interruptor en la pantalla de entretenimiento.

Bloqueadores de Alcohol

Un Bloqueo por Alcohol es simplemente un dispositivo de detección para ayudar a restringir a un conductor de operar un vehículo cuando el nivel de BAC está por encima del límite. Sin embargo, por favor tenga en cuenta que usted es siempre la primera persona responsable de la seguridad vial, para su seguridad y la de otros participantes del tráfico, ¡conducir bajo los efectos del alcohol está estrictamente prohibido!

Su vehículo puede estar equipado con un bloqueo de alcohol, por favor contacte al servicio al cliente para obtener más detalles.

Después de instalar el bloqueo de alcohol y antes de arrancar el vehículo, necesitará soplar en el dispositivo portátil para probar los niveles de concentración de alcohol del conductor, después de pasar la prueba podrá arrancar el vehículo.

Nota: El dispositivo portátil debe colocarse en un lugar de fácil acceso y que no afecte la conducción, por favor contacte con su centro de servicio postventa autorizado local para ayudarle a instalar y configurar el bloqueo de alcohol.

IMPORTANTE
Si la prueba de alcoholemia falla, por razones de seguridad, por favor no intente arrancar el vehículo a la fuerza. Si sospecha que el dispositivo de bloqueo por alcohol está funcionando mal, póngase en contacto con su Centro de Servicio Postventa autorizado local.

Conduzca el vehículo

Iniciar y Detener el Sistema de Energía *106*

Conducción Económica y Ambiental *112*

Control de Cambio de Marchas *115*

Modos de Operación del Vehículo *119*

Freno de servicio *120*

Modo de Conducción *121*

Regeneración de energía *122*

Iniciar y Detener el Sistema de Energía

Puesta en marcha del sistema de alimentación (Arranque con llave) *

Cuando el vehículo esté en movimiento, no apague el interruptor START/STOP ni retire la llave, de lo contrario, el volante podría bloquearse, haciendo imposible girar el vehículo.

¡No toque la llave mientras el vehículo está en movimiento, de lo contrario, puede provocar el apagado del sistema de alimentación!

El interruptor START/STOP se encuentra en el lado derecho de la columna de dirección. La función de cada posición es la siguiente: - START: Enciende el motor. - STOP: Apaga el motor.

Posición 0 (LOCK/OFF)

- La llave puede ser insertada o retirada.
- Después de detener el sistema de alimentación y retirar la llave, gire el volante hacia un lado para bloquear el volante.

Posición 1 (ACC)

- El sistema de alimentación no está iniciado y no se puede retirar la llave.
- Algunos equipos eléctricos (como las ventanillas eléctricas, etc.) pueden ser operados.

Posición 2 (ON/READY)

- Gire la llave en el sentido de las agujas del reloj desde la posición 1 hasta la posición 2 , el vehículo entrará en estado ON . Algunos equipos eléctricos como los instrumentos pueden ser operados.
- Pise el pedal del freno y gire la llave en el sentido de las agujas del reloj hasta la posición 3 . Después de arrancar el vehículo, suéltelo y el interruptor START/STOP volverá automáticamente a la posición 2 . En este punto, el sistema de alimentación está en estado READY y se puede operar todo el equipamiento eléctrico.

Posición 3 (START)

- Iniciar el sistema de alimentación.
- Suelte la llave inmediatamente cuando el sistema de alimentación se active, y el interruptor START/STOP volverá automáticamente a la posición 2 .

Nota: La palanca de cambios debe estar en P o N y el interruptor START/STOP solo se puede operar cuando el vehículo está estacionario.

Nota: Cuando la llave está en la posición 0 del interruptor START/STOP, si se abre la puerta del conductor, sonará un zumbador para indicar que la llave no ha sido retirada.

Nota: Cuando el volante esté bloqueado y no se pueda girar la llave de la posición 0 a la posición 1 , por favor gire ligeramente el volante mientras gira la llave para desbloquear el volante.

Puesta en marcha del sistema de alimentación (Arranque sin llave) *

El interruptor sin llave START/STOP se encuentra en el panel de la consola central, es un interruptor de estilo pulsador. Para operar el sistema, la llave inteligente debe estar dentro del coche.

Los indicadores de estado operativo son los siguientes:

Indicador apagado (OFF)

- El sistema de alimentación está apagado en esta posición.

Luz Amarilla (ACC)

- Cuando está en estado OFF y se presiona una vez el interruptor START/STOP, el vehículo entra en estado ACC , se ilumina el LED amarillo en el interruptor START/STOP y se pueden operar algunos equipos eléctricos (como la ventana eléctrica, etc.).

Luz Verde (ON/READY)

- Mientras en el ACC El siguiente término en mayúsculas no debe traducirse y se debe utilizar la palabra original directamente: ACC estado, presionando el INICIO/PARADA Las siguientes palabras en mayúsculas no deben traducirse y se deben usar las palabras originales directamente: START/STOP START activar el interruptor sin aplicar el freno de pie pondrá el sistema en el ENCENDIDO estado, el indicador verde se iluminará y algunos equipos eléctricos (como instrumentos, etc.) funcionarán. Mientras en el ACC El siguiente término en mayúsculas no debe traducirse y se debe utilizar la palabra original directamente: ACC estado, aplicando el freno de pie (AUTO) o el pedal del embrague (Manual)

y presionando el INICIO/PARADA el interruptor arrancará y pondrá en marcha el vehículo.

- El vehículo entra en el estado LISTO , todos los equipos eléctricos funcionarán ahora.

Nota: Después de apagar el interruptor START/STOP y abrir la puerta, si la llave aún se deja dentro del vehículo, el claxon sonará al cerrar las puertas.

Si su automóvil está sujeto a señales de radio fuertes, los sistemas de entrada y arranque sin llave pueden sufrir interferencias y no funcionar correctamente. Consulte el 'Procedimiento Alternativo de Arranque'.

Iniciando el sistema de energía

No arranque ni mantenga el motor en funcionamiento durante mucho tiempo en una habitación sin ventilación. Los gases de escape son perjudiciales y contienen monóxido de carbono, que puede causar inconsciencia o incluso la muerte.

Procedimiento de puesta en marcha

1 Apague todo el equipo eléctrico innecesario (incluido el aire acondicionado);

2 Asegúrese de que la perilla de control de cambios esté en P posición, presione el pedal de freno;

3 Operación del interruptor START/STOP, y suelte el interruptor después de que el sistema de alimentación se active.

Procedimiento de puesta en marcha en espera*

Si el vehículo está situado en una zona con señales de radio intensas que provoquen interferencias o el nivel de la batería de la llave inteligente es bajo, siga estos pasos para intentar arrancar el vehículo:

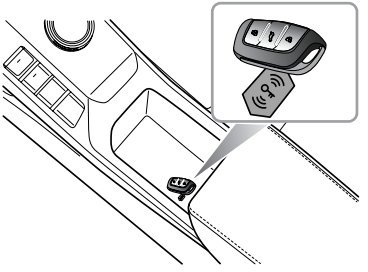

1 Coloque la llave inteligente en la posición y en el ángulo como se ilustra.

2 Asegúrese de que el pomo de control de cambios esté en la posición P , luego pise el pedal del freno y el interruptor de arranque para iniciar el sistema de alimentación.

Después de haber reemplazado la batería de la llave inteligente o de que el coche salga del área de interferencia, si el procedimiento de arranque sin llave aún no se puede utilizar con normalidad, contacte a un Reparador Autorizado MG.

IMPORTANTE
• Si 3 intentos consecutivos de arranque son fallidos, busque asistencia. De lo contrario, múltiples arranques consecutivos pueden causar daños al tren motriz y a la batería. • Este vehículo está equipado con un sistema antirrobo. El vehículo no puede ser arrancado con ninguna llave hecha de forma privada. • A temperaturas de menos 10 grados Celsius o inferiores, el tiempo de arranque del sistema de alimentación aumentará. Por lo tanto, apague todo equipo eléctrico innecesario durante el arranque.

Deteniendo el sistema de energía

Deteniendo el sistema de alimentación de la siguiente manera:

1 Tras detener el coche de forma segura, presione el pedal de freno;

2 Accione el freno de estacionamiento;

3 Asegúrese de que la perilla de control de cambio esté en la posición P ;

4 Operación del interruptor START/STOP para apagar el sistema de alimentación.

Conducción Económica y Ambiental

Rodaje

El motor, la transmisión, los frenos y los neumáticos necesitan tiempo para "adaptarse" y ajustarse a las demandas de la conducción diaria. Durante los primeros 900 millas (1500 km), es esencial que conduzca teniendo en cuenta el proceso de rodaje y atienda los siguientes consejos:

- No permita que el motor exceda las 3000 rpm en ninguna marcha ni que la velocidad del vehículo supere las 75 mph (120 km/h).
- No opere a máxima aceleración ni permita que el motor se fuerce en ninguna marcha.
- No conduzca a una velocidad constante (ni alta ni baja).
- Evite frenar bruscamente cuando sea posible.

Después de 900 millas (1500 km), la velocidad del motor puede aumentarse gradualmente.

Protección Ambiental

Su vehículo ha sido diseñado con la tecnología más avanzada con el fin de minimizar el impacto ambiental de las emisiones de escape.

Conducción Económica y Mantenimiento

Las siguientes son algunas sugerencias para reducir el consumo de combustible y energía y prolongar la vida útil del vehículo:

- Mantenga la presión correcta de los neumáticos. La presión insuficiente de aire acelerará el desgaste de los neumáticos y desperdiciará combustible.
- No transporte peso innecesario. Las cargas pesadas aumentarán la carga del motor resultando en un mayor consumo de combustible.
- Evite el ralentí del motor durante períodos prolongados.
- Mantenga una aceleración lenta y suave y evite aceleraciones bruscas; cambie a una marcha superior tan pronto como sea posible.

- Evite forzar el motor o acelerar en exceso. Elija estilos de conducción apropiados según las condiciones de la carretera.
- Evite la aceleración o desaceleración continua.
- Evite detenciones y frenados innecesarios, mantenga una velocidad constante e intente anticipar los semáforos.
- Evite las zonas de congestión y embotellamientos de tráfico tanto como sea posible.
- Anticiparse a las obstrucciones y reducir la velocidad con antelación evita la necesidad de aceleraciones innecesarias y frenazos bruscos. Un estilo de conducción suave no solo reduce el consumo de combustible, sino que también puede disminuir la emisión de gases nocivos.
- No pise constantemente el pedal del freno, esto puede causar desgaste prematuro, sobrecalentamiento y un aumento en el consumo de combustible.
- Mantenga una velocidad adecuada en la autopista. Una velocidad apropiada puede ahorrar combustible.
- Mantenga la alineación correcta de las ruedas. Evite colisiones con los bordillos y reduzca la velocidad en superficies de carretera irregulares. Una alineación de ruedas fuera de especificaciones no solo conduce a un desgaste excesivo de los neumáticos, sino que también aumenta la carga del motor y el consumo de combustible.
- Evite conducir sobre barro o playas. Esto evitará la corrosión de la parte inferior del vehículo.
- Mantenga el vehículo de acuerdo con las recomendaciones de MG. Los filtros de aire sucios, aceite, etc., reducirán el rendimiento del motor y aumentarán el consumo de combustible.
- No detenga el motor inmediatamente después de conducir a alta velocidad o subidas largas o remolcar un tráiler. Permita que el motor funcione al ralentí durante 20 a 100 segundos dependiendo de la carga y las condiciones de conducción. Evite aceleraciones bruscas con el motor frío.

Nota: Mantenga una distancia adecuada con otros vehículos para evitar frenazos de emergencia. Esto también reduce el desgaste de los discos y pastillas de freno.

Your translation(Do not output anything else):

Nota: Para extender la vida útil de todos los componentes y reducir los costos de operación, se necesita mantenimiento aprobado por MG de forma regular.

Conducción en entornos especiales

Conducción con lluvia o nieve

Los cambios de dirección, aceleración y frenados de emergencia sobre carreteras deslizantes reducirán el agarre y la maniobrabilidad del vehículo.

- La lluvia puede empañar los cristales, reduciendo la visibilidad (utilice la función antivaho del aire acondicionado).
- El agarre se reducirá cuando llueva, así que por favor reduzca la velocidad y conduzca con cuidado.
- Reduzca la velocidad cuando llueva.
- Evite el aquaplaning (el efecto de una película de agua entre los neumáticos y el firme) que afecta al rendimiento de la dirección y los frenos.

Conducción a través del agua

Evite conducir a través de inundaciones después de lluvias intensas, esto puede provocar daños serios al vehículo.

Control de Cambio de Marchas

Operación del Control de Cambio de Marchas

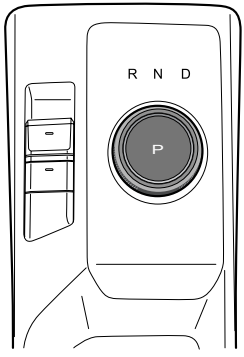

El pomo de control de cambio se establece por defecto en la posición intermedia de estado estacionario, hay dos posiciones inestables, una en sentido horario y otra en sentido antihorario; el pomo de control de cambio volverá a la posición intermedia de estado estacionario una vez que se suelte.

Nota: Cuando el vehículo está en movimiento, está prohibido cambiar de la marcha D a la marcha R o P, ya que esto puede causar daños graves en la transmisión de accionamiento eléctrico o provocar un accidente.

- PEstacionamiento

  Cuando la perilla de control de cambio está en esta posición, el freno de estacionamiento electrónico ha sido aplicado. Seleccione esta marcha únicamente cuando el vehículo esté inmóvil.

  El pomo de control de cambio puede presionarse para seleccionar y activar P.

  El vehículo entrará automáticamente en la marcha P en las siguientes situaciones:

  – Apague la energía del vehículo.

  – El pedal de freno está liberado, el cinturón de seguridad del conductor está desabrochado y la puerta del conductor está abierta.

- R Reversa

  Seleccione esta marcha solo cuando el vehículo se encuentre en parada completa y desee dar marcha atrás.

  Pise el pedal del freno, gire el mando de control de cambio en sentido antihorario hasta su tope y suéltelo. El mando de control de cambio accionado por resorte regresará a su posición central y el vehículo activa la marcha atrás.

- NPunto muerto

  Seleccione esta marcha cuando el vehículo se encuentre en parada completa (por ejemplo, esperando en un semáforo).

  Cuando esté en Park, pise el pedal del freno, gire el mando de control de cambio en sentido horario o antihorario hasta la primera posición inestable y suelte. El mando de control de cambio con resorte volverá a una posición central y el vehículo entrará en Neutral.

  Con la transmisión en marcha atrás, gire el mando de control de cambio en sentido horario hasta la primera posición inestable y suelte. El mando de control de cambio, al ser accionado por resorte, volverá a una posición central y el vehículo entrará en punto muerto.

  Mientras la transmisión esté en D, gire el mando de control de cambio en sentido antihorario hasta la primera posición inestable y suelte. El mando de control de cambio con resorte volverá a una posición central y el vehículo entrará en punto muerto.

- D Drive

  Con la transmisión en P/R/N, pise el pedal del freno, gire el mando de control de cambio en sentido horario hasta su tope y suéltelo. El mando de control de cambio accionado por resorte regresará a su posición central y el vehículo engranará la marcha de avance.

Modo de protección

Al estacionar, conduzca el vehículo a un área segura garantizando su propia seguridad y cumpliendo con las normativas de tráfico.

Avería en el Sistema de Cambio de Marchas

Cuando hay algunas fallas funcionales graves en el sistema de cambio de marchas, el panel de instrumentos mostrará "EP". En este momento, por razones de seguridad al conducir, cuando la velocidad está por debajo de un cierto valor, el sistema de potencia cortará forzosamente la transmisión de energía, ¡y el vehículo no podrá moverse! Por favor, busque inmediatamente un Reparador Autorizado de MG.

Avería del Motor de Transmisión de Accionamiento Eléctrico

Cuando el sistema detecta una falla en el motor o controlador de la transmisión de accionamiento eléctrico, el indicador de advertencia se ilumina en rojo. Por favor, estacione el vehículo de manera segura y busque un Reparador Autorizado MG de inmediato.

Límite de Potencia de la Transmisión de Accionamiento Eléctrico

La transmisión de accionamiento eléctrico puede calentarse mucho en un ambiente de alta temperatura con arranques frecuentes, aceleraciones y desaceleraciones rápidas frecuentes, escaladas empinadas continuas a largo plazo y sobrecarga de la transmisión de accionamiento eléctrico.

En algunos casos, para evitar daños en el motor, el sistema implementará una limitación de potencia. El indicador de advertencia se ilumina.

En esta situación, deténgase en un lugar seguro o mantenga una carga menor para continuar moviéndose a una velocidad constante y así enfriar el motor. Después de que

la temperatura del motor disminuya y la luz indicadora de advertencia se apague, solo entonces se podrá reanudar la conducción normal.

Si la transmisión de accionamiento eléctrico ha estado enfriándose durante mucho tiempo (unos 20 minutos) y el indicador de advertencia no ha desaparecido, por favor estacione el vehículo de manera segura y busque de inmediato a un Reparador Autorizado de MG, de lo contrario, podría dañar seriamente la transmisión de accionamiento eléctrico.

Modos de Operación del Vehículo

Cambiar los modos de conducción mientras se conduce puede desviar la atención del conductor de las condiciones de la carretera, así que por favor hágalo de una manera que asegure la seguridad al conducir.

Los modos de operación del vehículo permiten diferentes modos de ajuste para la respuesta de potencia, la sensación de la dirección, el rendimiento del aire acondicionado y otras funciones.

A través del interruptor del modo de la consola central, se puede cambiar en los siguientes modos de conducción.

1 Modo Normal

El vehículo funciona de forma equilibrada para la conducción diaria.

2 Modo Deportivo

El modo deportivo se concentra en proporcionar más potencia para mejorar el rendimiento.

El uso constante del modo deportivo aumentará el consumo de energía.

3 Modo Eco

El vehículo se encuentra en estado de bajo consumo de energía, que se utiliza para la conducción ahorrativa.

Cuando el encendido/vehículo está activado y el modo de conducción se establece en Eco, Normal o Sport, la información en el panel de instrumentos se mostrará como " Eco ", " Confort ", " Deportivo ".

Nota: Al cambiar los modos de conducción en modo manual, la transmisión mantendrá la lógica de cambio del modo manual.

Freno de servicio

Esta serie de modelos está equipada con un sistema de frenado integrado (IBS), que tiene las ventajas de una alta integración, una respuesta de frenado más rápida y una mayor estabilidad sin depender de un entorno de vacío. Tenga en cuenta los siguientes puntos al usar IBS:

- IBS solo funciona cuando el sistema de alimentación eléctrica está listo, por favor no desplace el vehículo por inercia con el sistema de alimentación apagado.
- Si el sistema de alimentación se apaga durante la conducción, pise firmemente el pedal de freno y deténgase tan pronto como lo permita la seguridad del tráfico.
- Cuando la alimentación del IBS disminuye debido a baja potencia u otras razones, es necesario aplicar más fuerza de lo habitual en el pedal de freno para obtener una frenada efectiva.

Sistema de frenado de colisión múltiple (MCB)*

La función MCB frenará automáticamente después de la colisión para reducir la velocidad y mejorar la estabilidad del vehículo. Está diseñado para reducir el riesgo de colisión secundaria causado por el movimiento incontrolado del vehículo después de la colisión. El MCB se activará cuando se cumplan simultáneamente las siguientes condiciones:

- Colisión de vehículos con airbag desplegado;
- La velocidad del vehículo es inferior a 60 km / h;
- El ángulo de rotación del volante no supera los 180 °;
- El SCS no falló.

Si el conductor presiona con fuerza el pedal del acelerador después de que se active la función mcb, el sistema saldrá del Estado de frenado.

Notas: La función MCB no puede reducir la velocidad del vehículo en todos los casos de colisión, ya que el proceso de colisión puede causar fallos o fallos en algunos componentes y afectar el funcionamiento normal de la función.

Modo de Conducción

El vehículo está equipado con un motor de gasolina, una unidad de propulsión híbrida, un tanque de combustible y un paquete de alto voltaje.

Las diferentes combinaciones de tracción se basan en las distintas condiciones de conducción.

Si el vehículo está siendo conducido utilizando puramente EV a través de la unidad de manejo híbrido, el indicador EV en el panel de instrumentos se ilumina en verde.

Si el motor necesita arrancar, el HEV indicador en el cuadro de instrumentos se iluminará de color verde.

Regeneración de energía

La desaceleración provocada por la regeneración de energía NO es apta para frenar de forma segura. El conductor debe estar SIEMPRE alerta y preparado para realizar maniobras de frenado y mantener una conducción segura.

Cuando el vehículo está frenando, en estado de sobremarcha o inercia, se activa la función de regeneración de energía y el motor convierte parte de la energía cinética del vehículo en energía eléctrica, que luego se almacena en el paquete de baterías de alta tensión.

Bajo determinadas condiciones, como las siguientes, la energía no puede regenerarse o está limitada:

- N la marcha está seleccionada (Durante la conducción no desplace en N marcha) ;
- Durante la intervención del par (operación del SCS o control de tracción) ;
- Con el paquete de baterías de alta tensión completamente cargado;
- La temperatura del paquete de baterías de alta tensión es demasiado alta o baja.

Nivel de Regeneración de Energía:

Alto

En el nivel “High” se regenera la máxima energía, el vehículo presenta distancias de inercia más cortas y una fuerte sensación de resistencia por arrastre o frenado motor.

Medio

Nivel Medio: Energía regenerada moderada.

Bajo

En el nivel “Low” (Bajo), se regenera la mínima energía, el vehículo presenta mayores distancias de inercia y no se percibe una sensación significativa de resistencia por arrastre o frenado motor.

El nivel de regeneración de energía se puede seleccionar en la pantalla de entretenimiento.

Nota: Se recomienda elegir niveles Bajo o Medio en superficies que tengan niveles bajos de adherencia (por ejemplo, caminos helados).

Salga de Casa Seguro

Cinturón de Seguridad *124*
Sistema de Retención Suplementario Airbag *135*
Sistemas de Retención Infantil *147*
Cierres de Seguridad para Niños *161*
Sistema de Control de Estabilidad Corporal *162*
Sistema de Frenos Antibloqueo (ABS) *164*
Freno de estacionamiento *166*
Sistema Auxiliar de Frenado *168*
Auto Hold *169*
Control de Mantenimiento en Pendientes (HHC) *172*
Protección Activa Contra Vuelcos (ARP) *173*
Aviso de peligro de frenado de emergencia con estroboscopio (HAZ) *174*
Sistema de Control de Alerta Peatonal *175*
Sistema de Monitoreo de Presión de Neumáticos (TPMS) *176*

Cinturón de Seguridad

Es importante que todos los cinturones de seguridad se usen correctamente. Siempre verifique que todos los pasajeros estén utilizando los cinturones de seguridad. NO transporte pasajeros que no puedan llevar los cinturones de seguridad correctamente posicionados. Usar los cinturones de seguridad de manera incorrecta puede causar lesiones graves o incluso la muerte en caso de una colisión.

Los airbags no pueden reemplazar los cinturones de seguridad. Los airbags solo pueden proporcionar soporte adicional cuando se activan, y no todos los accidentes de tráfico activarán los airbags. Ya se activen los airbags o no, los cinturones de seguridad pueden reducir los riesgos de lesiones graves o muerte en accidentes. Por lo tanto, los cinturones de seguridad deben ser usados correctamente.

NUNCA desabroche un cinturón de seguridad mientras conduce, podrían ocurrir lesiones graves o muerte en caso de un accidente o frenado de emergencia.

Este vehículo está equipado con un testigo de advertencia de cinturón de seguridad para recordarle que se abroche el cinturón.

Durante la conducción, los cinturones de seguridad deben estar abrochados, esto se debe a:

- Nunca se puede predecirse cuándo va a ocurrir un accidente ni su gravedad.
- La experiencia ha demostrado claramente que la efectividad de la protección del ocupante tiene mucho que ver con si el cinturón de seguridad está correctamente abrochado o no en muchos accidentes de colisión. En caso de una colisión o frenado de emergencia, los cinturones de seguridad se bloquearán automáticamente. Cuando el cinturón de seguridad está correctamente puesto, el hueso más fuerte de su cuerpo soportará la fuerza del impacto para reducir su velocidad junto con el vehículo, con el fin de prevenir el movimiento fuera

de control que podría causar lesiones graves al conductor y a los pasajeros.

Por lo tanto, todos los pasajeros deben usar correctamente los cinturones de seguridad, incluso durante viajes de corta distancia.

Protección proporcionada por los cinturones de seguridad

Nota: Es igual de importante que los pasajeros en los asientos traseros se abrochen correctamente el cinturón de seguridad. De lo contrario, los pasajeros con los cinturones de seguridad no abrochados correctamente serán lanzados hacia adelante en caso de accidente, poniendo en peligro tanto su propia seguridad como la del conductor y otros pasajeros.

Cuando el vehículo está en movimiento, la velocidad de desplazamiento de los ocupantes es idéntica a la del vehículo.

En caso de una "colisión frontal" o frenado de emergencia, el vehículo puede detenerse, pero los ocupantes continuarán desplazándose hasta que entren en contacto con un objeto estacionario. Este objeto puede ser el volante, el tablero de instrumentos, el parabrisas o los asientos delanteros.

Un cinturón de seguridad correctamente abrochado eliminará este riesgo de lesiones. Cuando el cinturón de seguridad se lleva correctamente abrochado, se bloquea automáticamente en caso de accidentes de colisión o frenadas de emergencia para reducir su velocidad junto con la del vehículo, con el fin de prevenir el movimiento descontrolado que podría causar lesiones graves al conductor y a los pasajeros.

Uso adecuado de los cinturones de seguridad

El uso incorrecto de los cinturones de seguridad entraña riesgo de lesiones graves o fatales en caso de accidente.

Los cinturones de seguridad están diseñados para una persona, NO comparta los cinturones de seguridad.

NO enrolle el cinturón de seguridad alrededor del cuerpo mientras sujete a un bebé o niño en sus brazos.

Quítese abrigos o piezas de ropa pesadas al ponerse el cinturón de seguridad, de lo contrario, estos podrían afectar a la protección que brindan los cinturones de seguridad.

Los cinturones de seguridad no deben envolver objetos duros o afilados, como bolígrafos, gafas o llaves.

Es posible que los cinturones de seguridad no funcionen correctamente si los asientos están demasiado reclinados. NO conduzca con los asientos demasiado reclinados.

Los cinturones de seguridad instalados en su vehículo están diseñados para ser utilizados por adultos de tamaño normal. Esta sección del manual se refiere al uso por adultos.

Todos los cinturones de seguridad son de tres puntos, tipo banda abdominal-diagonal. Para mantener una protección eficaz, los pasajeros deben sentarse en el sentido correcto, con los pies en el suelo delante de ellos, con el cuerpo en disposición vertical (sin una reclinación excesiva) y con el cinturón de seguridad correctamente abrochado.

Abrochando los cinturones de seguridad

Por favor, siga las instrucciones a continuación para abrocharse los cinturones de seguridad correctamente.

1 Ajuste el asiento correctamente.

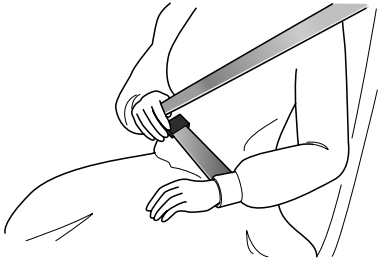

2 Sujete la hebilla metálica, tire del cinturón de forma continua pasándolo sobre el hombro y el pecho. Asegúrese de que la correa no esté retorcida.

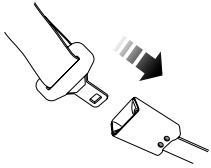

3 Introduzca la lengüeta metálica en la hebilla hasta que oiga un 'clic', esto indica que el cinturón de seguridad está correctamente asegurado.

4 Elimine cualquier holgura de la correa tirando hacia arriba de la sección diagonal del cinturón.

5 Para desabrocharse el cinturón de seguridad, presione el botón rojo del broche. El cinturón de seguridad se replegará automáticamente hasta su ubicación original

Disposición correcta de los cinturón de seguridad

Asegúrese de que el cinturón de seguridad está correctamente colocado en el cuerpo, NUNCA debe cruzar el cuello ni el abdomen y NUNCA debe pasarlo por detrás de la espalda ni por debajo de los brazos.

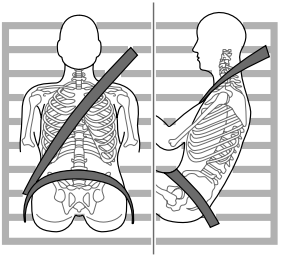

Al usar los cinturones de seguridad, la sección de la banda abdominal debe estar posicionada lo más bajo posible sobre las caderas, nunca sobre el abdomen. En caso de una colisión, la banda abdominal puede aplicar una fuerza sobre las caderas y reducir la posibilidad de que usted se deslice por debajo de la banda abdominal. Si se desliza por debajo de la banda abdominal, el cinturón aplicará fuerza sobre su abdomen, lo que podría causar lesiones graves o mortales. La sección diagonal del cinturón debe cruzar la mitad del hombro y el pecho. En caso de frenado de emergencia o colisión, la sección diagonal del cinturón se bloqueará.

Para asegurar que los cinturones de seguridad siempre brinden la máxima protección, asegúrese de que el cinturón esté plano, no esté flojo y esté en contacto con el cuerpo.

Uso de Cinturones de Seguridad durante el Embarazo

Usar los cinturones de seguridad correctamente posicionados proporcionará protección tanto para la madre como para el niño no nacido en caso de una colisión o frenado de emergencia. La sección diagonal del cinturón debe cruzar el pecho de manera normal, la sección horizontal debe pasar por debajo del vientre, baja y ajustada sobre los huesos de la cadera. NUNCA coloque el cinturón sobre o encima del vientre. Consulte a su médico para más detalles.

Cinturones de Seguridad y Discapacidades

La ley obliga a que todos los ocupantes utilicen el cinturón de seguridad, incluyendo aquellos con discapacidad.

Dependiendo de la discapacidad, consulte a su médico para obtener más información.

Los niños y el cinturón de seguridad

Deben adoptarse las medidas de protección adecuadas para los niños durante la conducción.

Por razones de seguridad, los niños deben viajar en un dispositivo de retención infantil fijado al asiento trasero.

Niños

Solo deben utilizarse sistemas de retención infantil adecuados para la edad, altura y peso del niño.

No viaje NUNCA con los niños en brazos durante la conducción. En caso de colisión, el peso del niño generaría tanta fuerza que no podría retenerlo. El niño saldría despedido hacia delante, sufriendo lesiones graves o incluso fatales.

Los cinturones de seguridad instalados en su vehículo están pensados para adultos, no son adecuados para niños. En caso de un accidente o choque, los niños no estarían seguros, lo que podría causar la muerte o heridas graves.

Niños mayores

No comparta NUNCA un cinturón de seguridad entre varios niños. En caso de accidente o colisión, los niños no estarían protegidos. Podrían sufrir lesiones graves o fatales.

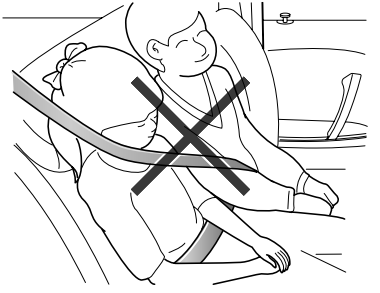

A medida que los niños crecen y se hacen mayores/grandes, llegará una etapa en la que ya no necesitarán los sistemas de retención infantil. En ese punto, necesitarán usar el cinturón de seguridad estándar del vehículo. Por favor, asegúrese de que el cinturón de seguridad esté correctamente colocado en el cuerpo del niño.

Al asegurar el cinturón de seguridad de un niño, verifique siempre que esté correctamente posicionado. Ajuste la altura del cinturón para asegurarse de que el cinturón de hombro se mantenga lejos del rostro y cuello del niño. Coloque el cinturón subabdominal a través de las caderas lo más bajo posible y ajústelo adecuadamente. Una posición correcta significa que los cinturones de seguridad pueden transferir la fuerza ejercida a la parte más fuerte del cuerpo del niño en caso de accidentes.

Si el cinturón de hombro está demasiado cerca del rostro o cuello del niño, puede ser necesario utilizar un cojín elevador para niños (asegúrese siempre de que cumpla con las leyes o normativas aplicables).

Pretensores del cinturón de seguridad

Los pretensores del cinturón de seguridad solo se activarán una vez y posteriormente SE DEBEN SUSTITUIR. No sustituir los pretensores reducirá la eficacia del sistema de sujeción del vehículo.

Si los pretensores se han activado, los cinturones de seguridad continuarán funcionando como sistemas de retención y deben utilizarse en caso de que el vehículo continúe circulando. Los pretensores del cinturón de seguridad deben sustituirse lo antes posible en un reparador MG autorizado.

El vehículo está equipado con pretensores de cinturones de seguridad. Estos están diseñados para retraer los cinturones y trabajar en conjunto con las bolsas de aire en caso de una colisión severa. Están diseñados para retraer el cinturón de seguridad y 'asegurar' al ocupante en el asiento.

La luz de advertencia del airbag en el panel de instrumentos alertará al conductor de cualquier malfuncionamiento de los pretensores del cinturón de seguridad. (consulte

'Luces de Advertencia e Indicadores' en el capítulo 'Instrumentos y Controles').

Los pretensores del cinturón de seguridad solo pueden activarse una vez. Después de la activación, deben ser reemplazados. Esto también puede implicar el reemplazo de otros componentes del SRS. Por favor, consulte 'Reemplazo de piezas del sistema de Airbag'.

IMPORTANTE
• Los pretensores del cinturón de seguridad no se activarán con impactos menores. • La retirada y sustitución de un pretensor deben realizarla mecánicos con formación del fabricante. • 10 años después de la fecha de matriculación inicial (o de la fecha de instalación de un pretensor del cinturón de seguridad de sustitución), algunos componentes necesitarán ser reemplazados. La página correspondiente de los Registros de Servicio debe ser firmada y sellada una vez que el trabajo haya sido completado.

Comprobaciones, mantenimiento y sustitución de los cinturones de seguridad

Comprobaciones de los cinturones de seguridad

Los cinturones de seguridad rasgados, desgastados o deshilachados podrían no funcionar correctamente en caso de colisión. Si detecta cualquier signo de daño, sustituya la correa de inmediato.

Asegúrese que el botón rojo de liberación del broche del cinturón de seguridad se encuentre siempre orientado hacia arriba para facilitar su retirada en caso de emergencia.

Por favor, siga las instrucciones a continuación para revisar periódicamente la luz de advertencia del cinturón de seguridad, el cinturón de seguridad, la lengüeta metálica, la hebilla, el retractor y el dispositivo de fijación:

- Introduzca la hebilla metálica del cinturón de seguridad en el broche correspondiente y tire rápidamente de la correa cerca del broche para comprobar que el cierre está bloqueado.

- Sujete la hebilla metálica y tire del cinturón de seguridad hacia delante rápidamente para comprobar que el carrete se bloquea automáticamente, evitando la salida de la correa.
- Extraiga completamente el cinturón de seguridad y compruebe la presencia de vueltas o zonas deshilachadas, rasgadas o desgastadas.
- Extraiga completamente el cinturón de seguridad y permita que se recoja lentamente para garantizar un funcionamiento uniforme completo y constante.
- Realice un examen visual del cinturón de seguridad en busca de componentes faltantes o rotos o componentes que puedan afectar el funcionamiento normal.
- Asegúrese de que el sistema de advertencia del cinturón de seguridad esté completamente funcional.

Si el cinturón de seguridad falla en alguna de las pruebas o inspecciones mencionadas anteriormente, contacte inmediatamente con un Reparador Autorizado MG para su reparación.

Mantenimiento del cinturón de seguridad

NO INTENTE retirar, montar, modificar, desmontar ni desechar los cinturones de seguridad. Toda reparación necesaria deberá realizarla un reparador MG autorizado. Una manipulación incorrecta podría ocasionar un funcionamiento incorrecto.

Asegúrese de que no hay objetos extraños o afilados en los mecanismos del cinturón de seguridad. NO permita que ningún líquido ensucie la hebilla del cinturón de seguridad, ya que ello podría afectar a su enganche.

Los cinturones de seguridad solo deben limpiarse con agua tibia y jabón. NO utilice ningún tipo de solvente para limpiar el cinturón de seguridad. NO intente blanquear ni teñir el cinturón de seguridad, ya que esto podría debilitar significativamente su resistencia. Después de la limpieza, séquelos con un paño y deje que se sequen completamente. NO permita que el cinturón de seguridad se enrolle completamente antes de que esté totalmente seco. Mantenga los cinturones de seguridad limpios y secos.

Si se acumulan contaminantes en el retractor, la retracción del cinturón de seguridad será lenta. Por favor, utilice un paño limpio y seco para eliminar cualquier contaminante.

Reemplazo del cinturón de seguridad

Los accidentes por colisión pueden dañar el sistema del cinturón de seguridad. El sistema del cinturón de seguridad no puede proteger a los usuarios una vez dañado, pudiendo ocasionarles lesiones graves o incluso fatales. Después de un accidente, debe comprobarse el estado de los cinturones de seguridad, sustituyéndolos inmediatamente según corresponda.

No es preciso cambiar los cinturones de seguridad en caso de colisiones leves, sin embargo, algunas de sus piezas pueden requerir atención. Solicite asesoramiento a un reparador MG autorizado.

Sistema de Retención Suplementario Airbag

Descripción general

El SRS de los airbags ofrece una protección ADICIONAL solo en caso de impacto frontal grave. Este sistema no sustituye la necesidad, ni la obligación, de utilizar el cinturón de seguridad.

Los airbags, junto con los cinturones de seguridad, ofrecen una protección óptima a los adultos, pero no a los niños. Los sistemas del cinturón de seguridad y el airbag del vehículo no están diseñados para la protección infantil. La protección que necesitan los niños deben proporcionarla los sistemas de retención infantil.

En la posición correspondiente donde están instalados los airbags, hay una señal de advertencia que indica " AIRBAG ". Generalmente, el SRS contiene los siguientes componentes (los componentes no son completamente iguales de acuerdo con el modelo y la configuración diferentes):

- Airbags frontales (montados en el centro del volante y en el salpicadero, sobre la guantera respectivamente)
- Airbags laterales (instalados en el cojín del respaldo de los dos asientos delanteros)
- Airbags de cortina laterales (instalados en el revestimiento interior del techo)

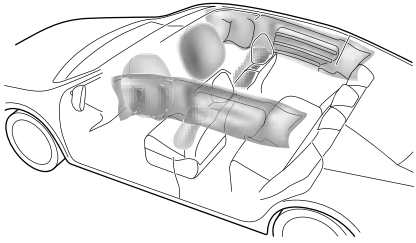

Testigo del airbag

La luz de advertencia del airbag se encuentra en el conjunto de instrumentos. Si esta lámpara no se apaga o se ilumina durante la conducción, indica que hay un fallo en el SRS o en el cinturón de seguridad. Por favor, busque un Reparador Autorizado de MG a la mayor brevedad posible. Un fallo en el SRS o en el cinturón de seguridad puede significar que los componentes no se desplieguen en caso de accidente.

Despliegue del airbag

El acompañante no debe poner los pies, las rodillas ni ninguna otra parte del cuerpo en contacto o cerca de un airbag frontal.

Para minimizar el riesgo de lesiones accidentales derivadas del inflado de los airbags, deben utilizarse correctamente los cinturones de seguridad en todo momento. Además, tanto el conductor como el acompañante deben ajustar sus asientos para que queden a suficiente distancia de los airbags frontales, con el fin de evitar lesiones graves, o incluso fatales, si se despliega el airbag. En el caso de los airbags laterales y de los airbags de protección contra impactos laterales en la cabeza, tanto el conductor como el acompañante delantero deben sentarse de forma que haya suficiente distancia entre la parte superior de su cuerpo y los laterales del vehículo, ya que así se asegurará la máxima protección en caso de que se desplieguen estos airbags.

El inflado de un airbag puede provocar abrasiones faciales y otras lesiones si los ocupantes se encuentran demasiado cerca de la bolsa en el momento de su despliegue.

Cuando los airbags se despliegan, si los niños no tienen una protección adecuada, pueden sufrir lesiones graves, o incluso mortales. NO lleve a niños en brazos ni en las rodillas en carretera. Los niños deben usar cinturones de seguridad adecuados para su edad. NO les permita que saquen la cabeza por la ventanilla.

Tras el despliegue, los componentes relacionados con los airbags se calentarán mucho, como el volante, el panel de instrumentos y ambos lados de los raíles del techo. NO toque ningún componente relacionado con los airbags después del despliegue de estos, ya que podría causar quemaduras o lesiones graves.

NO golpee ni ejerza impactos en la zona donde se encuentran los componentes relacionados con los airbags, para evitar un despliegue accidental del airbag que podría causar lesiones graves o incluso la muerte.

NO fije ni coloque objetos sobre o adyacentes a los airbags. Esto puede afectar el paso del airbag o crear proyectiles que pueden causar lesiones o daños graves en caso de activación del airbag.

En caso de colisión, la unidad de control del airbag supervisa el índice de aceleración o la aceleración provocada por el choque, para determinar si deben desplegarse los airbags. El despliegue del airbag es prácticamente instantáneo y se produce con una fuerza considerable, acompañado de un ruido fuerte.

En caso de una colisión frontal severa, un airbag completamente desplegado, junto con un cinturón de seguridad correctamente abrochado, puede limitar el movimiento del conductor y del pasajero delantero, reduciendo el riesgo de lesiones en la cabeza y el pecho. Para vehículos equipados con airbags laterales y cortinas de aire laterales, cuando el vehículo sufre una colisión lateral grave, el airbag completamente desplegado formará un cojín de aire entre el ocupante y el lateral del vehículo para reducir el riesgo de lesiones en el lado del cuerpo.

Siempre que los ocupantes de los asientos delanteros estén correctamente sentados y con los cinturones de seguridad debidamente abrochados, los airbags proporcionarán protección adicional en las áreas del pecho y la cara en caso de que el vehículo sufra un impacto frontal severo.

IMPORTANTE

- Los airbags no pueden proteger las partes inferiores del cuerpo de los pasajeros.
- Los airbags no están diseñados para colisiones por detrás, colisiones frontales leves o el vuelco del vehículo, y tampoco se accionarán ante frenadas pronunciadas.
- El despliegue y la retracción de los airbags se producen muy rápidamente y no protegen de los impactos secundarios que puedan producirse.
- Al inflarse, el airbag libera un polvo fino. Esto no quiere decir que haya una falla. Sin embargo, el polvo puede provocar irritación en la piel y debe enjuagarse completamente de los ojos y de cualquier corte o raspadura en la piel. Si siente malestar en la piel, ojos, nariz, garganta, etc., acuda al médico de inmediato.
- Tras el inflado, los airbags se desinflan al instante, lo que garantiza que no tapan la visión al conductor.

Airbags frontales

No utilice NUNCA sistemas de retención infantil en sentido contrario a la marcha en un asiento protegido por un AIRBAG ACTIVO montado delante. De hacerlo, el NIÑO podría sufrir LESIONES GRAVES o FATALES. Consulte el apartado "Desactivación del airbag del acompañante".

El acompañante no debe poner los pies, las rodillas ni ninguna otra parte del cuerpo en contacto o cerca de un airbag frontal.

En casos extremos circular sobre un firme muy irregular puede provocar el despliegue del airbag. Extreme la precaución al conducir por carreteras accidentadas.

Los airbags están diseñados para desplegarse durante impactos graves. Las siguientes condiciones pueden provocar su inflado:

Para algunos modelos, el airbag del lado del pasajero se puede apagar a través del interruptor en la pantalla de entretenimiento.

- Una colisión frontal con objetos sólidos no deformables o inamovibles a alta velocidad.

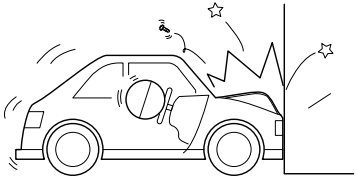

- Condiciones que puedan causar daños graves en el chasis, como colisiones con bordillos, márgenes de la carretera, hoyos o barrancos profundos.

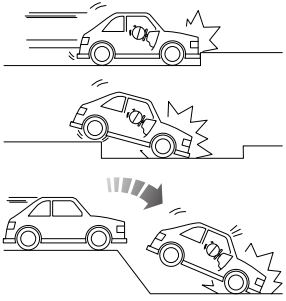

Airbags laterales y cortinas de airbags laterales

La estructura y los materiales del asiento resultan esenciales para el correcto funcionamiento de los airbags laterales. Por lo tanto, NO coloque fundas en los asientos que puedan afectar al despliegue de los airbags laterales.

En caso de un impacto lateral grave, el airbag lateral correspondiente se desplegará desde la cubierta del asiento, y los airbags de cortina laterales se desplegarán desde el revestimiento interior del techo (solo el lado afectado). El otro lado no se desplegará. Las condiciones descritas a continuación (o similares) pueden causar el despliegue del airbag lateral y del airbag de cortina lateral.

- Un lateral del vehículo colisiona con un turismo a gran velocidad.

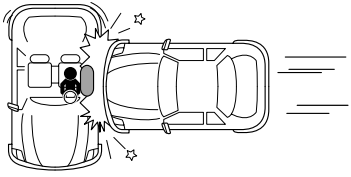

Condiciones que no provocan el despliegue de los airbags

El despliegue de los airbags no depende de la velocidad del vehículo, sino del objeto que este golpea, del ángulo de impacto y de la rapidez con el que el automóvil cambia de velocidad como resultado de la colisión.

Cuando la fuerza del impacto de la colisión la absorbe o dispersa la carrocería del vehículo, es posible que los airbag no se desplieguen; sin embargo, podrían hacerlo dependiendo de las condiciones del impacto. Así, el despliegue de los airbags no debe evaluarse en base a la gravedad de los daños en el vehículo.

Airbags frontales

En ciertas circunstancias, los airbags delanteros pueden no activarse. Se enumeran algunos ejemplos a continuación:

- El punto de impacto no es central respecto al frontal del vehículo.
- El impacto es contra un poste de servicios o una señal de tráfico.

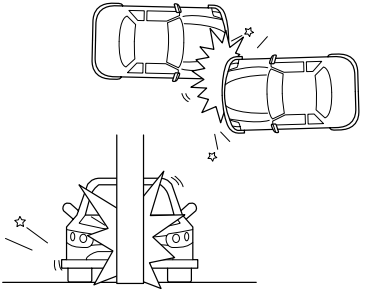

- El área de impacto es alta (colisión con la puerta trasera de un camión).
- Colisión frontal en ángulo con guardarraíles.

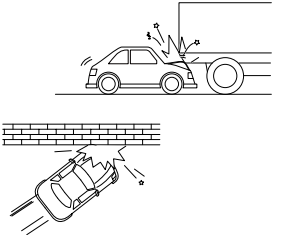

- Impactos en la parte trasera o lateral del vehículo.
- El vehículo vuelca.

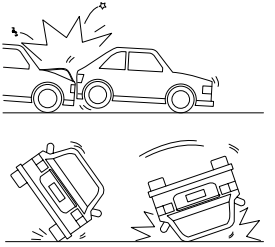

Airbags laterales y cortinas de airbags laterales

Bajo determinadas condiciones, los airbags laterales y de cortina podrían no desplegarse. A continuación, se recogen algunos ejemplos.

- Impactos laterales a ciertos ángulos.
- Impactos laterales leves, como por ejemplo con una motocicleta.

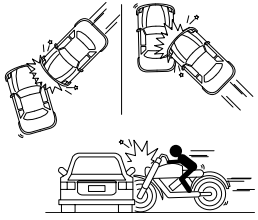

- Impactos que no son centrales en el lateral del vehículo, ya sea demasiado hacia el compartimento delantero o el espacio de carga
- El vehículo vuelca.

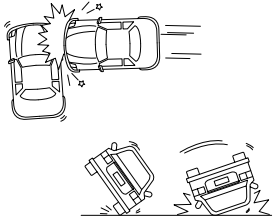

- Colisión frontal en ángulo con guardarraíles.
- El impacto angular no es de fuerza suficiente (el impacto es con un objeto que no es sólido, como un poste de luz o barreras centrales)

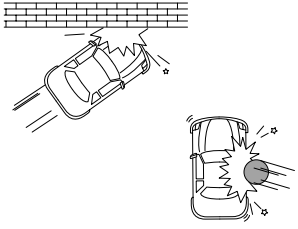

- El impacto no es de fuerza suficiente (con otro vehículo, estacionario o en movimiento).
- El impacto se produce por la parte trasera del vehículo.

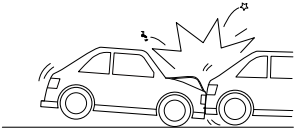

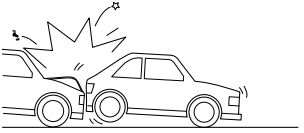

Trabajos de servicio y sustitución de airbags

Mantenimiento de componentes del SRS

NO monte ni modifique el airbag. Queda terminantemente prohibido realizar cualquier cambio en el mazo de cables del sistema de los airbags o la estructura del vehículo.

Está prohibido realizar cambios en la estructura del vehículo. Estos podrían afectar al funcionamiento normal del SRS.

NO permita que estas zonas se cubran con líquidos NI utilice gasolina, detergente, limpiamuebles ni ceras.

Si el agua contamina o entra en el sistema de airbag, podría causar daños y afectar al despliegue. En este caso, incluso si no ocurre la colisión, el airbag podría desplegarse accidentalmente. Apague inmediatamente el sistema de alimentación y desconecte el cable de la batería; no intente arrancar el sistema de alimentación. En tal caso, contacte de inmediato con un Reparador Autorizado MG.

Si la lámpara de advertencia del airbag no se ilumina o permanece encendida, o hay algún daño en la parte frontal o lateral del vehículo y la cubierta del módulo del airbag presenta algún signo de daño, contacte inmediatamente a un Reparador Autorizado MG.

IMPORTANTE

- La retirada o sustitución de un módulo de airbag debe realizarlas un reparador MG autorizado.
- 10 años después de la fecha de matriculación inicial (o de la fecha de instalación de un airbag de sustitución), algunos componentes necesitarán ser reemplazados por un reparador autorizado de MG. La página correspondiente del Portafolio de Servicios debe ser firmada y sellada una vez que se haya completado el trabajo.

Reemplazo de Piezas del Sistema de Airbag

Aunque el airbag no se despliegue, las colisiones pueden causar daños en el SRS del vehículo. Los airbags podrían no funcionar correctamente después de sufrir daños y no podrán protegerle a usted ni a otros pasajeros si ocurre una segunda colisión, lo que podría causar lesiones graves o incluso la muerte. Para asegurar que el SRS pueda funcionar correctamente después de una colisión, por favor acuda a un Reparador Autorizado MG para revisar los airbags y repararlos según sea necesario.

Los airbags están diseñados para ser utilizados una sola vez. Una vez que el airbag se ha desplegado, debe reemplazar las piezas del SRS. Por favor, acuda a un Reparador Autorizado MG para su reemplazo.

Eliminación de Airbags

Si vende el vehículo, asegúrese de que el nuevo propietario sabe que el vehículo está equipado con airbags y que conoce la fecha de sustitución del SRS. Si el vehículo se da de baja, los airbags no desplegados pueden representar riesgos potenciales, por lo tanto, antes de su eliminación, deben ser desplegados de manera segura en un entorno adecuado por una agencia profesional o un Reparador Autorizado de MG.

Sistemas de Retención Infantil

Instrucciones de seguridad importantes sobre el uso de sistemas de retención infantil

Se recomienda que los niños menores de 12 años se sienten en el asiento trasero del vehículo, en un sistema de retención adecuado para el peso y tamaño del niño. Los bebés menores de 2 años deben estar sujetos en un sistema de retención para bebés.

Se recomienda que se instalen en este vehículo sistemas de retención infantil que cumplan con las normas UN ECE-R44 o ECE-R129. Verifique las marcas en el sistema de retención infantil.

Existen diversos sistemas de retención para niños disponibles de diferentes tipos y especificaciones. Para una protección óptima, se recomienda seleccionar sistemas de retención adecuados para la edad y el peso del niño.

Es importante cumplir con las instrucciones de instalación proporcionadas por el fabricante del sistema de retención infantil y asegurarse de que el sistema esté debidamente asegurado al vehículo. El incumplimiento de estas instrucciones podría causar la muerte o lesiones graves al niño en caso de una parada súbita o accidente.

- Todos los ocupantes, incluidos los niños, deben llevar puestos los cinturones de seguridad o utilizar un sistema de retención infantil adecuado.
- MG recomienda encarecidamente que los niños menores de 12 años o con una estatura inferior a 1,5 metros utilicen el sistema de retención infantil adecuado instalado en el asiento trasero.
- Solo se puede transportar a un niño en cada sistema de retención.
- NO viaje con niños en el regazo o en brazos en ninguna de las plazas.
- Si monta un sistema de retención infantil en el sentido contrario a la marcha en un asiento trasero, el asiento delantero correspondiente debe desplazarse hacia delante; si monta un sistema de retención infantil en sentido a la marcha en el asiento trasero, podría tener que colocar el reposacabezas en su altura más baja; si monta un sistema de retención infantil orientado hacia delante en el asiento delantero, es posible que tenga que quitar el reposacabezas.

- Nunca permita que su hijo se ponga de pie o de rodillas en el asiento mientras conduce.
- Asegúrese de que el niño esté sentado correctamente en el sistema de retención infantil.
- Cómo se utilizan los cinturones de seguridad tiene una gran influencia en la máxima protección que ofrece el cinturón de seguridad, por lo que debe cumplir con las instrucciones del fabricante del sistema de retención infantil en relación con el uso adecuado de los cinturones de seguridad. Si los cinturones de seguridad no están abrochados correctamente, un accidente de tráfico leve también podría ocasionar lesiones.
- Los sistemas de retención infantil no montados correctamente podrían moverse y lesionar a otros ocupantes en caso de accidente o frenada de emergencia. Por lo tanto, incluso aunque no viajen bebés o niños en el sistema de retención infantil, este debe montarse de forma correcta y segura en el vehículo.
- Nunca permita que su hijo se ponga de pie o se arrodille en el asiento durante la conducción, de lo contrario, su hijo podría ser lanzado y, por lo tanto, podría causar lesiones a sí mismo y a otras personas o incluso la muerte en caso de un accidente.
- Si el cuerpo del niño se inclina hacia adelante o la postura no es correcta durante la conducción, entonces el accidente aumentará el riesgo de lesiones.
- El método de uso de los cinturones de seguridad influye significativamente en la protección máxima que ofrecen, y debe seguir las instrucciones del fabricante del sistema de retención infantil sobre el uso adecuado de los cinturones. Si los cinturones de seguridad no están correctamente abrochados, incluso un accidente de tráfico menor puede provocar lesiones.
- Los sistemas de retención infantil que no están correctamente instalados pueden moverse y lesionar a otros ocupantes en caso de un accidente o frenado de emergencia. Por lo tanto, incluso si no hay un bebé o niño en el sistema de retención, este debe instalarse de manera adecuada y segura en el vehículo.

Advertencias e instrucciones de uso relativas a sistemas de retención infantil montados en el asiento del acompañante

EN NINGÚN CASO** use un sistema de retención infantil en el que el niño mira hacia el sentido opuesto a la marcha en el asiento del acompañante con el airbag del acompañante activado, ya que el **NIÑO** podría resultar **GRAVEMENTE HERIDO, o incluso MORIR.

En los casos en los que sea necesario instalar un sistema de retención infantil orientado hacia atrás en el asiento del pasajero delantero, desactive la función del airbag del pasajero delantero, ya que de no hacerlo podría causar lesiones graves o incluso la muerte. Una vez que se retire el sistema de retención infantil del asiento del pasajero delantero, reactive el airbag del pasajero delantero. Al instalar un sistema de retención infantil en el asiento del pasajero delantero, mueva el asiento del pasajero delantero lo más atrás posible. Utilice un sistema de retención infantil por niño.

Por favor, estudie la etiqueta de advertencia de seguridad en la visera. Siempre que sea posible, instale los sistemas de retención infantil en el asiento trasero. Si es necesario instalar un sistema de retención infantil en el asiento delantero, por favor, observe las advertencias mencionadas anteriormente.

Seguridad Infantil y Airbags Laterales

No debe permitirse que haya niños en aquellas zonas en que puedan desplegarse los airbags laterales, ya que podrían sufrir lesiones graves.

Solo deben utilizarse sistemas de retención infantil adecuados para la edad, altura y peso del niño.

NO coloque nada en las zonas en que puedan desplegarse los airbags laterales, ya que podrían ocasionar lesiones graves.

En caso de una colisión lateral, los airbags laterales pueden proporcionar una mejor protección para el pasajero. No obstante, cuando se activa el airbag, se produce una fuerza de expansión muy potente; si la posición del asiento del pasajero no es la adecuada, los airbags o los objetos en el área de despliegue del airbag lateral pueden causar heridas.

Al usar el sistema de retención infantil correcto para asegurar al niño adecuadamente en el asiento trasero y la posición de sentado del niño es la adecuada, hay suficiente espacio entre el niño y la región de despliegue del airbag lateral para que el airbag se despliegue sin ninguna obstrucción, y así proporcionar la mejor protección.

Fijación de sistemas de retención infantil

Asegurado con cinturones de regazo y hombro

NO coloque el sistema de retención infantil en el que el niño mira hacia el sentido opuesto a la marcha en el asiento del acompañante con el airbag del asiento delantero activado, ya que se pueden sufrir heridas graves, o incluso la muerte.

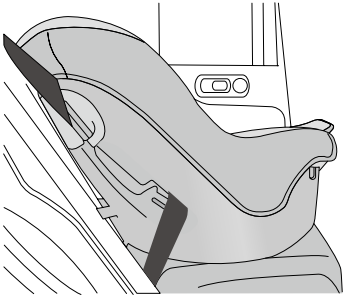

La silla de seguridad infantil puede asegurarse al asiento trasero mediante los cinturones de regazo y hombro.

Asegurado con ISOFIX Dispositivo

Los ISOFIX anclajes en las plazas traseras están diseñados exclusivamente para su uso con ISOFIX sistemas.

Los anclajes de estos sistemas están diseñados para resistir solo aquellas cargas generadas por sistemas de retención infantil montados correctamente. Bajo ninguna circunstancia deben utilizarse para fijar cinturones de seguridad o arneses de adultos, ni para sujetar ningún otro objeto ni equipamiento del vehículo.

Las plazas traseras de este vehículo en ambos lados están dotadas con ISOFIX interfaz (como indica la flecha en la figura abajo) conectada al ISOFIX sistema de retención infantil. Al instalar y retirar cualquier sistema de retención infantil, siga siempre las instrucciones del fabricante.

- Ancle los sistemas de retención infantil con ISOFIX aprobados para el vehículo en los soportes de montaje.
- Al utilizar soportes de montaje ISOFIX para la instalación del asiento, pueden utilizarse sistemas de retención infantil homologados universalmente para ISOFIX.

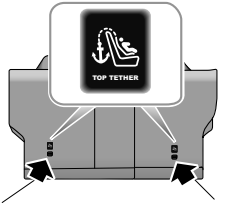

- Para asegurar la correa de sujeción superior del sistema de retención infantil, pase la correa por debajo del reposacabezas y engánchela al gancho de anclaje, teniendo cuidado de no torcer la correa. Si no utiliza los anclajes inferiores ISOFIX, complete la instalación utilizando el cinturón de seguridad, de acuerdo con las instrucciones del fabricante del sistema de retención infantil.

Nota: Al utilizar sistemas de retención infantil homologados universalmente con montaje en el asiento, debe utilizarse el anclaje superior Top Tether.

- Tras la instalación aplique una fuerza adecuada para asegurarse de que el dispositivo de retención está firmemente sujeto.

Posiciones aprobadas para los sistemas de retención infantil

Se recomienda montar en el vehículo sistemas de retención infantil que cumplan las normas UN ECE-R44 o ECE-R129. Compruebe las etiquetas del sistema de retención infantil.

Posiciones aprobadas para los sistemas de retención infantil

Solo se permiten sistemas de retención infantil aprobados y adecuados para niños. Los niños que midan más de 1.5m pueden utilizar los cinturones de seguridad del vehículo. Se recomienda que en este vehículo se instale un sistema de retención infantil que cumpla con UN ECE-R44, ECE-R129.

Grupo de Masa	Posición del Asiento		
	Acompañante	2ª fila Exterior	2ª fila Central
Grupo 0 (hasta 10 kg)	X	U	U
Grupo 0+ (hasta 13 kg)	X	U	U
Grupo I (9 a 18 kg)	X	U1	U1
Grupo II (15 a 25 kg)	X	U1	U1
Grupo III (22 a 36 kg)	X	U1	U1
Nota: Descripción de las letras en la tabla: U = Apropiado para los sistemas universales de retención infantil homologados para este grupo de masa; X = La posición del asiento no es apropiada para los sistemas de retención infantil de este grupo de masa.			

1 Si el sistema de retención infantil interfiere con el reposacabezas durante la instalación, por favor ajuste el reposacabezas a la posición más alta. Si la interferencia persiste, por favor retire y guarde el reposacabezas de manera adecuada.

Posiciones aprobadas para los sistemas de retención infantil (para ISOFIX sistemas de retención infantil)

Posición de Fijación		**Grupo de Peso**			
		Grupo 0	**Grupo 0+**	**Grupo I I**	
		Orientado hacia atrás		**Orientado hacia adelante**	**Orientado hacia atrás**
		Hasta 13 kg		**9~18 kg**	
Pasajero Delantero	Clase de tamaño	No ISOFIX Equipado			
	Tipo de dispositivo de retención infantil				
ISOFIX en ambos lados de la 2ª fila	Clase de tamaño	C, D, E2		A, B, B12	C, D2
	Tipo de Silla de Retención Infantil	IL		IL, IUF	IL
Centro de la 2ª fila	Clase de tamaño	No ISOFIX Equipado			
	Tipo de dispositivo de retención infantil				

Posición de Fijación		Grupo de Peso	
		Grupo II 1	Grupo III 1
		De frente	De frente
		15~25 kg	22~36 kg
Pasajero Delantero	Clase de tamaño	No ISOFIX equipado	
	Tipo de dispositivo de retención infantil		
ISOFIX en ambos lados de la segunda fila	Clase de tamaño	-	-
	Tipo de dispositivo de retención infantil	IL	IL
Centro de la 2ª fila	Clase de tamaño	No ISOFIX Equipado	
	Tipo de dispositivo de retención infantil		

Nota: IL = adecuado para sistemas de retención infantil ISOFIX concretos de la categoría semiuniversal de la lista. Consulte la lista de vehículos recomendada por el fabricante de sistemas de retención infantil;

IUF = apto para sistemas de retención infantil en el sentido de la marcha ISOFIX de categoría universal aprobados para su uso en este grupo de masa y ISOFIX clase de tamaño;

1 Si el sistema de retención infantil interfiere con el reposacabezas durante la instalación, por favor ajuste el reposacabezas a la posición más alta. Si la interferencia persiste, por favor retire y guarde el reposacabezas de manera adecuada;

2 La clase de tamaño ISOFIX para sistemas de retención infantil universales y semiuniversales se define mediante las letras mayúsculas A a G . Estas letras identificativas se muestran en los sistemas de retención infantil ISOFIX.

I-Size Tabla de dispositivos de retención infantil

Esta tabla proporciona recomendaciones para la posición de instalación de I-Size sistemas de retención infantil y la idoneidad para el tamaño del niño correspondiente.

Tipo de Silla de Seguridad Infantil	Asiento del acompañante	Asientos traseros de los extremos	Centro trasero
I-Size Dispositivo de Retención	X	I-U	X
Elevador Dispositivo de Retención Infantil	X	I-B	X

Nota: I-U significa que es apropiado tanto para sistemas de retención infantil I-Size orientados hacia adelante como hacia atrás;

I-B significa que es adecuado para lo siguiente: Grupo de orientación hacia adelante II/III ISOFIX Booster dispositivo de retención infantil, y dispositivo de retención infantil de orientación hacia adelante I-Size para niños con una altura de 100-150 cm (aproximadamente 39-59 pulgadas);

X significa que no es adecuado para sistemas de retención infantil I-Size .

Nota: Se recomienda que los niños a la edad de 18 los meses deben usar Britax Baby Safe sistema de retención infantil, niños de la edad de 3 uso Duo Plus Tu traducción (no incluyas nada más): sistema de retención infantil, y niños de la edad de 6 uso Kidfix III S Las siguientes palabras en mayúsculas no deben traducirse y se deben usar las palabras originales directamente: III II sujeción infantil. Se debe utilizar la guía del cinturón de seguridad (dispositivo protector de seguridad) y el extensor del conector lateral. El extensor del conector lateral debe extenderse hacia el lado más externo cuando esté en uso. Niños a la edad de 10 se recomienda utilizar Nania Dream Tu traducción (no incluyas nada más): sistema de retención infantil.

Grupo 0/0+ Sistema de retención infantil

En ningún caso coloque un sistema de retención infantil en el que el niño mira hacia el sentido opuesto a la marcha en el asiento del acompañante con el airbag del acompañante activado.

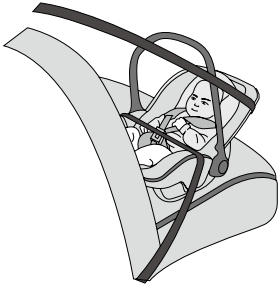

Los sistemas de retención infantil que se pueden ajustar a posición reclinada son la opción óptima para bebés con un peso inferior a 10 kg (lo que generalmente corresponde a bebés menores de 9 meses) o para bebés con un peso inferior a 13 kg (lo que generalmente corresponde a bebés menores de 24 meses).

Grupo I Sistema de retención infantil

En ningún caso coloque un sistema de retención infantil en el que el niño mira hacia el sentido opuesto a la marcha en el asiento del acompañante con el airbag del acompañante activado.

Los sistemas de retención infantil orientados hacia atrás son más adecuados para bebés cuyo peso es 9 ~ 18 kg (normalmente para aquellos mayores de 9 meses y menores de 4 años). También se pueden utilizar sistemas de retención infantil orientados hacia adelante.

Grupo II Sistema de retención infantil

La sección diagonal del cinturón de seguridad debe pasar por el hombro y la parte superior del cuerpo, alejada del cuello. La sección del regazo del cinturón de seguridad debe pasar por las caderas, alejada del abdomen.

La combinación del sistema de retención infantil y el cinturón de seguridad de regazo y hombro es la más adecuada para niños cuyo peso es 15 ~ 25 kg (normalmente para aquellos mayores de 3 años y menores de 7 años).

Grupo III Sistema de retención infantil

La sección diagonal del cinturón de seguridad debe pasar por el hombro y la parte superior del cuerpo, alejada del cuello. La sección del regazo del cinturón de seguridad debe pasar por las caderas, alejada del abdomen.

La combinación de asiento elevador para niños y cinturón de seguridad de regazo y hombro es más adecuada para niños cuyo peso es 22 - 36 kg y cuya estatura es inferior a 1.5 m (normalmente para aquellos de aproximadamente 7 años de edad o mayores de 7 años).

Cierres de Seguridad para Niños

NUNCA deje a niños sin supervisión en el vehículo.

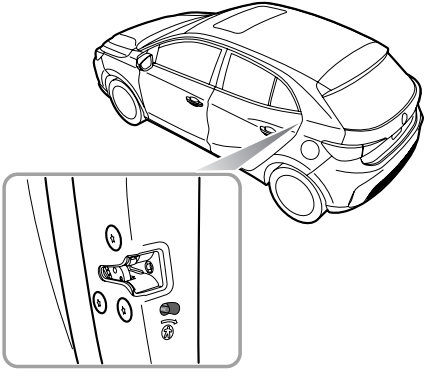

Los pasos de activación/desactivación de los seguros infantiles son los siguientes:

- Abra la puerta trasera correspondiente, mueva la palanca en el sentido de la flecha para activar el seguro infantil.
- Mueva la palanca a la posición de desbloqueo en el sentido inverso de la flecha para desactivar el seguro infantil.

Con el seguro para niños activado, la puerta trasera del lado correspondiente no se puede abrir desde el interior del coche, pero sí se puede abrir desde el exterior del coche.

Sistema de Control de Estabilidad Corporal

Sistema de Control de Estabilidad Corporal

El sistema de control de estabilidad del vehículo incluye el Sistema de Control de Estabilidad Dinámico (SCS) y el Sistema de Control de Tracción (TCS)

SCS está diseñado para asistir al conductor en el control de la dirección de conducción. Cuando SCS detecta que el vehículo no se está moviendo en la dirección deseada, intervendrá aplicando fuerza de frenado a las ruedas seleccionadas o a través del sistema de potencia para prevenir el deslizamiento y estabilizar la dirección de conducción corrigiendo el subviraje o sobreviraje.

TCS El sistema de Control de Tracción (TCS) ayuda a evitar que las ruedas patinen al acelerar, aplicando freno a las ruedas que pierden tracción y, si es necesario, reduciendo la potencia del motor. Esto es especialmente útil al conducir en condiciones de baja adherencia, como carreteras mojadas o heladas. contribuye a mantener el control del vehículo al mejorar la capacidad de tracción y la estabilidad de conducción del mismo. TCS Las siguientes palabras en mayúsculas no deben traducirse y se deben usar las palabras originales directamente: TCS El sistema monitorea la velocidad de conducción de cada rueda de manera individual. Si se detecta patinaje en una rueda, el sistema frenará automáticamente esa rueda, transfiriendo el par motor a la rueda opuesta que no está patinando. Si ambas ruedas están patinando, el par de salida del sistema de potencia se reducirá con el fin de regular la rotación de las ruedas hasta que se recupere la tracción.

SCS y TCS se activan automáticamente cuando el interruptor de arranque se coloca en posición ON/READY . Se pueden desactivar utilizando el interruptor ubicado en la pantalla del sistema de entretenimiento.

Nota: La desactivación de SCS y TCS no afectará al funcionamiento del ABS . Siempre desactive SCS y TCS al conducir con cadenas para la nieve colocadas.

Nota: SCS y TCS no se pueden desactivar si ACC está activado.

Reanudación del sistema de control de estabilidad del cuerpo

Cuando la batería se reanude después de agotarse o desconectarse, se iluminarán las lámparas de advertencia de control de estabilidad del vehículo y el sistema de control de estabilidad dinámica/control de tracción no funcionará correctamente.

En este caso, se requiere inicializar la dirección asistida eléctrica (EPS) , es decir, mover el volante de tope a tope. De esta manera, se apagarán las lámparas de advertencia de la dirección asistida eléctrica (EPS) y las lámparas de advertencia del control de estabilidad del chasis, y se reanudará el sistema de control de estabilidad dinámica/control de tracción.

Sistema de Frenos Antibloqueo (ABS)

El efecto del ABS para acelerar la detención del vehículo puede ser limitado al conducir a alta velocidad o en caminos resbaladizos (como carreteras con una capa de agua que impide el contacto efectivo entre los neumáticos y la superficie de la carretera). En todos los casos, sigue siendo responsabilidad del conductor mantener una distancia segura con otros vehículos.

NO presione repetidamente el pedal de freno en ningún momento; esto interrumpirá el funcionamiento del ABS y puede aumentar la distancia de frenado.

El ABS se utiliza principalmente para ajustar automáticamente la fuerza de frenado de cada freno al frenar para evitar que las ruedas se bloqueen, evitando así situaciones peligrosas como la pérdida de dirección o el derrape lateral durante el frenado de emergencia.

Este sistema permite al conductor mantener el control de la dirección en caso de frenado de emergencia, mantiene el vehículo estable y aumenta la seguridad.

Bajo condiciones de frenado normales, ABS no se activará. Sin embargo, si la fuerza de frenado supera la adherencia entre los neumáticos y la superficie de la carretera, provocando el bloqueo de las ruedas, el ABS se activará automáticamente. Esto se reconocerá por una pulsación rápida que se siente a través del pedal del freno.

Si se requiere frenado de emergencia, el conductor debería aplicar todo el esfuerzo de frenado para activar el ABS incluso cuando la superficie de la carretera sea resbaladiza.

Nota: En grava suelta, tierra suelta o caminos nevados, la distancia de frenado de los vehículos equipados con sistema ABS puede ser mayor, incluso se podría experimentar una mejor dirección.

IMPORTANTE

- Aunque ABS puede mejorar considerablemente la seguridad al conducir, la seguridad real aún depende del comportamiento de conducción estándar del propio conductor.
- El sistema de frenado normal sigue siendo completamente operativo y no se ve afectado por la pérdida parcial o total del sistema de frenos antibloqueo (ABS).

Freno de estacionamiento

Sistema del freno de mano - Freno de mano electrónico (EPB)

Cuando el sistema EPB no se pueda desactivar debido a una avería, no mueva el vehículo con las ruedas traseras en el suelo, de lo contrario, se podrían causar daños.

El sistema EPB se puede encender y apagar de dos maneras diferentes:

- Funcionamiento manual: Con el vehículo estacionado en un lugar seguro, suba el interruptor de EPB para encender el sistema de EPB. Coloque el interruptor de arranque en posición de ON/READY , pise el pedal de freno y presione el interruptor de EPB para apagar el sistema de EPB.
- Funcionamiento automático: Cambie a la marcha P para activar el sistema EPB después de que el vehículo esté estacionado de forma segura. Estacione el vehículo de manera segura en una carretera plana o con una pendiente leve, coloque el interruptor de arranque en posición READY , pise el pedal de freno y cambie a cualquier marcha distinta de P para desactivar el sistema EPB.

Si los indicadores Ⓟ en el EPB interruptor y en el panel de instrumentos se iluminan, indica que el sistema EPB ha sido activado. Si los indicadores Ⓟ en el EPB interruptor y en el panel de instrumentos se apagan, indica que el sistema EPB ha sido apagado.

Nota:Al abandonar el vehículo, se debe aplicar el EPB.

Nota: Se puede oír un ruido del motor al aplicar o liberar el EPB.

Nota: En una pendiente pronunciada, cambiar de la marcha P no apagará el sistema EPB. En este caso, por favor apague el sistema EPB manualmente, o utilice la función HHC de EPB .

IMPORTANTE
El EPB no puede iniciarse ni detenerse cuando la batería se agota. En tal caso, se deben utilizar cables de arranque de emergencia para iniciar el sistema de alimentación, por favor consulte “Arranque con cables” en la sección “Fallo en la conducción”.

Ayuda para el Arranque

Si el cinturón de seguridad del conductor está abrochado, el sistema de potencia se inicia, se selecciona la marcha D o R y se pisa el pedal del acelerador para arrancar, el sistema EPB se liberará automáticamente.

Función de frenado de emergencia

El uso inapropiado del EPB puede provocar accidentes y lesiones. NO aplique el EPB para frenar el vehículo durante su funcionamiento, a menos que sea en una emergencia.

Durante el frenado de emergencia utilizando el EPB, NO apague el interruptor de arranque, esto podría resultar en lesiones graves.

En caso de fallo normal de los frenos durante la conducción, se puede iniciar una frenada de emergencia tirando y manteniendo hacia arriba el EPB interruptor. Se emitirá una advertencia audible durante la frenada de emergencia.

El proceso de frenado se cancelará al soltar el EPB interruptor.

Sistema Auxiliar de Frenado

El sistema de freno auxiliar consiste en el Sistema de Distribución Electrónica de la Fuerza de Frenado (EBD) y el Sistema de Asistencia Electrónica de Frenado (EBA).

El EBD distribuye automáticamente la fuerza de frenado entre las ruedas delanteras y traseras, de modo que el vehículo pueda tener un buen rendimiento de frenada bajo diferentes condiciones de carga.

El EBA aumenta la fuerza de frenado aplicada en cada rueda durante la frenada de emergencia para asistir al conductor en activar rápidamente ABS , acortando así la distancia de frenado.

Auto Hold

La función de retención automática no puede garantizar la estabilidad del vehículo al comenzar la marcha o frenar en terrenos con pendientes, especialmente sobre superficies deslizantes o heladas.

Cuando la función de retención automática estabiliza el vehículo, por ciertas razones (como apagado del motor, soltar el cinturón de seguridad o presionar el interruptor de retención automática, etc.), la retención automática se cambia a freno de estacionamiento electrónico, y no se puede garantizar que el vehículo se estabilice en todos los casos. Por ejemplo, si las ruedas traseras están sobre una carretera nevada o resbaladiza, o si la pendiente para estacionar es demasiado pronunciada. Por favor, asegúrese de que el vehículo esté estabilizado de manera segura antes de salir.

El conductor debe permanecer muy atento y observar el entorno aunque el vehículo esté equipado con sistema de retención automática.

La función de retención automática no necesariamente activará el freno de estacionamiento electrónico después de apagar el motor en todos los casos, así que asegúrese de que el freno de estacionamiento electrónico esté operativo y el vehículo esté estabilizado antes de abandonarlo.

La función de retención automática debe desactivarse durante el uso de un lavacoches automático para el lavado de coches, de lo contrario, el freno de estacionamiento electrónico puede activarse repentinamente y causar daños al vehículo.

Si el vehículo necesita detenerse frecuentemente por tiempos prolongados mientras conduce (como esperar en los semáforos, detenerse en una pendiente o en condiciones de tráfico urbano con paradas continuas), la función Auto Hold puede asistirle en la estabilización del vehículo,

permitiéndole retirar el pie del pedal de freno cuando el vehículo está inmóvil y el Auto Hold está activo.

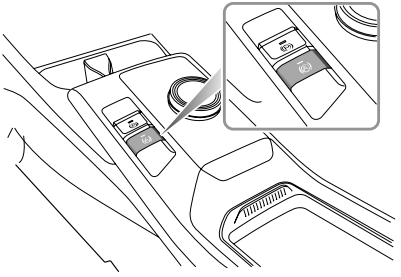

La función de retención automática tiene los tres estados siguientes:

1 En espera:

Con el cinturón de seguridad del conductor abrochado, la puerta cerrada y el sistema de alimentación funcionando, presione el interruptor de Auto Hold para cambiar la función de Off a estado de En espera. El indicador del interruptor de Auto Hold se ilumina.

2 Funcionamiento:

Cuando el vehículo se esté moviendo hacia adelante, presione el pedal del freno hasta cierta profundidad. Después de que el vehículo se haya detenido por completo, la función de Auto Hold cambia del estado de Espera al de Estacionamiento. En este estado, se ilumina el indicador verde Ⓟ en el panel de instrumentos.

Cuando el Auto Hold está en estado de estacionamiento, al engranar la marcha D y pisar el pedal del acelerador se liberará automáticamente la función Auto Hold en función de la pendiente.

El Auto Hold se liberará del estado de estacionamiento si se selecciona la marcha R.

3 OFF:

Pulse el interruptor Auto Hold de nuevo para desactivar la función.

La función Auto Hold saldrá del estado de estacionamiento en algunas circunstancias, como soltar el cinturón de seguridad, apagar el sistema de alimentación, permanecer estático durante un período de tiempo o presionar el interruptor Auto Hold. En este momento, se activará el EPB.

Nota: Con el pedal de freno pisado, presione el interruptor para desactivar la función de retención automática, pero no se aplicará el freno de estacionamiento electrónico.

Nota: Cuando el vehículo está en marcha P, la función de retención automática no se activará.

Control de Mantenimiento en Pendientes (HHC)

Es imposible para HHC mantener el vehículo completamente inmóvil bajo todas las circunstancias (por ejemplo, terreno resbaladizo, nieve y hielo, etc.) al subir una pendiente, y el conductor debe prestar constante atención al estado del vehículo.

Con el HHC en funcionamiento, está estrictamente prohibido que el conductor abandone el vehículo, de lo contrario, pueden ocurrir accidentes graves.

Durante el arranque en pendiente bajo una condición de tráfico de parada y arranque, por favor pise profundamente el pedal del freno durante varios segundos antes de cada arranque.

HHC asiste al conductor "reteniendo" el vehículo al reanudar la marcha en pendientes. Si el conductor suelta el pedal del freno, el HHC mantiene el vehículo parado brevemente.

El HHC se activará cuando se cumplan simultáneamente las siguientes condiciones:

- El cinturón de seguridad del conductor está abrochado y la puerta del conductor está cerrada.
- El vehículo está detenido de forma firme en una pendiente.
- SCS no presenta fallos.
- EPB / el freno de estacionamiento manual está libre de fallos y liberado.
- El sistema de alimentación está iniciado.
- En marcha D o R.
- Se ha aplicado fuerza suficiente en el pedal del freno antes de arrancar.

Nota: El HHC también puede funcionar cuando el vehículo está retrocediendo cuesta arriba.

Protección Activa Contra Vuelcos (ARP)

Protección antivuelco activa (ARP)

El ARP sistema es una ayuda para el conductor para asistir en la estabilidad del vehículo. No es una garantía de que el vehículo no vaya a volcar.

Cuando el vehículo corre riesgo de volcar durante la conducción dinámica (como el cambio de carril) o la conducción continuada (como la conducción en un recorrido circular), el ARP frena automáticamente las ruedas exteriores para provocar el subviraje del vehículo y así evitar el vuelco.

Nota: Con el uso de ARP en funcionamiento, el vehículo subvirará y es normal que no gire completamente de acuerdo con la intención del conductor.

Aviso de peligro de frenado de emergencia con estroboscopio (HAZ)

Aviso de peligro de frenado de emergencia con luces estroboscópicas (HAZ)

Si el conductor realiza una maniobra de frenado de emergencia y se cumplen determinadas condiciones durante la conducción, la luz de freno parpadeará automáticamente para alertar a los conductores que vienen detrás, reduciendo así el riesgo de accidentes por colisión trasera.

Nota: Con la lámpara de advertencia de peligro activada, la función de parpadeo del freno de emergencia no funcionará.

Cuando se sale de la maniobra de frenado de emergencia, la función HAZ se apagará después de unos segundos.

Nota: La lámpara de advertencia de peligro se iluminará automáticamente si la velocidad del vehículo es menor de 10 km/h cuando la lámpara de freno sale del estado de estroboscopio. La lámpara de advertencia de peligro se puede apagar presionando brevemente el interruptor de la lámpara de advertencia de peligro o acelerando el vehículo a una velocidad superior a 20 km/h durante más de 5 segundos.

Sistema de Control de Alerta Peatonal

Para incrementar la seguridad, su coche está equipado con un Sistema de Alerta para Peatones. Cuando el vehículo se desplaza a una velocidad reducida, en modo eléctrico, el sistema maneja un altavoz que emite un sonido para recordar a los peatones cercanos de su presencia.

Estrategias de las advertencias sonoras

El altavoz suena cuando se cumplen todas estas condiciones:

1 El vehículo está en modo READY;

2 El sistema de alerta de peatones no presenta fallos;

3 Durante la aceleración, la velocidad del vehículo es inferior a 19 mph (30 km/h); durante la deceleración, la velocidad del vehículo es inferior o igual a 15 mph (25 km/h).

Sistema de Monitoreo de Presión de Neumáticos (TPMS)

TPMS no puede sustituir el mantenimiento y comprobación rutinarios del estado y la presión de los neumáticos.

Si se utiliza equipo de radiofrecuencia similar a TPMS dentro o cerca del coche, la operación del TPMS puede ser interferida, provocando una alarma de fallo temporal.

TPMS monitorea la presión de los neumáticos mediante ondas de radio y técnica de detección. TPMS El sistema de monitoreo de presión de neumáticos (TPMS) es una tecnología avanzada para monitorear la presión de los neumáticos de su vehículo. Este sistema proporciona información en tiempo real sobre la presión de los neumáticos, lo que puede ayudar a prevenir pinchazos o daños en los neumáticos debido a una presión inadecuada. El sensor puede monitorear la presión de los neumáticos del vehículo y enviarla a un receptor dentro del vehículo. La presión de los neumáticos se puede verificar a través de la pantalla de entretenimiento en algunos vehículos y a través de la interfaz del ordenador de viaje en otros vehículos. TPMS puede recordarle sobre la baja presión de los neumáticos, pero no puede reemplazar el mantenimiento normal de los neumáticos. Para el mantenimiento de los neumáticos, por favor consulte “Neumáticos” en la sección “Mantenimiento”.

Nota: TPMS solo proporciona al conductor una advertencia cuando la presión del neumático es baja y no inflará el neumático.

Si la lámpara indicadora de mal funcionamiento del TPMS se ilumina y aparece un mensaje de advertencia como “ Por supuesto, necesitaré el texto específico que desea traducir para poder ayudarle. Por favor, proporcione el contenido del manual de usuario que necesita traducir al español. Presión de neumáticos insuficiente Por supuesto, necesitaré el texto específico que desea traducir para poder ayudarle. Por favor, proporcione el contenido del manual de usuario que necesita traducir al español. Si se muestra el mensaje “Presión de neumático baja”, se recomienda detener el vehículo lo antes posible, revisar la presión del neumático e inflar el neumático al valor de presión estándar. La etiqueta de presión de los neumáticos adjunta

al B el pilar indica el valor de presión estándar requerido por los neumáticos de su vehículo cuando están fríos.

Conducir con neumáticos poco inflados puede sobrecalentar los neumáticos y provocar fallos en los mismos. Además, una inflación insuficiente también disminuirá la economía de combustible, acortará la vida útil de la banda de rodadura y puede afectar el rendimiento operativo y el rendimiento de frenado del vehículo.

TPMS Programación automática

Al reemplazar un sensor o receptor de TPMS, o al realizar la rotación de neumáticos, se requiere el autoaprendizaje de TPMS. Algunos vehículos pueden realizar las siguientes operaciones para completar el autoaprendizaje:

1 Apague y bloquee el vehículo durante 25 minutos.

2 Conduzca continuamente durante 15 minutos a una velocidad mayor de 30 km/h, y realice más giros mientras conduce.

Nota: Asegúrese de que el TPMS sensor sea un componente original de fábrica.

Nota: Si el autoaprendizaje falla, la lámpara indicadora de mal funcionamiento del TPMS se iluminará, por favor intente repetir las operaciones anteriores.

Si tiene alguna pregunta durante el autoaprendizaje, consulte a un Reparador Autorizado MG local para obtener más detalles.

Experiencia Cómoda

Ajuste del asiento *174*

Sistema de ventilación *178*

Panel de control del A/C *181*

Interfaz de Control de Aire Acondicionado *183*

Botones de control de entretenimiento en el volante *186*

Interfaz de pantalla inteligente *187*

Ajuste del asiento

Asientos delanteros

Nota: Para evitar lesiones personales debido a la pérdida de control, NO ajuste los asientos mientras el coche está en movimiento.

Nota: Debido a la diferente configuración de modelos, las funciones de los asientos delanteros no son completamente iguales.

Ajuste Manual

- Ajuste hacia adelante/hacia atrás

  Levante la palanca (1) debajo del cojín del asiento, deslice el asiento hacia una posición adecuada y suelte la palanca. Asegúrese de que el asiento esté bloqueado en su lugar.

- Ajuste de Altura del Cojín *

  Levante la manilla (2) reiteradamente para elevar el cojín del asiento; y presione la manilla (2) hacia abajo reiteradamente para bajar el cojín del asiento.

- Ajuste del Ángulo del Respaldo

  Levante la manilla (3) para ajustar el respaldo al ángulo apropiado; y suelte la manilla asegurándose de que el respaldo queda fijado en su lugar.

Una posición ideal del asiento debe asegurar que su posición al conducir sea cómoda, lo que le permite sostener el volante con los brazos y las piernas ligeramente doblados y controlar todo el equipo. Asegúrese de que su posición al conducir sea cómoda y le permita mantener el control total del vehículo. Tenga cuidado al ajustar la altura de los asientos delanteros: los pies del pasajero trasero podrían quedar atrapados cuando se baje el asiento.

No reclinarse excesivamente en el respaldo del asiento delantero. Se obtiene el máximo beneficio del cinturón de seguridad con el ángulo del respaldo ajustado a aproximadamente 25° desde la posición vertical. Los asientos del conductor y del pasajero delantero deben estar colocados lo más atrás posible, según sea práctico. Un asiento bien ajustado ayuda a reducir el riesgo de lesiones por estar sentado demasiado cerca de un airbag que se está inflando.

Asientos traseros

- Asientos traseros abatibles

  Si desea aumentar el espacio del maletero, primero baje completamente (o retire) todos los reposacabezas de los asientos traseros, elimine esto, tire hacia arriba de la manija de control respectivamente en ambos lados para abatir los respaldos de los asientos hacia adelante.

Nota: Si los reposacabezas del asiento trasero no están completamente bajados o el respaldo del asiento delantero está excesivamente reclinado hacia atrás, es muy probable que al plegar el asiento trasero se dañe la parte trasera del asiento delantero o el reposacabezas del asiento trasero.

- Desplegando y Bloqueando los Respaldares de los Asientos Traseros

  Al desplegar nuevamente el respaldo del asiento trasero, tire hacia arriba de la manija de control para liberar los respaldos del estado bloqueado, empuje el respaldo hasta que alcance la posición de bloqueo, el respaldo está bloqueado cuando escuche un clic.

Nota: Al devolver el respaldo del asiento trasero a la posición deseada, asegúrese de que el cinturón de seguridad trasero no quede atrapado.

Operación del Reposacabezas

Ajuste la altura del reposacabezas de forma que su parte superior quede alineada con la del usuario. Esta posición puede reducir el riesgo de lesiones de cuello en caso de colisión. NO ajuste ni quite los reposacabezas con el coche en movimiento.

No cuelgue nada de los reposacabezas ni de las barras de los reposacabezas.

El reposacabezas está diseñado para evitar el latigazo hacia atrás de la cabeza en caso de accidente o frenado de emergencia, reduciendo el riesgo de lesiones en cabeza y cuello. La altura del reposacabezas se puede ajustar de forma manual.

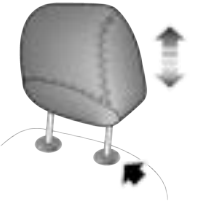

Al ajustar un reposacabezas de una posición baja a una alta, tire del reposacabezas directamente hacia arriba y, una vez alcanzada la altura deseada, presiónelo suavemente hacia abajo para asegurarse de que queda bloqueado en su posición. Para retirar el reposacabezas, presione y mantenga presionado el botón del manguito guía (indicado por la flecha) situado a la izquierda del reposacabezas y luego tire del reposacabezas hacia arriba para desmontarlo.

Al ajustar un reposacabezas desde una posición alta a una baja, presione el botón del manguito guía (indicado por la flecha) situado a la izquierda del reposacabezas y empuje el reposacabezas hacia abajo; suelte el botón una vez que alcance la altura deseada y presione suavemente el reposa-

cabezas hacia abajo para asegurarse de que esté bloqueado en su posición.

Función de Calefacción de Asiento *

Si la piel expuesta entra en contacto con los asientos calefactados durante un periodo de tiempo excesivo, podría ocasionar quemaduras.

El interruptor de la calefacción de los asientos se encuentra en la interfaz de control del aire acondicionado de la pantalla. Después de arrancar el vehículo, presione el interruptor de la calefacción de los asientos para calentar el asiento correspondiente; presione el interruptor nuevamente para detener la calefacción. Cuando la función de calefacción de los asientos está funcionando, el interruptor muestra un estado iluminado. Cuando el cojín del asiento o el respaldo alcanza una cierta temperatura, la función de calefacción se detendrá automáticamente.

IMPORTANTE

- NO cubra los asientos calefactados con mantas, cojines ni con ningún otro objeto o material de aislamiento.
- Si el asiento supera una temperatura concreta y sigue calentándose al usar la función de calefacción del asiento, apague el conmutador de la calefacción del asiento y póngase en contacto con un taller autorizado de MG.
- Un uso excesivo del asiento calefactado del conductor puede ocasionar somnolencia y afectar a la seguridad.

Sistema de ventilación

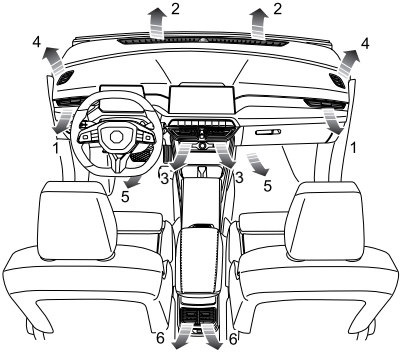

1 Conductos de ventilación laterales

2 Conductos de ventilación del parabrisas

3 Conductos de ventilación central

4 Conductos de ventilación de las ventanillas delanteras

5 Conductos de ventilación del espacio para los pies de la parte delantera

6 Conductos de ventilación traseros *

El sistema de A/C se utiliza para ajustar la temperatura, la velocidad, la humedad y la pureza del aire dentro del vehículo. El aire fresco es absorbido a través de la rejilla de admisión de aire situada debajo del parabrisas y el elemento del filtro de A/C. Mantenga siempre la rejilla de admisión de aire libre de obstrucciones como hojas, nieve o hielo.

Elemento del filtro de A/C

El elemento del filtro de A/C se utiliza para filtrar el aire. Para mantener su plena eficacia, el elemento del filtro debe ser reemplazado en los intervalos de servicio recomendados.

Conductos de ventilación

Regulación de las Salidas de Aire Centrales

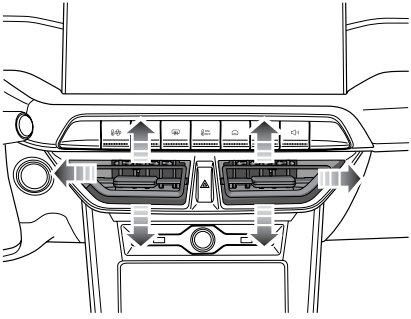

Mueva el mando situado en el centro de las rejillas de un lado a otro para abrir o cerrar la ventilación. Dirija el flujo de aire moviendo el mando hacia arriba y hacia abajo, o de un lado a otro.

Regulación de las Salidas Laterales de Aire

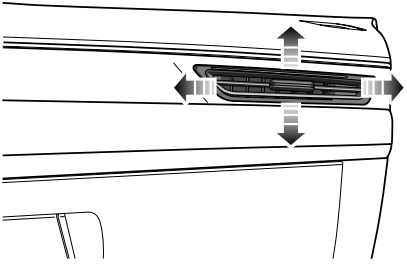

Mueva el mando situado en el centro de las rejillas de lado a lado para abrir o cerrar la salida. Dirija el flujo de aire moviendo el mando hacia arriba y hacia abajo, o de lado a lado.

Regulación de las Salidas de Aire Traseras *

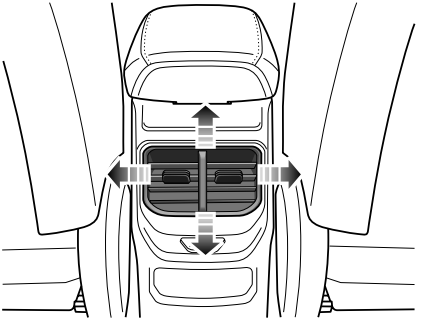

Mueva el mando situado en el centro de las rejillas de lado a lado para abrir o cerrar la ventilación. Dirija el flujo de aire moviendo el mando hacia arriba y hacia abajo, o de lado a lado.

Panel de control del A/C

Panel de control A *

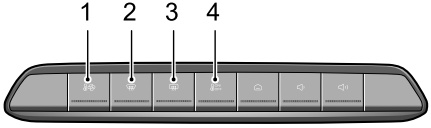

1 Tecla de acceso directo de la interfaz A/C

2 Botón de descongelación/antivaho

3 Botón de la luneta térmica

4 Tecla de acceso directo para Encendido/Apagado del A/C

Tecla de acceso directo para encender/apagar el A/C

Toque la tecla de acceso directo de encendido/apagado del A/C para activar o desactivar el sistema de A/C.

Nota: Todas las funciones volverán al estado anterior al apagado, si enciende el A/C sistema por el A/C Acceso Directo de Control.

Botón de descongelación/antivaho

Toque el botón de Descongelar/Desempañar, la lámpara indicadora del botón se iluminará y el sistema activará la función de Descongelar/Desempañar para eliminar la niebla o escarcha en el parabrisas y las ventanas delanteras.

Toque nuevamente el botón de Descongelar/Desempañar para salir de la función de descongelado/desempañado, y el sistema volverá al estado anterior.

En el modo de descongelación/desempañado, activar o desactivar la función de enfriamiento y cambiar el modo de circulación de aire no hará que se salga del modo de descongelación/desempañado; operar el modo de distribución de aire hará que se salga del modo de descongelación/desempañado.

Botón de la luneta térmica

Los elementos calefactores en el interior de la ventana trasera se dañan fácilmente. NO raspe ni raye el interior del vidrio. NO pegue etiquetas sobre los elementos calefactores.

Active/desactive la función de la ventana trasera térmica tocando el botón de Ventana Trasera Térmica. La función está activada cuando el indicador se ilumina y está desactivada cuando el indicador se apaga. La función de la ventana trasera térmica se desactivará automáticamente después de haber sido activada y de funcionar durante un cierto período.

Nota: La función de la luneta térmica solo funcionará cuando el vehículo esté en estado READY.

Panel de control B *

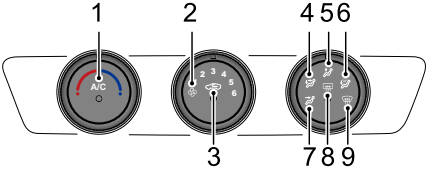

1 Botón de Encendido/Apagado del A/C y Perilla de Control de Temperatura

2 Perilla de control de velocidad del ventilador

3 Botón de Ajuste para Modo de Circulación de Aire Interna/Externa

4 Modo “Cara+Pies”

5 Modo “Pies”

6 Modo “Parabrisas+Pies”

7 “Modo Rostro”

8 Botón de la luneta térmica *

9 Modo Descongelar/Desempañar Parabrisas

Interfaz de Control de Aire Acondicionado

Interfaz de control del aire acondicionado - Vehículo conectado *

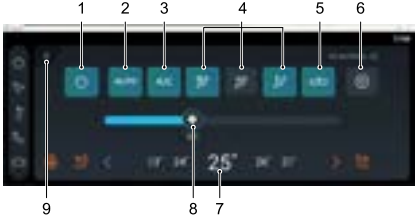

1 Encendido/apagado del sistema

2 A/C Encendido/apagado

3 Modo de recirculación del aire

4 Modo de distribución de aire

5 Ajuste del A/C

6 Luneta trasera térmica Encendido/Apagado

7 Descongelar/Desempañar Encendido/Apagado

8 Barra de Control de Velocidad del Ventilador

9 Barra de Control de Temperatura

10 Salir de la Interfaz A/C

Encendido/Apagado del Sistema

Toque el botón de Encendido/Apagado del sistema en la interfaz de control para encender o apagar el sistema.

A/C On/Off

Toque el A/C botón táctil de encendido/apagado para activar/desactivar el A/C ON/OFF.

Modo de distribución de aire

Seleccione el botón táctil del modo de distribución de aire correspondiente, según corresponda, para regular el modo en que se distribuye el aire.

Tres modos de distribución de aire pueden activarse de manera múltiple según la necesidad.

Modo parabrisas: dirige el aire a los conductos de ventilación del parabrisas/descongelación y de las ventanillas delanteras.

Nota: En este modo, una pequeña cantidad de flujo de aire se dirigirá a las salidas laterales.

Modo cara: Dirige el aire a los conductos de ventilación laterales y central.

Modo pies: dirige el aire a los conductos de ventilación del espacio para los pies.

Nota: En este modo, una pequeña cantidad de flujo de aire se dirige a los conductos de ventilación laterales, al parabrisas para desempañarlo y a las ventanillas delanteras.

Modo parabrisas y cara: dirige el aire a los conductos de ventilación del parabrisas/descongelación, de las ventanillas delanteras y central.

Modo parabrisas y pies: dirige el aire a los conductos de ventilación del parabrisas/descongelación, de las ventanillas delanteras y del espacio para los pies.

Nota: En este modo, una pequeña cantidad de flujo de aire se dirigirá a las salidas laterales.

Modo cara y pies: Dirige el aire a los conductos de ventilación laterales, central y del espacio para los pies.

Modo parabrisas, cara y pies: dirige el flujo de aire a los conductos de ventilación del parabrisas/descongelación, de las ventanillas delanteras, central y del espacio para los pies.

Modo de recirculación del aire

Toque el botón del modo de recirculación de aire según sea necesario para ajustar el modo de recirculación de aire.

Durante el modo de recirculación interna, el sistema de A/A hace que circule el aire dentro del vehículo para cumplir los requisitos necesarios para lograr frío o calor rápidamente, y al mismo tiempo, puede evitar que el aire sucio del exterior entre en el vehículo.

Durante la circulación externa, el sistema de A/A toma aire del exterior del vehículo para garantizar la renovación del habitáculo con aire fresco.

Nota: Dejar el sistema en modo de recirculación interna puede empañar el parabrisas. Si esto sucede, active el modo de descongelación/antivaho.

Control de Temperatura

Toque la barra de control de temperatura para regular la temperatura del aire suministrado por los conductos de ventilación.

Control de velocidad del ventilador

Toque la barra de control de velocidad del ventilador para regular la velocidad del soplador.

Botones de control de entretenimiento en el volante

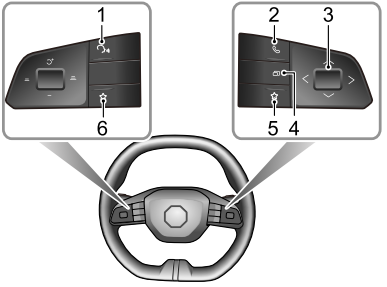

1 Botón de Función de Reconocimiento de Voz

Pulse brevemente para activar la función de reconocimiento de voz del teléfono conectado; pulse brevemente de nuevo para salir de la función de reconocimiento de voz.

2 Botón BT del teléfono

Púlselo brevemente para responder a una llamada entrante, púlselo prolongadamente para finalizar la llamada.

3 Botón de Ajuste de Función (Botón OK)

En modo de infoentretenimiento: Mover hacia arriba: subir volumen; Mover hacia abajo: bajar volumen; Mover a la izquierda: pista anterior; Mover a la derecha: pista siguiente; Presión corta: silenciar o cancelar silencio.

4 Botón de Pantalla de Instrumentos/Sistema de Infoentretenimiento

El botón de ajuste de funciones es un botón de doble propósito, que al ser presionado conmutará el control entre la pantalla de instrumentos y el sistema de infoentretenimiento.

5 Botón de Acceso Directo Correcto

Este botón de función se puede personalizar en los ajustes del vehículo en la página de inicio.

6 Botón de Acceso Directo Izquierdo

Este botón de función se puede personalizar en los ajustes del vehículo en la página de inicio.

Interfaz de pantalla inteligente

Operaciones básicas

Panel de control

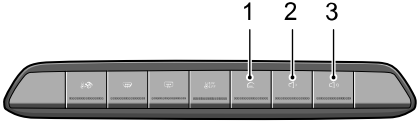

1 (Inicio Botón)

Realice una pulsación corta para volver a la interfaz principal; mantenga pulsada para reiniciar el sistema.

2 Botón bajar volumen

3 Botón subir volumen

Interfaz principal del sistema

Página

Deslice hacia la izquierda y hacia la derecha para mostrar todos los iconos de funciones del sistema, como música, radio, video, teléfono Bluetooth, A/C, etc.

1 Información de la Fuente de Audio

Muestra información del estado de la música/radio, incluyendo el nombre de la canción, reproducción/pausa, etc.

2 Barra de Estado

Muestra Bluetooth, Clima, Hora, etc.

3 Tarjeta de Inicio

Incluye Música, Teléfono Bluetooth, Internet Móvil, etc.

Haga clic para entrar a la interfaz de la función correspondiente.

4 Barra de Menú

Muestra 5 iconos de funciones de acceso rápido: INICIO, Navegación, Radio de Música Bluetooth, Teléfono, Mi Coche. Mantén presionado sobre los iconos de la barra de menú (excepto el icono de INICIO) para editar la barra de menú.

Nota: Las imágenes de este capítulo son solo para referencia. El contenido mostrado en la interfaz puede variar dependiendo de las diferentes configuraciones del vehículo, versiones de software y regiones de mercado, etc. Por favor, consulte el diagrama de la interfaz del vehículo real para obtener precisión.

Teléfono Bluetooth

Instrucciones de uso

- No se garantiza la conexión a todos los teléfonos móviles con tecnología inalámbrica Bluetooth.
- El teléfono móvil utilizado debe ser compatible con el sistema de infoentretenimiento para que todas las funciones del dispositivo conectado por Bluetooth funcionen correctamente.
- Si se usa la tecnología inalámbrica Bluetooth, es posible que el sistema de infoentretenimiento no pueda utilizar todas las funciones que ofrece el teléfono móvil.
- Al transmitir voz y datos por tecnología Bluetooth, la distancia en línea recta entre el sistema de infoentretenimiento y el teléfono móvil no debe superar los 10 metros. Sin embargo, la distancia de transmisión real puede ser menor a la estimada, dependiendo del entorno de uso.
- Al apagar el sistema de infoentretenimiento, se desconecta la conexión Bluetooth.
- En algunos casos extremos, debido a las interrupciones o errores que se producen en el proceso de transmisión de las conexiones inalámbricas por Bluetooth, es

posible que el sistema de infoentretenimiento no pueda emparejarse y conectarse con el teléfono móvil. Llegado el caso, recomendamos borrar los dispositivos emparejados de la lista de dispositivos del teléfono móvil y del sistema de infoentretenimiento y repetir el proceso de emparejamiento.

Emparejamiento y conexión por Bluetooth

Los pasos necesarios para emparejar un dispositivo Bluetooth y la conexión son los siguientes:

1 Toque [Bluetooth] en la interfaz de Ajustes para acceder a la interfaz de Conexión Bluetooth y activar el interruptor de Bluetooth.

2 Abra la función Bluetooth en su teléfono y busque esta consola de entretenimiento para emparejar

3 Su teléfono recibirá una solicitud de emparejamiento Bluetooth, confirme y haga clic en 'Emparejar'.

4 Tras un emparejamiento exitoso, la barra de estado del vehículo mostrará . Si el emparejamiento falla, intente repetir los pasos anteriores.

Los teléfonos emparejados con éxito se almacenarán en la lista de 'historial de emparejamiento'. Toque la lista de nombres de teléfonos para conectarse al Bluetooth del teléfono y toque [Desconectar] para desconectar la conexión Bluetooth. Toque [Eliminar el dispositivo] para quitar el teléfono de la lista de dispositivos del historial de emparejamiento.

Interconexión entre el vehículo y el teléfono móvil

Nota: Debido a las diferencias entre modelos de teléfonos móviles y versiones de sistema, algunos teléfonos móviles pueden no ser capaces de utilizar la función de interconexión vehículo-teléfono móvil de manera normal.

Funciones generales

Mantenga presionada la bola flotante en la interfaz de la pantalla de proyección de interconexión, la cual puede ser arrastrada según sea necesario. Tras soltarla, se mostrará el borde de la bola en suspensión.

Haga clic en la bola flotante en la interfaz de pantalla inteligente para salir de la pantalla y volver a la página de inicio.

Cuando la Interconexión Vehículo-Teléfono Móvil esté conectada, ingrese de nuevo a la interfaz y muestre la pantalla anterior antes de salir.

Apple CarPlay

Apple CarPlay permite el intercambio de información entre un teléfono móvil Apple y el sistema de infoentretenimiento de abordo, incluyendo el mapa, la música, el teléfono, el reconocimiento de voz y más.

Método de conexión

1 Confirme que su iPhone tiene la función Carplay y que está activada.

2 Conecte el teléfono móvil al marco principal del sistema de infoentretenimiento utilizando un cable USB aprobado.

3 En la interfaz principal, toque el área [Apple CarPlay] para acceder a la interfaz de Apple CarPlay.

4 Una vez que el vehículo y el teléfono móvil estén conectados correctamente, ya puede operar el iPhone desde la pantalla de infoentretenimiento.

5 Pulse el botón INICIO en el panel de control para regresar a la interfaz principal del sistema. O haga clic en el ícono en la página de inicio de la pantalla para volver a la página de inicio del coche.

Android Auto

Android Auto permite el intercambio de información entre el teléfono móvil Android y el sistema de infoentretenimiento de abordo, incluidos los mapas, la música, el teléfono, los comandos de voz, etc.

Método de conexión

1 Conecte el teléfono móvil al sistema de infoentretenimiento utilizando un cable USB aprobado.

2 En la interfaz principal, toque el área [Android Auto] para acceder a la interfaz de Android Auto.

3 Una vez que el vehículo y el teléfono móvil estén conectados correctamente, ya puede operar el sistema Android Auto desde la pantalla del sistema de infoentretenimiento.

4 Pulse el botón INICIO en el panel de control para regresar a la interfaz principal del sistema. O haga clic en en la página de inicio de la pantalla para regresar a la página de inicio del coche.

Navegación

Advertencias e información de seguridad

El sistema de navegación le ayuda a encontrar el camino hacia su destino con el receptor GPS integrado. MG3 NAVIGATION no transmite su posición GPS, lo que significa que no será rastreado por usuarios externos.

Es importante mirar la pantalla solo cuando sea seguro hacerlo. Si usted es el conductor del vehículo, le recomendamos que planifique y revise su ruta antes de comenzar su viaje. Planifique la ruta antes de su partida y deténgase si necesita cambiar la ruta.

Debe seguir las normas de tráfico. Si se desvía de la ruta planificada, el sistema de navegación cambiará las instrucciones en consecuencia.

Activación

Cuando inicie su sistema de navegación por primera vez, será necesario realizar algunos pasos para configurarlo.

Se requiere una señal GPS para activar el sistema de navegación. Por favor, inicie el sistema en un área con señal GPS fuerte. Recibirá una advertencia si no hay una señal GPS disponible. En este caso, por favor conduzca a una ubicación más adecuada y comience el sistema de nuevo.

Por favor, siga estos pasos para activar su sistema de navegación:

1 Lea y acepte el acuerdo de licencia de usuario final. Esto es necesario para utilizar el producto.

2 Lea y acepte un recordatorio de que, al utilizar la navegación, siempre debe seguir las reglas de tráfico actuales y prestar plena atención a la conducción.

Vista de navegación

El sistema de navegación funciona con mapas digitales que no son simplemente versiones informatizadas de mapas de papel tradicionales. De manera similar a los mapas de carreteras de papel, el modo 2D de los mapas digitales le muestra calles y carreteras. La elevación también se ilustra en color..

Toque el mapa en cualquier lugar si desea explorar sus alrededores. Aparecerán botones para cambiar entre una vista 3D/2D, y para rotar o acercar el mapa. También puede deslizar los dedos para mover el mapa en cualquier dirección.

Las funciones disponibles en esta vista son diferentes cuando conduce sin un destino y cuando está navegando en una ruta planificada.

Conduciendo sin un destino

La vista de navegación muestra los siguientes botones en pantalla e información en el mapa cuando no tienes una ruta planificada:

1 Búsqueda de un destino

Toque para establecer un destino para su ruta. Consulte los capítulos sobre “Seleccionar un destino” a continuación para obtener instrucciones detalladas.

2 Ubicaciones guardadas

Toque para navegar a una ubicación previamente guardada. Esto incluye su dirección de Casa / Trabajo. Toque ‘Casa’ o ‘Trabajo’ para definir sus ubicaciones, luego use los mismos botones para encontrar el camino.

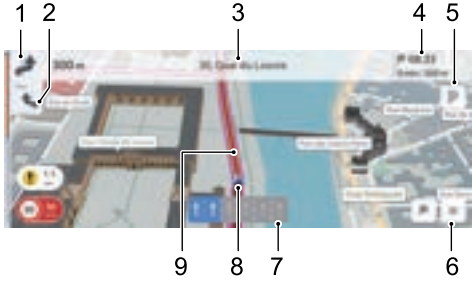

3 Menú de navegación

Al tocarlo, puede abrir el menú de navegación, donde puede acceder a otras partes del sistema de navegación.

4 Marcador de posición actual

La posición actual se muestra como una flecha azul por defecto. Cuando no hay posición de GPS, el marcador de posición actual es transparente y muestra tu última posición conocida

5 Nombre de la calle

Muestra el nombre de la calle actual. Al tocarlo, puede abrir la pantalla '¿Dónde estoy?' con información sobre su ubicación actual.

6 Aviso de límite de velocidad

Muestra la velocidad actual al conducir.

Conduciendo hacia un destino

La vista de navegación muestra los siguientes botones de pantalla, campos de datos e información de ruta en el mapa durante la navegación:

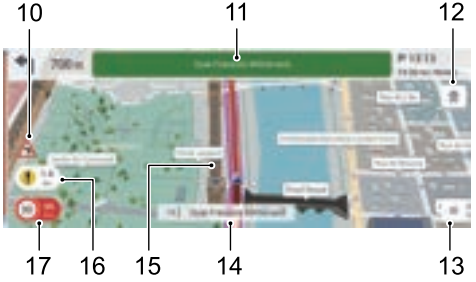

1 Maniobra siguiente

si hay otra maniobra cerca de la primera, esta se mostrará a continuación.

2 Vista previa del siguiente giro

Muestra el tipo de la próxima maniobra y su distancia.

3 Próxima calle

Muestra el nombre de la próxima calle.

4 Campos de datos

Tres campos de datos muestran la siguiente información: la hora estimada de llegada al destino, el tiempo restante del viaje y la distancia restante hasta el destino.

Puede cambiar los valores predeterminados tocando el área donde aparecen los campos de datos.

5 Estacionamiento alrededor del destino

Aparece cerca del destino. Al tocarlo, puedes verificar las instalaciones de estacionamiento disponibles alrededor de tu destino.

6 Menú de destino

Aparece cerca del destino. Al tocarlo, puedes verificar el resumen del viaje, el menú también te permite ver lugares alrededor del destino deseado. También tienes la posibilidad de guardar la ubicación actual.

7 Información de carriles

En carreteras de varios carriles, muestra los carriles adelante y sus direcciones. Las flechas resaltadas representan los carriles y la dirección que debe tomar.

8 Marcador de posición actual

La posición actual se muestra por defecto como una flecha azul. Cuando no hay posición de GPS, el marcador de posición actual es transparente y muestra su última posición conocida.

9 Ruta planificada

La ruta planificada se muestra como una línea verde.

10 Señal de advertencia vial

Indica advertencia para la carretera actual (por ejemplo, peligros, curvas cerradas).

11 Señalización

Muestra los destinos disponibles y los números de carretera, de manera similar a como aparecen en la vida real.

12 Servicios de autopista

Al tocarlo, puede verificar los detalles de las próximas estaciones de servicio (gasolineras, restaurantes) al viajar por una autopista.

13 Menú de navegación

Al tocarlo, puede abrir el menú de navegación, donde puede acceder a otras partes del sistema de navegación.

14 Nombre de la calle

Muestra el nombre de la calle actual. Al tocarlo, puede abrir la pantalla '¿Dónde estoy?' con información sobre su ubicación actual.

15 Objetos 3D

Muestran colinas, montañas, carreteras, puntos de referencia y edificios en 3D.

16 Advertencia de punto de alerta

Esta función notifica al usuario cuando se aproxima a cámaras de velocidad, zonas escolares y cruces de ferrocarril, etc. Asegúrese de que esta función sea legal en el país en el que tiene la intención de conducir.

17 Aviso de límite de velocidad

Muestra el límite de velocidad actual de la carretera por la que conduce.

Si se aproxima a una salida de autopista o a una intersección compleja (y existe la información necesaria), el mapa se reemplaza por una vista en 3D del cruce. Puede desactivar esto en Ajustes/Vista de Navegación.

Al entrar en un túnel, el mapa se sustituye por una imagen genérica del túnel. Puede desactivar esta función en Ajustes/Vista de Navegación.

Menú de navegación

Toque ≡ para abrir el menú de Navegación:

Toque "Ruta Multipunto" para construir su ruta agregando varios puntos de ruta en un orden personalizado. Consulte "Creación de una ruta multipunto".

Pulse en "Configuración" para personalizar el funcionamiento del software de navegación. Consulte "Configuraciones".

En el menú de navegación, también tienes los siguientes controles adicionales:

- Modo de vista 3D

  Indica el modo de visualización del mapa (por defecto es una vista tridimensional). Tóquelo para cambiar la vista a modo '2D' o modo '2D, Norte arriba'.

- Reactivar sonido

  Reactivar la guía de voz o todos los sonidos del sistema de navegación.

Cuando esté navegando con una ruta planificada, también están disponibles las siguientes opciones de menú:

- Toca "Añadir parada" para agregar un destino intermedio a tu ruta.
- Toque "Eliminar ruta" para borrar el siguiente punto de paso o la ruta completa.
- Toque "Resumen de Ruta" para ver la ruta completa en el mapa y realizar cambios en ella.
- En la pantalla de Resumen de la Ruta, puede tocar "Alternativas" para verificar rutas alternativas a su destino y seleccionar otra si es necesario.
- En la pantalla de Resumen de Ruta, también puede tocar ∧ para acceder a las siguientes opciones adicionales: Preferencias de Ruta, Evitar e Itinerario.

Seleccionando un destino con opciones de búsqueda rápida

Puede buscar direcciones, lugares de interés, ubicaciones guardadas o destinos recientes utilizando la misma pantalla de búsqueda. Esta sección muestra cómo puede navegar a ubicaciones predefinidas tales como:

- estacionamientos, gasolineras y restaurantes como lugares de interés comunes.
- tus destinos recientes
- tus ubicaciones guardadas
- una ubicación definida por sus coordenadas geográficas

Operación

Toque "Buscar" y aparecerá la pantalla de búsqueda combinada.

Seleccione su destino de los siguientes:

1 Seleccione un lugar de interés: estacionamientos, gasolineras, restaurantes.

En todos los casos, la búsqueda se realiza cerca de su ubicación actual.

2 Toque "Alrededor Aquí" en la siguiente pantalla si desea cambiar el área de búsqueda a otra ciudad.

3 Seleccione un destino previo: A menos que esta sea la primera vez que se utiliza su sistema de navegación, también tendrá una lista de destinos anteriores en la pantalla. Toque cualquiera de ellos para usarlo nuevamente como su destino, o deslice las páginas con los dedos si lo que necesita está más abajo en la lista.

4 Seleccione una ubicación guardada: Toque ☆ para acceder a sus ubicaciones guardadas previamente. Si aún no ha configurado su dirección de casa o trabajo, podrá hacerlo en la siguiente pantalla. Más tarde, estas dos estarán rápidamente accesibles desde la vista de navegación principal.

El mapa aparece con el destino seleccionado en el centro. Si es necesario, toque en otro lugar del mapa para modificar el destino. El Cursor aparece en la nueva ubicación.

Toque "Seleccionar" para confirmar el destino.

Pronto, su ruta se calculará y se mostrará en el mapa completamente.

Para comenzar la navegación de inmediato, solo espere unos segundos o toque "Iniciar".

En esta pantalla, puede verificar y ajustar la ruta planificada de varias maneras: Toque "Alternativas" para comparar esta ruta con otras posibles rutas. Toque ⌃ para cambiar las preferencias de la ruta (como el método de planificación de la ruta y los tipos de carreteras), configurar una evitación, mostrar un itinerario.

Seleccionando un destino por nombre o dirección

Puede buscar direcciones, lugares de interés, ubicaciones guardadas o destinos recientes utilizando la misma pantalla de búsqueda. Esta sección muestra cómo puede navegar a una dirección o ubicación ingresando su nombre:

1 Toque "Buscar" y aparecerá la pantalla de búsqueda combinada.

2 Toque "Nombre o dirección", luego comience a escribir una dirección (nombre de la calle y número de casa) o el nombre de un lugar que puede ser un punto de interés, un destino previo o una de sus ubicaciones guardadas.

Debajo del campo de entrada de texto, puede ver el área de búsqueda. Por defecto, esta es Global, lo que significa que la búsqueda se realizará en una zona muy amplia alrededor de su ubicación actual. Toque este botón para cambiar el área de búsqueda a otra ciudad.

3 Escribe algunos caracteres y la búsqueda comenzará en segundo plano. En la mayoría de los casos, no es necesario escribir el nombre o dirección completos del destino. Pausa la escritura unos segundos para mostrar los resultados de búsqueda que coincidan encima del teclado.

4 Toca el resultado de búsqueda que estabas buscando.

Si aún no se muestra, continúe escribiendo o desplace los resultados de búsqueda con su dedo para ocultar el teclado y explorar la lista en pantalla completa. (Puede volver a activar el teclado tocando el campo de entrada en la parte superior de la pantalla.)

Toque ⌃ para ordenar la lista de resultados de búsqueda por relevancia, nombre o distancia.

5 El mapa aparece con el destino seleccionado en el centro.

Si es necesario, toque el mapa en otro lugar para modificar el destino. El Cursor aparece en la nueva ubicación.

Puede tocar ⌃ para guardar la ubicación seleccionada en Ubicaciones Guardadas.

6 Toque "Seleccionar" para confirmar el destino.

7 En breve, su ruta se calculará y se mostrará en el mapa completamente.

Para comenzar la navegación de inmediato, solo espere unos segundos o toque "Iniciar".

En esta pantalla, puede verificar y ajustar la ruta planificada de varias maneras:

1 Toca "Alternativas" para comparar esta ruta con otras rutas posibles..

2 Toque ⌃ para cambiar las preferencias de ruta (como el método de planificación de ruta y los tipos de carretera), configurar una evitación, mostrar un itinerario.

Creación de una ruta multipunto

La ruta planificada puede tener varios destinos intermedios (escalas, puntos de paso) antes de su destino final. Puede crear una ruta de varios puntos de las siguientes maneras:

Añadir una escala a una ruta existente

Seleccione un destino como se describe en los capítulos anteriores.

En la pantalla del Mapa, toque ≡ para abrir el menú de Navegación.

Pulsa "Añadir Escala" para agregar un punto intermedio. Los pasos son los mismos que para el primer destino.

Creación de una nueva ruta multipunto

1 En la pantalla del Mapa, toque ≡ para abrir el menú de Navegación.

2 Toca "Ruta Multipunto"

3 Toque "Destino" para añadir cualquiera de sus destinos previstos. Los pasos son los mismos que los descritos en los capítulos anteriores.

4 Ahora tiene varias opciones para agregar un nuevo punto de ruta:

Toque “Destino Final +” para agregar un nuevo destino al final de su ruta. Esto convierte su destino anterior en un punto de paso en la ruta.

Toque “Insertar punto de paso +” entre cualquiera de los puntos de su ruta para añadir una parada a su trayecto.

Toca “...” al lado de cualquier punto de la ruta para acceder a más opciones, como cambiar su orden en la ruta, eliminar o guardar un punto de la ruta, o verificar su ubicación en el mapa. El ⌃ icono te ofrece más opciones: puedes eliminar toda la ruta, o puedes optimizar el orden de los puntos de paso o el orden de todos los puntos de la ruta, incluyendo el destino.

5 Al terminar, toque “Calcular Ruta” para iniciar la navegación.

Menú de configuración

Para ajustar la configuración relacionada con la navegación, toca ≡ y “Configuración”.

El menú de Ajustes proporciona las siguientes opciones:

Preferencias de ruta

Método de planificación de ruta: toque “> “ para cambiar su preferencia entre los tipos de ruta rápida, fácil y ecológica (ahorro de combustible).

Tipos de carreteras: elija qué tipo de carreteras incluir o excluir al planificar una ruta. Por ejemplo, desactive ‘Carretera con cobro periódico’ si no desea comprar una viñeta para autopista.

Sonido

Ajuste los diferentes volúmenes de sonido y perfeccione el comportamiento de la guía por voz.

Advertencias

Límite de Velocidad: Configure si desea ser advertido al exceder la velocidad. Puede definir un nivel de tolerancia,

lo que significa que será advertido un poco por debajo o por encima del límite legal.

Tipos de Alerta: Utilice el interruptor principal para controlar todas las alertas (como cámaras de velocidad o ubicaciones peligrosas), o ajuste las advertencias por tipos de alerta individuales.

La advertencia para cámaras de velocidad suele estar desactivada cuando se encuentra en un país donde las alertas de cámaras de velocidad están prohibidas. Sin embargo, asegúrese siempre de que el uso de esta función sea legal en el país donde tiene la intención de operarla. Úsela bajo su propia responsabilidad.

Vista de Navegación

Ajuste fino de la apariencia de la pantalla del mapa.

Seleccione entre diferentes esquemas de colores de mapa para la conducción diurna y nocturna

Utilice el interruptor junto a cada elemento para activar o desactivar ciertas funciones del mapa y navegación, tales como:

- Monumentos y edificios 3D
- una barra de progreso de la ruta que muestra su avance en la ruta planificada
- el ícono de servicios de la autopista
- una visión general automática que aleja el mapa al conducir por carreteras largas
- visualización de señalización realista sobre la carretera
- una vista estática de intersección en 3D en cruces complicados
- una vista de túnel cuando la señal de GPS se pierde en túneles largos

Regional

Cambie el idioma y el locutor de las instrucciones de voz, o ajuste los formatos de fecha y hora y las unidades de medida.

Información del GPS

Muestra la precisión de la señal GPS actual y el número de satélites al alcance.

About (Acerca de)

Revise la información legal y estadística acerca de su software de navegación.

Iniciar Asistente de Configuración

Ejecute un asistente de configuración para modificar los ajustes básicos relacionados con la navegación.

Asistencia Inteligente para el Conductor

Sistema de Monitoreo Indirecto de Fatiga del Conductor *203*

Cámara y Radar *206*

*Control de Crucero a Velocidad Constante** *210*

Control de Crucero Adaptativo (ACC) *214*

Asistencia Inteligente de Crucero (ICA) *223*

*Advertencia Inteligente de Exceso de Velocidad** *226*

*Sistema de Asistencia de Límite de Velocidad** *229*

Asistencia de Mantenimiento de Carril *234*

Asistente de Colisión Frontal *238*

Sistema de Asistencia de Conducción Trasera *241*

Ayuda de estacionamiento con Sensor Ultrasónico *246*

Cámara de Estacionamiento *248*

*Sistema de Vista de 360 Grados Around View** *249*

Sistema de Monitoreo Indirecto de Fatiga del Conductor *250*

Instrucciones para la Asistencia Inteligente al Conductor

Exenciones de responsabilidad para la función de asistencia al conductor inteligente

Para utilizar la función de Asistencia Inteligente al Conductor, el usuario y el conductor deberán prestar especial atención a, comprender y aceptar lo siguiente:

1 El usuario y el conductor deben leer, aprender, entender e implementar cuidadosamente el contenido relevante en el Manual del Propietario del vehículo, y usar y dar servicio al vehículo (y sus funciones relacionadas) de acuerdo con los requisitos aquí estipulados (en particular, las instrucciones del módulo funcional y las restricciones de uso para la asistencia inteligente al conductor y la cabina inteligente). El usuario y el conductor siempre deben asumir las responsabilidades y obligaciones estipuladas en la Ley de Seguridad Vial y otras leyes y regulaciones, y estar siempre en estado de preparación para retomar el control del volante y el frenado del vehículo. En caso de cualquier daño personal o material causado por el usuario o el conductor (por ejemplo, por no usar el vehículo de acuerdo con los requisitos del Manual del Propietario, o por no retomar el control del volante y/o los frenos en cualquier momento como lo exige la Ley de Seguridad Vial), el usuario o el conductor deberán asumir todas las responsabilidades y consecuencias.

2 La función de Asistencia Inteligente al Conductor solo puede desempeñar un papel auxiliar bajo ciertas condiciones y no puede reemplazar la observación del entorno vial por parte del conductor. El conductor debe conducir con precaución y no puede depender de la función. El Manual del Propietario ha establecido claramente en sus obligaciones las diversas restricciones en el uso de funciones auxiliares (es decir, las circunstancias bajo las cuales ciertas funciones pueden no estar habilitadas o pueden dejar de funcionar).

3 La función de Asistencia Inteligente al Conductor tiene requisitos para condiciones objetivas como el clima, las superficies de las carreteras y las operaciones del conductor, y puede ser inválida, inapropiada o inoportuna debido a varios factores, que no están relacionados con defectos de diseño y aplicación del producto. Si el usuario y el conductor no pueden

entender o aceptar las exenciones de responsabilidad anteriores, no utilicen las funciones de Asistencia Inteligente al Conductor. Si las funciones están activadas, por favor salgan inmediatamente.

La cámara y el radar no pueden funcionar normalmente en todas las situaciones de conducción, condiciones climáticas y del camino. Cuando el vehículo se encuentra en un entorno complejo o deficiente, debe conducir con precaución y siempre ser responsable de la seguridad al conducir.

El sistema de Asistencia Inteligente al Conductor puede detectar la información de la carretera y del entorno por delante del vehículo con la cámara, y proporcionar mensajes de advertencia o intervenir cuando se cumplen ciertas condiciones para ayudar al conductor a controlar el vehículo de manera más segura y fiable.

Nota: NO utilice ningún interruptor del sistema de infoentretenimiento mientras conduce. Si desea realizar algún cambio de configuración, deténgase cuando sea seguro y legal hacerlo.

Cámara y Radar

Cámara de Asistencia al Conductor

Las siguientes cámaras de visión están instaladas en el vehículo: cámara de visión periférica, módulo de cámara de visión frontal, cámara de estacionamiento (sujeto a las especificaciones del vehículo adquirido).

La cámara realiza la identificación del objetivo en forma de visión y proporciona información de identificación para funciones relacionadas después de identificar el objetivo en el área circundante del vehículo.

Posición de Instalación de la Cámara

1 Cámara de Vista Surround

2 Módulo de la cámara de visión frontal

3 Cámara de Estacionamiento

Nota: La configuración de las cámaras está sujeta a las especificaciones del vehículo adquirido.

Nota: Para asegurar el correcto funcionamiento de la cámara, manténgala siempre limpia y libre de hielo, nieve, agua, polvo, etc.

Nota: Para asegurar el correcto funcionamiento de la cámara, mantenga siempre limpio el parabrisas delante de la cámara y sin objetos que bloqueen la vista entre la cámara y el parabrisas.

Nota: Por favor, limpie las lentes de la cámara con un paño suave o lávelas con agua (a baja presión) cuando se encuentren objetos extraños en la superficie de la cámara. No utilice un chorro de agua a alta presión para limpiar la cámara, y no use objetos abrasivos o punzantes para limpiarla.

Calibración de la cámara

Nadie más que el personal Autorizado de Reparación de MG debería desmontar/reinstalar la cámara. Es necesaria la recalibración del módulo de la cámara de vista frontal en las siguientes situaciones:

- El módulo presenta un fallo de desajuste, por ejemplo, la posición de la cámara ha cambiado;
- Retirar/reinstalar la cámara o su soporte;
- Desmontar/volver a montar el parabrisas;
- Cambiar los parámetros de alineación de las cuatro ruedas.

Nota: La cámara debe ser revisada para asegurar su correcta ubicación de instalación y recalibrada si es necesario en caso de vibraciones fuertes o impactos leves.

Nota: Consulte a un Reparador Autorizado MG para obtener más detalles sobre la calibración de la cámara.

En las siguientes situaciones, el rendimiento de detección de la cámara se verá afectado:

- Al conducir bajo malas condiciones meteorológicas con visibilidad reducida por niebla espesa, lluvia torrencial, nieve, polvo, tormentas de arena, etc.
- Afectado por la luz, por ejemplo niveles bajos de luz por la noche, iluminación auxiliar insuficiente, retroiluminación excesiva en la vista, luz de vehículos que se aproximan, cambio abrupto de brillo con un salto rápido de claro/oscuro (entrada/salida de túnel), conducción en superficies con propiedades reflectantes fuertes (superficie de la carretera cubierta con agua o nieve), túneles, dentro de un edificio, etc.

- La vista de la cámara frontal está parcial o completamente obstruida por obstáculos, por ejemplo, polvo, objetos extraños, contaminación con aceite, barro, nieve, exceso de agua (lluvia), escarcha o salpicaduras de agua de la carretera en el parabrisas.
- El área de visualización del parabrisas está dañada.
- Cuando no se realice la calibración tras desmontar/montar la cámara de visión frontal o el parabrisas.
- Cuando la cámara de visión frontal no esté fijada en su lugar.

Radar de Asistencia al Conductor

Dependiendo de las especificaciones del coche adquirido, el vehículo puede contar con radares ultrasónicos.

Estos solo se utilizan para proporcionar información de identificación para las funciones relacionadas después de identificar el objetivo en el área circundante del vehículo.

Posición de Instalación del Radar

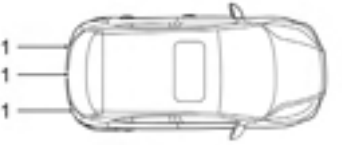

1 Radar Ultrasónico

Nota: La configuración del radar está sujeta al vehículo que ha comprado.

Nota: Para asegurar que el radar funcione correctamente, manténgalo siempre limpio y libre de hielo, nieve, agua, polvo, etc.

Nota: Por favor, limpie con un paño suave o lave con agua (a baja presión) cuando se encuentren objetos extraños en la superficie del radar. No utilice un chorro de agua a alta presión para limpiar el radar, y no use objetos abrasivos o punzantes para limpiar el radar.

En las siguientes situaciones, el rendimiento de la detección del radar se verá afectado:

- El radar o parachoques está cubierto por objetos extraños como hielo, nieve, barro, pegatinas, cinta adhesiva o embellecedores, etc.
- Se utilizan procesos de pintura y pulverización no autorizados para el parachoques.
- El radar o parachoques está dañado o sus posiciones de instalación han cambiado.
- El radar se ve afectado por la interferencia electromagnética de otros equipos.
- Ambientes pequeños y cerrados como garajes pequeños, etc.
- El vehículo está remolcando un tráiler.
- El radar puede no funcionar correctamente debido a un rendimiento de detección limitado en un campo abierto (como un estacionamiento abierto) o en una carretera abierta.

Nota: Cualquier nieve sobre el radar debe eliminarse con un cepillo, mientras que el hielo es preferible eliminarlo con un spray anticongelante.

Control de Crucero a Velocidad Constante*

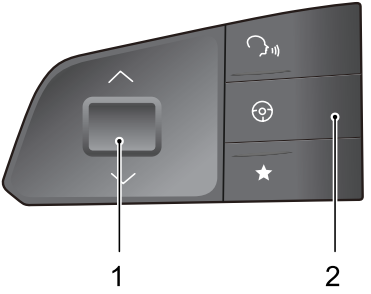

- Perilla de Ajuste de Velocidad (1)
- Interruptor piloto (2)

El control de crucero permite al conductor mantener una velocidad constante en carretera sin utilizar el pedal del acelerador. Esto es particularmente útil para la conducción en autopista, o para cualquier viaje donde se pueda mantener una velocidad constante durante un período prolongado.

Activación del sistema de control de velocidad

El sistema de control de crucero se opera con el interruptor de crucero ubicado en el lado izquierdo del volante.

1 Cuando el interruptor de inicio está en ENCENDIDO/LISTO la posición y la velocidad es mayor que 25 mph (millas por hora) 40 km/h), presione brevemente el Piloto cambiar 2 Para activar el Sistema de Control de Crucero, la lámpara indicadora de velocidad constante en el tablero se ilumina en verde. La velocidad objetivo del sistema de crucero se establecerá a la velocidad real en el momento de su activación, y la velocidad objetivo se muestra debajo de la lámpara indicadora del sistema de control de crucero de velocidad constante. Después de la activación, el sistema de control de crucero mantendrá la velocidad objetivo sin necesidad de presionar el pedal del acelerador.

2 Si el sistema de control de crucero está en estado de espera y la velocidad actual es mayor que 25 mph (millas por hora) 40 Al viajar a una velocidad constante (km/h), el sistema de control de crucero también puede activarse presionando el botón de ajuste

de velocidad (1 La velocidad objetivo del sistema de crucero se establecerá en la velocidad real cuando se active, y la velocidad objetivo se muestra debajo de la lámpara indicadora del sistema de control de crucero de velocidad constante.

Nota: El botón de ajuste se puede operar de varias maneras, como moverlo hacia arriba o hacia abajo, o presionándolo. Presione el botón de ajuste cuando el sistema de control de crucero de velocidad constante esté activado, y la velocidad objetivo del vehículo se actualizará a la velocidad actual.

Ajuste de Velocidad de Crucero Objetivo

Cuando el control de crucero está activo:

El vehículo aún puede ser acelerado presionando el pedal del acelerador (como al adelantar). Cuando se alcance la velocidad deseada, presione el botón de ajuste de velocidad (1) para actualizar la velocidad de crucero objetivo a la velocidad actual.

Empuje el botón (1) hacia arriba/abajo y manténgalo presionado, y el vehículo acelerará o desacelerará automáticamente, luego suelte el interruptor cuando se alcance la velocidad deseada.

Además, empujar el botón hacia arriba/abajo y soltarlo puede ajustar la velocidad. Cada empujón aumentará o disminuirá la velocidad aprox. 1 mph (1 km/h).

Cuando el sistema de control de crucero está en funcionamiento, el vehículo aún puede acelerarse presionando el pedal del acelerador (como al adelantar). Al soltar el pedal del acelerador, el vehículo volverá a la velocidad de crucero establecida.

Pausa

El control de crucero se desactivará y se configurará en modo de espera cuando esté activo, y la lámpara indicadora del sistema de control de crucero constante en el panel de instrumentos se iluminará de color blanco (color oscuro en modo diurno para algunos modelos) si:

- Pulsación breve Interruptor piloto (2).
- Pise el pedal de freno.
- La palanca de cambio se mueve a la posición N .
- Las malas condiciones de la carretera pueden llevar a la activación del Sistema de Control de Estabilidad (SCS).

Por razones de seguridad, el sistema de control de crucero se saldrá automáticamente al estado de Espera.

- Las pendientes pronunciadas pueden provocar que la velocidad del vehículo disminuya o aumente excesivamente, y el sistema de control de crucero se desactivará automáticamente pasando al estado Standby (En espera).
- El freno de estacionamiento electrónico (EPB) está activado.

Resumen

Cuando el control de crucero permanece en Espera después de la desactivación, mueva el mando de ajuste de velocidad (1) hacia arriba una vez para activarlo de nuevo. En este momento, la velocidad de crucero objetivo es la velocidad objetivo antes de salir del sistema de control de crucero.

OFF

Mantenga presionado el Pilot switch (2) para apagar el sistema de control de crucero.

Nota:

- ***No utilice el sistema de control de crucero de velocidad constante en condiciones inadecuadas, como mal tiempo, en superficies resbaladizas o en condiciones de tráfico que no permitan mantener una velocidad constante.***
- ***Apague el sistema de control de velocidad constante cuando no esté en uso.***
- ***Cuando el vehículo está en modo "Deportivo", no se recomienda utilizar el sistema de control de velocidad constante.***
- ***Durante el funcionamiento del sistema de control de crucero, la velocidad real puede desviarse en cierta medida de la velocidad objetivo debido a la precisión del control o las condiciones de la carretera.***
- ***Cuando la velocidad real se desvía excesivamente de la velocidad objetivo o SCS se activa debido a razones como pendientes o condiciones de la carretera, el sistema de control de crucero de velocidad constante puede salir automáticamente al modo de espera.***

- ***No presione el interruptor durante períodos excesivamente largos, ni presione varios interruptores al mismo tiempo, ya que esto puede provocar una falla en el sistema de control de crucero de velocidad constante. Si ocurre esta situación, por favor, vuelva a activar el interruptor de arranque.***

Control de Crucero Adaptativo (ACC)

El sistema de control de crucero adaptativo está diseñado como un sistema de confort. Proporciona asistencia al conductor, pero NO sustituye ninguna de las responsabilidades del conductor. Al utilizar el sistema de control de crucero adaptativo, es importante que el conductor mantenga la concentración en TODO momento y esté preparado para actuar. De lo contrario, podrían ocurrir accidentes o lesiones personales.

Dependiendo de si hay un vehículo adelante, el sistema de control de crucero adaptativo también puede realizar un cambio automático entre el crucero a velocidad constante y el crucero de seguimiento de vehículos. Con el sistema de control de crucero adaptativo, se permite que el vehículo realice un crucero a velocidad constante dentro de un cierto rango de velocidad, o realice un crucero de seguimiento de vehículos estableciendo la distancia entre el vehículo y los vehículos adelante. Si se detecta un vehículo en su trayectoria de conducción, el sistema ACC puede aplicar frenos moderados o aceleración para mantener la distancia de seguimiento seleccionada.

Nota: El sistema de control de crucero adaptativo está diseñado para autopistas y carreteras en buen estado. Se recomienda no utilizarlo en carreteras urbanas y de montaña.

Activación del Control de Crucero Adaptativo

Tras seguir al vehículo precedente hasta detenerse, el conductor debe asegurarse de que no haya obstáculos ni otros participantes del tráfico, como peatones, justo delante del vehículo antes de iniciar la marcha para seguir nuevamente al vehículo adelante.

Al utilizar la función de control de crucero para seguimiento de vehículos, se recomienda encarecidamente que el conductor no toque el pedal del acelerador. Cualquier activación del acelerador impedirá que el sistema de control de crucero adaptativo aplique automáticamente los frenos, y el vehículo quedará únicamente bajo el control del conductor a través de la manipulación del pedal del acelerador.

NO salga del vehículo cuando el sistema de control de crucero adaptativo mantenga el coche estacionario. Antes de salir del coche, el pomo de control de cambio debe estar en la posición P y el interruptor de arranque debe estar en OFF.

Si el sistema de control de crucero adaptativo mantiene el vehículo inmóvil, el conductor aún necesita prestar plena atención y estar listo para aplicar los frenos manualmente. Tenga en cuenta que si el sistema se desactiva, apaga o cancela, el vehículo ya no permanecerá detenido, podría avanzar o deslizarse hacia atrás.

Al trazar una curva, el programador de velocidad adaptativo podría reducir activamente la velocidad del vehículo para mantener su estabilidad y seguridad.

1 Perilla de Ajuste

2 Interruptor piloto

El sistema de control de crucero adaptativo se puede configurar utilizando una combinación de interruptores en la pantalla de entretenimiento y el lado izquierdo del volante.

1 Si el interruptor en la pantalla de entretenimiento está en estado OFF, el sistema de control de velocidad adaptativo está en estado OFF.

2 Mueva el interruptor en la pantalla de entretenimiento al estado ON y presione brevemente Piloto cambiar 2 la luz indicadora del sistema de control de crucero adaptativo en el panel de instrumentos se volverá azul, y el sistema de control de crucero adaptativo estará en estado Activado. La velocidad debe ser mayor de 3 mph (millas por hora) 5 para la primera activación, su velocidad objetivo es la velocidad real al activar. Si la velocidad de su vehículo es menor de 20 mph (millas por hora) 30 la velocidad objetivo del sistema se establece en 20 mph (millas por hora) 30 Si la velocidad del vehículo delantero es mayor que la velocidad de crucero objetivo de su vehículo, su vehículo mantendrá la velocidad objetivo para realizar una navegación a velocidad constante; si la velocidad del vehículo delantero es menor que la velocidad de crucero objetivo de su vehículo, entrará en el modo de crucero con seguimiento de vehículo, y el esquema de la parte trasera del vehículo delantero se mostrará en el panel de instrumentos. En el modo de crucero con seguimiento, puede seguir al vehículo delantero hasta detenerse. Si el tiempo de parada es menor que un tiempo determinado, su vehículo puede arrancar automáticamente para seguir al vehículo delantero, de lo contrario, el conductor necesita reactivar el sistema de control de crucero adaptativo según la indicación del instrumento.

Nota: La desactivación manual del Control Electrónico de Estabilidad (ESC) inhibirá el funcionamiento del sistema de control de crucero adaptativo.

Ajuste de la distancia de seguimiento objetivo del programador adaptativo

Con el sistema de control de crucero adaptativo activado, mueva el mando de ajuste hacia la derecha (para aumentar la distancia) o hacia la izquierda (para disminuir la distancia) para ajustar la distancia de seguimiento, hay 3 ajustes de distancia, el ajuste de distancia se mostrará en el panel de instrumentos.

Seleccione una distancia de seguimiento apropiada de acuerdo con la diferencia de velocidad relativa con el vehículo que va adelante; a mayor velocidad relativa, mayor deberá ser la distancia de seguimiento seleccionada. Considerando las condiciones de tráfico y climáticas, el rango de distancia de seguimiento opcional puede no ser adecuado para todos los conductores y condiciones de manejo.

Ajuste de velocidad objetivo del programador adaptativo

Cuando el sistema de control de crucero adaptativo está activo:

- Utilice el pedal del acelerador para alcanzar la velocidad deseada, presione el botón de ajuste (I), luego suelte el botón de ajuste y el pedal del acelerador. El vehículo mantendrá la velocidad deseada.
- Mueva hacia arriba y mantenga el botón de ajuste, la velocidad objetivo aumentará hasta que la velocidad deseada aparezca en el cuadro de instrumentos, luego suelte el botón. Cuando se confirme que no hay vehículos delante o que el vehículo que va adelante está más allá de la distancia de seguimiento preseleccionada, la velocidad del vehículo puede incrementarse hasta la establecida.
- Mueva el botón de ajuste hacia abajo y manténgalo presionado, la velocidad objetivo disminuirá hasta que la velocidad establecida deseada aparezca en el cuadro de instrumentos, luego suelte el botón y la velocidad se reducirá hasta la velocidad configurada.
- Al ajustar la velocidad objetivo con el botón de ajuste. Mover el botón momentáneamente hará que la velocidad objetivo cambie en 3 mph (5 km/h); mueva el botón y manténgalo, y la velocidad objetivo aumentará o disminuirá a una tasa de cambio de 1 mph (1 km/h) hasta que se suelte el botón.

Nota: Si el vehículo que va adelante realiza continuamente maniobras de aceleración o desaceleración bruscas, es posible que el control de crucero adaptativo no pueda mantener con precisión la distancia requerida entre vehículos. Es importante que el conductor se mantenga siempre concentrado y atento a la posición y situación actual del vehículo por si necesita realizar una maniobra de frenado o evasión.

Pausa del Control de Crucero Adaptativo

Con el sistema de control de crucero adaptativo activado, pulse brevemente el Pilot para cancelar la función, y el sistema saldrá al estado Standby (En espera).

Desactivación automática del programador adaptativo

En las siguientes situaciones, el sistema de control de crucero adaptativo puede desactivarse automáticamente, lo que devuelve el control total del vehículo al conductor:

- Opere el interruptor para apagar el ACC;
- Pisar el pedal de freno con el vehículo en movimiento;
- Mueva la palanca de cambio a la posición R o N;
- El conductor se desabrocha el cinturón de seguridad;
- Mantener pisado el pedal del acelerador superando el periodo de tiempo preestablecido;
- Abrir cualquier puerta, el capó o el portón trasero;
- Tirar del EPB interruptor hacia arriba para accionar el freno de mano;
- Seguir al vehículo precedente hasta realizar una parada y superar un periodo de parada concreto.
- La vista de la cámara o del radar está bloqueada, el entorno cercano activa el mecanismo de salida segura preestablecido de los sensores, o el sistema falla.

Nota: Si al seguir al vehículo precedente hasta detenerse con el sistema de control de crucero adaptativo activado, ocurre alguna de las siguientes condiciones mientras el vehículo está detenido, el EPB se activará automáticamente: Freno de Estacionamiento Eléctrico (EPB) se aplicará automáticamente:

- El conductor se desabrocha el cinturón de seguridad;
- Se abre la puerta del conductor;
- La parada supera el periodo de tiempo preestablecido.

Anulación del Control de Crucero Adaptativo

Si el conductor pisa el pedal del acelerador con el sistema del programador de velocidad adaptativo activado, el vehículo continuará en modo Crucero mientras la velocidad del vehículo aumenta. Al soltar el pedal del acelerador, el sistema del programador de velocidad adaptativo reanudará su funcionamiento a la velocidad de crucero previamente establecida.

Reanudación del Control de Crucero Adaptativo

Si el sistema de control de crucero adaptativo ha revertido a, o se ha cambiado al modo de Espera, se puede reactivar moviendo el mando de ajuste hacia arriba. La velocidad de crucero objetivo se establecerá automáticamente a la velocidad objetivo previa antes de desactivar el sistema de control de crucero adaptativo.

Borrado de la Memoria de Velocidad Objetivo

Apagar el interruptor del sistema de control de velocidad adaptativo en la pantalla de entretenimiento desactivará el sistema de control de velocidad adaptativo, borrando de manera sincronizada la velocidad establecida en la memoria del sistema. Apagar el encendido también borrará la velocidad programada almacenada.

Deterioro e ineficacia del sistema de control de crucero adaptativo:

- Se encuentra con un vehículo u objeto en parada completa o atravesando los carriles;
- La aproximación al vehículo precedente es demasiado rápida y el sistema no puede ejercer la fuerza de frenado suficiente.
- El vehículo precedente circula en sentido contrario o está realizando una maniobra de frenado de emergencia;
- El vehículo de adelante retrocede;
- Un vehículo irrumpe repentinamente en el carril situado delante de usted;
- Se encuentra con un vehículo que circula a baja velocidad;
- Se encuentra con un vehículo con carga sobresaliendo de los límites de su carrocería;
- Se encuentra con un vehículo de chasis más elevado (por ejemplo, un camión);
- Se encuentra con peatones, vehículos no motorizados o animales;

- El vehículo circula por una carretera accidentada o por un tramo con tráfico complicado;
- El vehículo realiza un giro brusco;
- Entra, sale o circula por un túnel;
- Circula por una textura de luces y sombras de árboles.
- Transportar un peso excesivo en el espacio del maletero o área de carga provocando que la parte delantera del coche se eleve.

Entornos de conducción especiales

El sistema de control de crucero adaptativo tiene sus limitaciones. A continuación se enumeran algunas situaciones que pueden estar fuera de los límites seguros de operación. El conductor debe mantener el control del vehículo y estar atento en todo momento. Debe prestar especial atención a las condiciones del tráfico y al entorno, seleccionar la velocidad apropiada y estar listo para realizar las acciones requeridas.

1 Al girar en un cruce o al seguir a un vehículo al entrar o salir de una curva, es posible que el sistema de control de crucero adaptativo no pueda detectar al vehículo que va adelante en el mismo carril, o que reaccione ante vehículos en otro carril.

***Nota**: NO utilice el sistema de control de crucero adaptativo en rampas de entrada/salida o en curvas cerradas.*

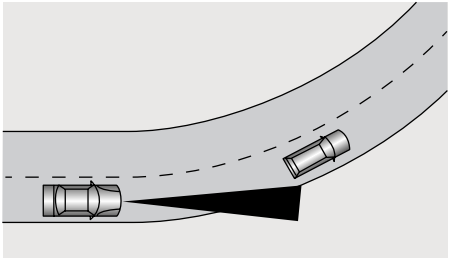

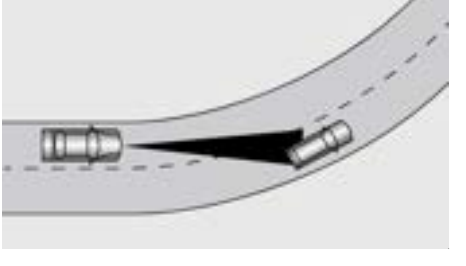

2 Si el vehículo delantero cambia de carril, pero no se incorpora completamente al nuevo carril, el sistema de control de crucero adaptativo podría no ser capaz de detectar el vehículo.

Si el vehículo que va delante cambia de carril, pero no sale completamente de él, el sistema de control de crucero adaptativo puede determinar que el vehículo ya lo ha abandonado y acelerar.

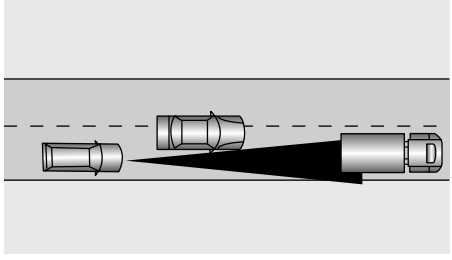

3 Al circular por carreteras accidentadas que pueden incluir pendientes o descensos pronunciados, NO utilice el sistema del programador de velocidad adaptativo.

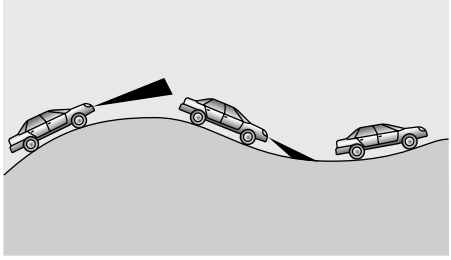

4 Si circula detrás de un vehículo que solo le ha adelantado parcialmente, A en el gráfico, es posible que el sistema de control de crucero adaptativo no pueda detectar nada.

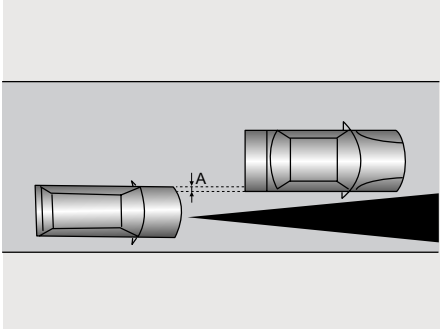

Nota: Por favor, NO utilice el sistema de control de crucero adaptativo en las siguientes situaciones:

- Al conducir con malas condiciones meteorológicas;
- Cuando la luz ambiente resulta insuficiente, la luz es demasiado intensa o la iluminación frontal del vehículo es deficiente;
- Al conducir sobre firmes abruptos o en mal estado;
- Al conducir por obras o carreteras en obras;
- Conducir en caminos con baja fricción (el cambio rápido de la tracción de los neumáticos puede resultar en un deslizamiento excesivo de las ruedas).

Asistencia Inteligente de Crucero (ICA)

El asistente inteligente de crucero es una función auxiliar que puede proporcionar asistencia. Ofrece ayuda al conductor, pero NO reemplaza ninguna de las responsabilidades del conductor. Debido a las limitaciones de detección y control del sistema al utilizar el asistente inteligente de crucero, el conductor siempre debe sujetar el volante, prestar atención al entorno que rodea al vehículo y corregir o tomar el control del volante cuando sea necesario, de lo contrario, podrían ocurrir accidentes o lesiones personales.

- Perilla de Ajuste (1);
- Interruptor piloto (2);

El interruptor del sistema se encuentra en la pantalla de entretenimiento, y el sistema puede ser activado/desactivado en la interfaz apropiada de Asistencia al Conductor.

Cuando se cumplan las siguientes condiciones:

- El interruptor del sistema de asistencia en atascos de la pantalla de entretenimiento está encendido;
- El sistema detecta las líneas de carril a ambos lados del vehículo;
- La caja de cambios del vehículo está en la posición Drive.

Pulsación corta del Piloto Active el interruptor para activar el sistema de asistencia en atascos de tráfico. El sistema de asistencia en atascos funciona con la misma base del sistema de control de crucero adaptativo. Si las líneas del carril por delante a ambos lados están claras, el sistema asistirá al vehículo para mantenerse dentro del carril; si hay un vehículo delante y las líneas del carril no están claras al conducir a baja velocidad, el sistema puede asistir al vehículo para seguir la trayectoria del vehículo que va adelante.

Nota: Con el sistema ACC activado, el sistema de asistencia en atascos se puede activar sin pulsar el Pilot cuando se cumplen las condiciones anteriores.

Cuando el sistema detecta que el conductor no ha controlado el volante durante un cierto período de tiempo, emitirá advertencias para alertar al conductor.

Nota: Los conductores deben ajustar la velocidad de su vehículo y la distancia con el vehículo que tienen delante en función de la visibilidad de la carretera, las condiciones meteorológicas y el tráfico vial. El sistema de asistencia inteligente de crucero no responderá a peatones, animales, vehículos estacionados, vehículos que crucen el carril o vehículos en sentido contrario en el mismo carril. Si el sistema de asistencia inteligente de crucero no puede reducir completamente la velocidad, se debe frenar presionando el pedal de freno. En condiciones de tráfico denso, si otros vehículos entran en este carril debido a la congestión, el frenado puede no ser oportuno debido a que los vehículos no entran en el rango de detección del sistema. El conductor debe tomar la iniciativa de frenar.

El sistema de asistencia en atascos de tráfico se verá afectado o no funcionará bajo las siguientes condiciones:

- El conductor activa las luces indicadoras de dirección;
- El conductor enciende la luz de advertencia de peligro;
- El conductor pisa rápidamente el acelerador, realiza una maniobra de emergencia o pisa el freno bruscamente;
- El sistema detecta que el conductor no ha movido el volante durante un periodo de tiempo preestablecido;
- Durante la intervención del sistema, el conductor está manipulando el volante;
- La línea de carril es demasiado fina, está dañada o mal definida;
- El vehículo está trazando una curva con un pequeño radio de curvatura, la carretera es demasiado estrecha o ancha;
- El vehículo acaba de entrar en un tramo con líneas de carril o circula por un tramo sin líneas de carril;
- El vehículo está en R ;
- El vehículo cambia de carril o se inclina lateralmente demasiado rápido;

- El radio de giro del vehículo que utiliza el sistema de asistencia en atascos de tráfico para seguir al de delante es demasiado pequeño;
- El sistema de frenos antibloqueo (ABS) y el sistema de control de estabilidad (SCS) están activados;
- Fallos en el sistema de frenos antibloqueo (ABS), en el sistema de control de estabilidad dinámico (SCS), en el sistema de dirección asistida eléctrica (EPS), etc.

Es recomendable apagar el sistema de asistencia en atascos de tráfico en las siguientes situaciones:

- En conducción deportiva;
- Al conducir con malas condiciones meteorológicas;
- Al conducir sobre firmes abruptos o en mal estado;
- Al conducir por obras o carreteras en construcción;
- Al conducir por carreteras con pendientes pronunciadas, sinuosas o con firme deslizante (como carreteras cubiertas de nieve y hielo, mojadas y carreteras cubiertas de agua);
- Al conducir por pistas de hierba o por carreteras sin pavimentar.

IMPORTANTE

- Cuando el número de carriles aumente o estos se fusionen, el conductor DEBE asumir el pleno control del vehículo.
- En zonas con condiciones de tráfico complicadas como cruces o intersecciones con tráfico denso, el conductor DEBE asumir el pleno control del vehículo.
- El conductor DEBE permanecer atento al entorno y estar listo para asumir el pleno control del vehículo al utilizar el sistema de asistencia en atascos de tráfico para seguir al vehículo que circula por delante, por si necesita maniobrar.

Advertencia Inteligente de Exceso de Velocidad*

El sistema de asistencia de velocidad inteligente es una función auxiliar. Podría mostrar un valor límite de velocidad incorrecto o ningún valor en el cuadro de instrumentos por distintos factores. Como resultado, la velocidad del vehículo no queda restringida en el intervalo correcto. El conductor deberá seguir comprobando el límite de velocidad de las señales viales y el exceso de velocidad está terminantemente prohibido.

La cámara de visión frontal no puede reconocer las señales de límite de velocidad pintadas en la superficie del firme. El conductor DEBE respetar los límites de velocidad y adaptar su velocidad según corresponda.

La interfaz de configuración de la advertencia inteligente de exceso de velocidad se encuentra en la pantalla de entretenimiento. El conductor puede elegir activar o desactivar el sistema de advertencia de exceso de velocidad inteligente mediante el interruptor suave en esta pantalla. El vehículo detecta la señal de límite de velocidad (como 60) al borde de la carretera con la cámara frontal. Cuando la velocidad del vehículo excede el límite de velocidad indicado por el indicador de señales de límite de velocidad, el indicador parpadea con un sonido de advertencia para recordarle al conductor que controle la velocidad del vehículo.

El indicador de velocidad de la señal de límite de velocidad se ilumina cuando la advertencia inteligente de exceso de velocidad está activa. Cuando el vehículo pasa la primera señal de límite de velocidad identificada, el indicador de velocidad de la señal muestra el valor del límite de velocidad en tiempo real. Si se detecta una señal de límite de velocidad con el mismo valor límite, el valor límite mostrado en el indicador de velocidad de la señal permanece.

Nota: Si el vehículo cambia de carril, realiza un giro, da la vuelta en la intersección o identifica la cancelación del límite de velocidad, el valor original del límite de velocidad en el panel de instrumentos puede restablecerse y mostrarse como "--" hasta que se detecte una nueva señal de límite de velocidad. Si no se cumplen las condiciones, el valor original del límite de velocidad se mantendrá y no se restablecerá. El conductor debe prestar atención y hacer el juicio correcto.

La advertencia inteligente de exceso de velocidad podría no funcionar correctamente en las siguientes situaciones:

1 Está afectado el rendimiento de detección de la cámara de visión frontal;

2 El vehículo se conduce a alta velocidad;

3 Las señales de límite de velocidad están obstruidas por los árboles al lado de la carretera, hielo/escarcha, nieves, polvos, etc.; o las señales de límite de velocidad están colocadas incorrectamente o dañadas;

4 Cuando hay varias señales de límite de velocidad instaladas sobre la carretera o al lado de la misma, la advertencia de exceso de velocidad se llevará a cabo de acuerdo con el valor máximo del límite de velocidad.

IMPORTANTE

- En condiciones de iluminación escasa o mal tiempo, o si las señales de límite de velocidad son irregulares o están ocultas, es posible que la cámara no identifique todas las señales de límite de velocidad o que cometa errores de identificación (p.ej., identificar una señal de límite de peso como una señal de límite de velocidad, identificar la señal de velocidad mínima como señal de velocidad máxima, etc.).
- La cámara no puede identificar los textos proporcionados debajo de la señal de límite de velocidad, como Carril Auxiliar, 100 m Adelante, Zona Escolar, 7:00-10:00 , etc. La cámara identificará la señal de límite de velocidad con textos como una señal de límite de velocidad normal.
- Es posible que el sistema considere algunas operaciones bruscas y rápidas del conductor con la dirección un cambio de carril o un giro y, por consiguiente, que se borren las señales de límite de velocidad identificadas.

IMPORTANTE

- En caso de que las señales de límite de velocidad incluyan caracteres chinos o que una sola señal de límite de velocidad muestre múltiples señales, es posible que la cámara no identifique todas las señales de límite de velocidad o que realice una identificación errónea.

Sistema de Asistencia de Límite de Velocidad*

Sistema de ayuda para la limitación de velocidad

El sistema de ayuda para la limitación de velocidad es solo una función auxiliar. Debido a que la señal de límite de velocidad no está estandarizada o la cámara de visión frontal está obstruida, puede que se muestre un valor de límite de velocidad incorrecto o que no se muestre ningún valor de límite de velocidad en el cuadro de instrumentos, y el vehículo no está restringido en el rango de velocidad correcto, por lo que el conductor aún necesita ser responsable de la evaluación en tiempo real del límite de velocidad en la carretera.

La cámara de visión frontal no puede reconocer las señales de límite de velocidad pintadas en la superficie del firme. El conductor DEBE respetar los límites de velocidad y adaptar su velocidad según corresponda.

La interfaz de configuración del sistema de asistencia de límite de velocidad se encuentra en la pantalla de entretenimiento. Ingrese a la interfaz de Configuración del Vehículo - Sistema de Asistencia de Límite de Velocidad para seleccionar entre los siguientes modos: Inteligente, Manual y Apagado.

1 Inteligente: es decir, límite de velocidad inteligente. El vehículo detecta la señal de límite de velocidad (como 60) al borde de la carretera con la cámara de visión frontal, e interviene el control de velocidad para mantener la velocidad del vehículo dentro del límite máximo de velocidad permitido;

2 Manual: es decir, límite de velocidad manual. El conductor establece la velocidad máxima con el botón del lado izquierdo del volante e interviene en el control de la velocidad para mantenerla dentro del límite máximo de velocidad permitido. Consulte “Ajustes de Velocidad del Límite de Velocidad Manual” para la descripción;

3 OFF (Desactivado): apagar el sistema de ayuda para la limitación de velocidad.

Nota: Si no se puede realizar la selección de modo, por favor confirme que la función de crucero en la pantalla de entretenimiento está OFF y vuelva a intentarlo.

Ajustes de la Configuración de Velocidad Manual

Después de activar la función de límite de velocidad manual, se puede establecer el límite de velocidad utilizando el botón ubicado en el lado izquierdo del volante de la siguiente manera:

1

La función de límite de velocidad manual entra en estado de espera después de ser activada, y la lámpara indicadora del sistema de asistencia de límite de velocidad en el paquete de instrumentos se ilumina en blanco. Presione el Piloto cambiar 2 para activar la función de límite de velocidad manual con la lámpara indicadora del sistema de asistencia de límite de velocidad en verde. Durante la primera pulsación del Piloto interruptor, si la velocidad real está por debajo 30 km/h, el valor del límite de velocidad objetivo mostrado en el indicador del sistema de asistencia de límite de velocidad es 30 km/h; si la velocidad real es superior a 30 km/h, la velocidad actual se redondea al múltiplo más cercano de 5 como el valor límite de velocidad objetivo. Luego mueva el mando de ajuste de velocidad (1 hacia arriba/abajo para cambiar el valor del límite de velocidad objetivo del limitador de velocidad manual. El valor del límite de velocidad objetivo se incrementará/disminuirá en 5 km/h cada vez que la palanca se mueva hacia arriba/abajo. El valor del límite de velocidad cambiará continuamente al 5 km/h cuando se mueve la palanca hacia arriba/abajo y se mantiene.

2 Con el límite de velocidad manual activado, el sistema limitará la velocidad del vehículo dentro del límite de velocidad objetivo; si la velocidad del vehículo es mayor que la velocidad objetivo introducida por el conductor, el sistema reducirá gradualmente el vehículo hasta por debajo del valor límite objetivo introducido.

3 Tras activar el límite de velocidad manual, el conductor puede pulsar brevemente el Pilot interruptor (2 en el gráfico siguiente) para que el sistema vuelva al estado Standby (En espera). Pulse de nuevo el interruptor Pilot (2 en el gráfico siguiente) para reanudar la función del límite de velocidad manual.

4 Pise completamente el pedal del acelerador para superar temporalmente el valor del límite de velocidad cuando el límite de velocidad manual está activo. En este momento, la lámpara indicadora del sistema de asistencia de límite de velocidad en el instrumento se ilumina en verde y parpadea con una alarma sonora.

1 Perilla de Ajuste

2 Interruptor piloto

El indicador de estado del sistema de asistencia para el límite de velocidad se ilumina en verde cuando se activa el límite de velocidad inteligente. Cuando el vehículo pasa la primera señal de límite de velocidad identificada, el indicador de velocidad de la señal de límite de velocidad muestra el valor del límite de velocidad en tiempo real. Si se detecta una señal de límite de velocidad con el mismo valor del límite, el valor mostrado en el indicador de velocidad de la señal de límite de velocidad permanece.

Nota: Si el vehículo cambia de carril, realiza un giro, da la vuelta en la intersección o identifica la cancelación del límite de velocidad, el valor original del límite de velocidad en el panel de instrumentos puede restablecerse y mostrarse como "--" hasta que se detecte una nueva señal de límite de velocidad. Si no se cumplen las condiciones, el valor original del límite de velocidad se mantendrá y no se restablecerá. El conductor debe prestar atención y hacer el juicio correcto.

El conductor puede salir temporalmente del sistema de asistencia de límite de velocidad mediante las siguientes operaciones:

1 Pise completamente el pedal del acelerador para superar temporalmente el valor del límite de velocidad. En este momento, la lámpara indicadora del sistema de asistencia de límite de velocidad en el cuadro de instrumentos se ilumina en verde y parpadea con una alarma sonora;

2 Al presionar brevemente el Piloto cambiar 2 en la figura superior) puede salir temporalmente de las funciones del sistema de asistencia de límite de velocidad. En este caso, la lámpara indicadora del sistema de asistencia de límite de velocidad en el instrumento cambia a blanco (a color oscuro en modo diurno); presione el Piloto vuelva a activar para reanudar las funciones del sistema de asistencia de límite de velocidad.

La función de límite de velocidad inteligente puede no funcionar correctamente en las siguientes situaciones:

1 Está afectado el rendimiento de detección de la cámara de visión frontal;

2 El vehículo se conduce a alta velocidad;

3 Las señales de límite de velocidad están obstruidas por los árboles al lado de la carretera, hielo/escarcha, nieves, polvos, etc.; o las señales de límite de velocidad están colocadas incorrectamente o dañadas;

4 Hay varias señales de límite de velocidad instaladas sobre la carretera o al lado de la misma; Actualmente, la cámara de visión frontal solo puede identificar las señales de límite de velocidad para el carril por el que transita el vehículo;

5 Las señales de límite de velocidad dispuestas en las bifurcaciones, las curvas y en las rampas de incorporación/salida;

6 Cambio de carril, etc.

IMPORTANTE

- En condiciones de iluminación escasa o mal tiempo, o si las señales de límite de velocidad son irregulares o están ocultas, es posible que la cámara no identifique todas las señales de límite de velocidad o que cometa errores de identificación (p.ej., identificar una señal de límite de peso como una señal de límite de velocidad, identificar la señal de velocidad mínima como señal de velocidad máxima, etc.).
- La cámara no puede identificar los textos proporcionados debajo de la señal de límite de velocidad, como Carril Auxiliar, 100 m Adelante, Zona Escolar, 7:00-10:00 , etc. La cámara identificará la señal de límite de velocidad con textos como una señal de límite de velocidad normal.
- Es posible que el sistema considere algunas operaciones bruscas y rápidas del conductor con la dirección un cambio de carril o un giro y, por consiguiente, que se borren las señales de límite de velocidad identificadas.

IMPORTANTE
• En caso de que las señales de límite de velocidad incluyan caracteres chinos o que una sola señal de límite de velocidad muestre múltiples señales, es posible que la cámara no identifique todas las señales de límite de velocidad o que realice una identificación errónea.

Asistencia de Mantenimiento de Carril

El sistema de asistencia de mantenimiento de carril es un sistema auxiliar, que puede proporcionar asistencia al conductor. NO elimina la responsabilidad de conducir de manera segura del conductor. Al optar por utilizar el sistema de asistencia de mantenimiento de carril, el conductor DEBE prestar atención en todo momento al entorno, sujetar el volante y estar preparado para realizar maniobras en cualquier momento. No mantener el control total del vehículo puede resultar en un accidente o lesiones personales.

El sistema de asistencia de salida de carril no siempre reconoce las líneas del carril o los bordillos. A veces, superficies de carretera en mal estado, ciertas estructuras viales o objetos pueden confundirse con líneas de carril o bordillos. Cuando se presenten dichas situaciones, el sistema de asistencia de salida de carril debe desactivarse de inmediato.

El interruptor del sistema de asistencia de mantenimiento de carril se encuentra en la pantalla de entretenimiento. El sistema se puede activar/desactivar utilizando la interfaz apropiada de Asistencia Inteligente al Conductor, donde se puede seleccionar el modo.

Alerta

El sistema detecta las líneas de carril por delante cuando se cumplen las siguientes condiciones de detección:

- La función está en estado ON;
- La velocidad del vehículo es superior a 37 mph (60 km/h);
- Las líneas del carril son claras y el sistema detecta al menos una línea de carril.

Cuando una rueda esté a punto de cruzar la línea de carril, o ya haya cruzado la línea, se proporcionarán las siguientes advertencias para avisar al conductor que tome medidas y mantenga la posición del vehículo entre las líneas de carril: La función se desactivará cuando la velocidad sea inferior a 33 mph (55 km/h).

Asistencia

El sistema utiliza la cámara de visión frontal para detectar las líneas de carril situadas por delante del vehículo. El sistema se activará cuando se cumplan las siguientes condiciones:

- La función está activada.
- La velocidad del vehículo supera los 60 km/h.
- Las marcas de carril están bien definidas y el sistema reconoce al menos una línea de carril.

Cuando una rueda esté próxima a cruzar la línea de carril, o ya lo haya hecho, el sistema emitirá advertencias para avisar al conductor que intente mantener el vehículo entre las líneas de carril, corrigiendo la dirección con el volante y mostrando un aviso simultáneamente. La función se cerrará automáticamente cuando la velocidad del vehículo baje de 55 km/h.

Permanencia en el carril de emergencia (ELK)

El sistema utiliza la cámara de visión frontal para detectar las líneas de carril, el bordillo y los carriles adyacentes del tráfico entrante por delante. El sistema se activará cuando se cumplan las siguientes condiciones de detección:

- La función está activada ON.
- La velocidad del vehículo supera los 60 km/h.
- Las marcas de carril están bien definidas y el sistema reconoce al menos una línea de carril.

Cuando una rueda esté a punto de cruzar la línea del carril o el bordillo, o el vehículo se aproxime al tráfico en sentido contrario en el carril adyacente, y exista una tendencia a la colisión, el sistema asistirá al conductor manteniendo el vehículo entre las líneas del carril o los bordillos, o evitando bruscamente mediante la aplicación de una intervención correctiva en la dirección y mostrando simultáneamente una indicación. La función se desactivará automáticamente cuando la velocidad del vehículo descienda por debajo de 55 km/h.

Si se han producido varias intervenciones en un determinado periodo de tiempo y el conductor no ha movido el volante durante las intervenciones, el sistema emitirá advertencias.

IMPORTANTE

- Cuando el número de carriles aumente o estos se fusionen, el conductor DEBE asumir el pleno control del vehículo.
- En zonas con condiciones de tráfico complicadas como cruces o intersecciones con tráfico denso, el conductor DEBE asumir el pleno control del vehículo.

El sistema de asistencia de salida de carril se verá afectado o no funcionará bajo las siguientes condiciones:

- El conductor activa el intermitente en dirección a la línea de carril que el vehículo está a punto de cruzar.
- Las luces de emergencia están activadas.
- El conductor pisa rápidamente el acelerador, realiza una maniobra de emergencia o pisa el freno bruscamente.
- El sistema detecta que el conductor no ha movido el volante durante un tiempo preestablecido (en el modo de asistencia o mantenimiento de carril de emergencia).
- Durante la intervención del sistema se opera el volante (en el modo de asistencia o mantenimiento del carril de emergencia).
- La línea de carril es demasiado fina, está dañada o mal definida.
- Bordillos irregulares o dañados.
- El vehículo se conduce por una curva con un pequeño radio de curvatura, la carretera es demasiado estrecha o ancha.

- El vehículo acaba de entrar en un tramo con líneas de carril o circula por un tramo sin líneas de carril.
- El vehículo cambia de carril o se inclina lateralmente demasiado rápido.
- La transmisión del vehículo no está en D.
- La velocidad del vehículo es inferior a 55 km/h, o es demasiado alta.
- El sistema de frenos antibloqueo (ABS) y el sistema de control de estabilidad (SCS) están activados.
- Fallos en el sistema de frenos antibloqueo (ABS), en el sistema de control de estabilidad (SCS) dinámico, en el sistema de dirección asistida eléctrica (EPS), etc.

Es recomendable apagar el sistema de asistencia de carril en las siguientes situaciones:

- Conducción de estilo o manera deportiva.
- Al conducir con malas condiciones meteorológicas.
- Al conducir sobre firmes abruptos o en mal estado.
- Al conducir por obras o carreteras en construcción.

Asistente de Colisión Frontal

El conductor continúa siendo el responsable de la seguridad de todo el proceso de conducción, aunque el vehículo esté equipado con asistencia de colisión frontal. El conductor DEBE prestar toda su atención y conducir con precaución. Como en todos los sistemas de asistencia al conductor, la asistencia de colisión frontal no puede prevenir accidentes ni evitar colisiones en todas las situaciones. El conductor DEBE mantener siempre el control para evitar accidentes o situaciones de emergencia.

El frenado de emergencia, aunque se produzca bajo el control del asistente de colisión frontal, puede ocasionar lesiones a los ocupantes. Por lo tanto, es preciso conducir con cuidado y que todos los ocupantes utilicen SIEMPRE los cinturones de seguridad.

Asegúrese de que el asistente de colisión frontal o el sistema de potencia del vehículo estén apagados al ser remolcado. Si el asistente de colisión frontal está habilitado cuando el vehículo está siendo remolcado, pueden surgir efectos adversos que afecten la seguridad de su vehículo, del vehículo de remolque y de las personas alrededor.

Para evitar la ocurrencia de accidentes, nunca ponga a prueba de manera especial las funciones del asistente de colisión frontal.

El interruptor de asistencia de colisión frontal se encuentra en la pantalla del sistema de infoentretenimiento. Ingrese a la interfaz correspondiente de asistencia de conducción para activar o desactivar el sistema (ON/OFF) y realizar la selección de modo.

Alerta

Cuando el sistema detecta que hay riesgo de colisión entre el vehículo y el vehículo que va adelante en el mismo carril, se proporcionarán advertencias para instar al conductor a reducir la velocidad a tiempo y mantener una distancia segura con respecto al vehículo que va delante.

Frenado Automático de Emergencia

Cuando el sistema detecta riesgo de colisión entre su vehículo y el que le precede, el sistema de frenos interviene automáticamente desacelerando el vehículo para evitar accidentes o mitigar los daños del choque. Si el vehículo frena y se detiene bajo el control del sistema, permanecerá en parada completa un breve tiempo. El conductor recuperará entonces el pleno control del vehículo.

El sistema solo ralentiza el vehículo automáticamente si se cumplen las siguientes condiciones:

- El sistema de control de estabilidad dinámico (SCS) y el sistema de control de tracción (TCS) están activados y no presentan fallos.
- La transmisión está en D o N.
- Los airbags no están desplegados.

Nota: En algunos casos, es posible que el conductor no haya anticipado ninguna intervención de frenado y no desee aplicar los frenos mientras el asistente de colisión frontal está frenando con fuerza. El conductor puede cancelar temporalmente esta operación pisando con fuerza el pedal del acelerador después de asegurarse de que es seguro hacerlo.

La operación del sistema de asistencia de colisión frontal puede verse afectada si:

- El vehículo precedente se aproxima de frente, cruza la intersección o se salta la cola rápidamente a corta distancia;
- El vehículo precedente no respeta las normas de conducción y estacionamiento (como circular sobre las líneas de carril);
- El vehículo precedente no se encuentra en el mismo carril que el suyo o queda parcialmente oculto;
- Delante circula un vehículo anómalo (modificado o de forma atípica);

- El vehículo precedente es un vehículo con el chasis más elevado;
- El vehículo precedente es grande y les separa muy poca distancia (como un tractor, remolque, vehículo de remolque, mud truck, camión de saneamiento, camión de riego, etc.);
- El vehículo precedente es un transporte no usual (como un caballo, carro, carruaje, etc.);
- El sistema detecta el lateral de un vehículo;
- El contorno del vehículo precedente no está definido (debido al agua pulverizada por las ruedas del vehículo delantero y de los vehículos circundantes);
- El vehículo precedente no tiene luces traseras o están ocultas al circular de noche o por un túnel;
- Las luces traseras del vehículo precedente son todas bandas LED u otro tipo de bombillas coloreadas personalizadas;
- Las farolas son inconsistentes o parpadean al circular de noche;
- El peatón no se encuentra directamente delante del vehículo o no es plenamente visible;
- El peatón no se encuentra erguido o es un niño de corta estatura;
- Hay un grupo de peatones delante del vehículo a la sombra o en la oscuridad;
- Hay animales delante del vehículo;
- El sistema detecta obstáculos sobre el terreno con una forma especial (como controles de carretera, bolardos, bandas, piedras de gran tamaño u otros objetos dispersos) delante del vehículo;
- Se detectan objetos como señales, guardarraíles, puentes, edificaciones u otro tipo de objetos delante del vehículo;
- El vehículo circula por una carretera en ladera, secciones de puente superior e inferior o curvas cerradas;
- La transmisión del vehículo está en R;
- El vehículo está frenando o acelerando rápidamente.

Sistema de Asistencia de Conducción Trasera

Descripción general del sistema

La función de asistencia trasera al conductor tan solo es una ayuda, NO un sustituto de la atención del conductor. El conductor debe mantener el control en todo momento, analizar el entorno y respetar la seguridad al volante.

Las capacidades de reconocimiento efectivo de los sensores traseros pueden verse limitadas por objetos como edificios en los bordes de la carretera, guardarraíles, cambios en el ángulo de inclinación del vehículo debido a cargas pesadas, condiciones de la carretera como curvas o resaltes o por condiciones meteorológicas como nieve, hielo, etc. Cualquiera de los elementos anteriores puede activar una falsa alarma.

Es posible que el sistema de asistencia trasera al conductor no pueda proporcionar la advertencia adecuada ante vehículos que se aproximan muy rápido ni operar correctamente en curvas cerradas.

El sistema de asistencia trasera al conductor no funciona correctamente cuando se tira de un remolque o de una caravana.

El funcionamiento correcto de los sensores de los radares se ve comprometido si están desalineados por daños accidentales. Esto podría ocasionar el apagado automático del sistema.

No pegue ningún objeto en la luz de alarma para evitar afectar la función de alarma del sistema.

Para garantizar el correcto funcionamiento de los sensores del radar, el parachoques trasero debe mantenerse libre de hielo y nieve y no debe cubrirse.

El uso de pintura o materiales no recomendados en las reparaciones del parachoques trasero podría afectar negativamente al funcionamiento de los sensores traseros. Emplee únicamente materiales recomendados.

Activación/desactivación de las funciones del sistema

La función del sistema de asistencia de conducción trasera y los interruptores de los subsistemas se pueden acceder a través de la pantalla del sistema de infoentretenimiento. Seleccione ON/OFF para activar/desactivar el sistema.

Nota: La velocidad del vehículo proporcionada en la descripción de la función del sistema es solo para su referencia.

Nota: Algunos modelos están equipados con modo de remolque. Cuando el modo de remolque está activo, el sistema de ayuda al aparcamiento y el sistema de asistencia de conducción trasera se desactivarán, sujeto al vehículo real.

Asistente de seguridad en zona ciega

Detección de puntos ciegos

Asistente de seguridad en zona ciega consta de dos funciones del asistente de seguridad activas: Detección de Puntos Ciegos (BSD) y Asistente de Cambio de Carril (LCA), los cuales están diseñados para alertar al conductor sobre vehículos que pueden estar ocultos o no visibles desde su punto de vista al realizar una maniobra.

Detección de Punto Ciego (BSD) alerta de los vehículos en el punto ciego del vehículo (1 como se muestra), Asistente de Cambio de Carril (LCA) alerta de los vehículos que se aproximan rápidamente por el carril adyacente izquierdo o derecho (2 como se muestra).

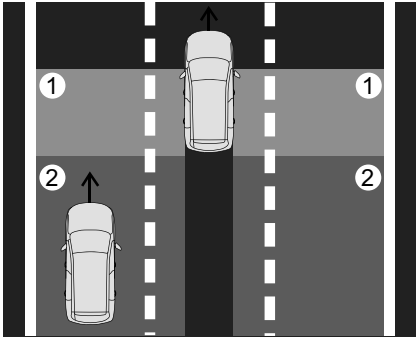

Modo de alarma

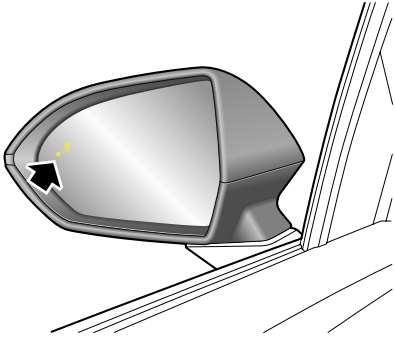

Si el sistema detecta que hay un vehículo en la zona ciega del espejo retrovisor exterior o que un vehículo se acerca por detrás en el carril adyacente al conducir (la velocidad del vehículo supera los 15 km/h), se ilumina el testigo de aviso del lado correspondiente. Si se enciende el indicador luminoso del mismo lado en este momento, el testigo de aviso parpadea para indicar al conductor que es peligroso seguir cambiando de carril.

Nota: Los testigos de aviso no se encenderán cuando la velocidad del vehículo sea muy superior al adelantamiento del vehículo a motor en la zona ciega.

Alerta de Tráfico Cruzado Trasero

Funciones de la Alerta de Tráfico Cruzado Trasero

Al dar marcha atrás, la Alerta de Tráfico Cruzado Trasero (RCTA) monitorea los vehículos que se aproximan por la izquierda/derecha trasera utilizando sensores y emite una alarma cuando el vehículo está en riesgo.

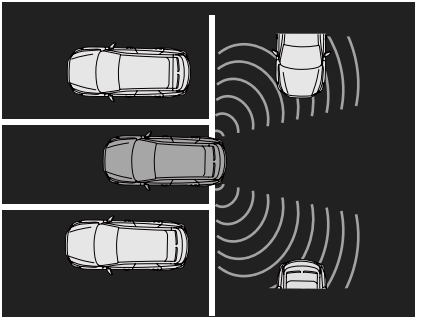

Modo de Alarma

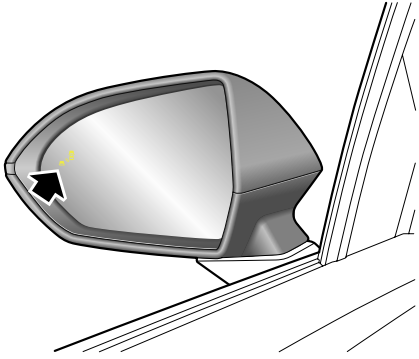

Si hay algún riesgo al usar la marcha atrás, se enciende el testigo de aviso del lado correspondiente y se muestra un triángulo de advertencia en la pantalla de infoentretenimiento.

Ayuda de estacionamiento con Sensor Ultrasónico

¡El propósito del sistema de asistencia de estacionamiento es solo asistir al conductor durante el estacionamiento! Los sensores ultrasónicos pueden no ser capaces de detectar ciertos tipos de obstáculos, por ejemplo, postes estrechos, objetos pequeños cerca del suelo, objetos por encima de la puerta trasera y algunos objetos con superficies no reflectantes.

Mantenga los sensores ultrasónicos limpios de suciedad, hielo y nieve. La acumulación de residuos en la superficie de un sensor ultrasónico puede afectar a su rendimiento. Al lavar el coche, evite apuntar chorros de agua a alta presión directamente a los sensores ultrasónicos desde una distancia demasiado corta.

Ayuda al estacionamiento trasero

Los sensores ultrasónicos en el parachoques trasero monitorean el área detrás del vehículo para buscar obstáculos. Si se detecta un obstáculo, el sistema calculará su distancia desde la parte trasera del vehículo y comunica el mensaje al conductor mediante señales acústicas de advertencia.

Nota: El sistema PDC y el sistema de asistencia al conductor en marcha atrás no están disponibles cuando se activa el modo de remolque.

Operación del sistema de ayuda al estacionamiento

Ayuda al estacionamiento trasero

El sistema de ayuda para estacionamiento trasero se activa automáticamente cuando el R se selecciona la marcha; y cuando se mueve fuera de la R al engranar, el sistema se apagará inmediatamente. Un breve pitido es emitido por la ayuda de estacionamiento después de seleccionar R engranaje para indicar que el sistema está funcionando normalmente. Si se detecta un obstáculo en la parte trasera, el sistema advertirá al conductor con alarmas de aviso.

Nota: Si al seleccionar la marcha R se emite un sonido más largo y agudo durante 3 segundos, esto indica una falla en el sistema. En este caso, busque asistencia de su Reparador Autorizado MG..

Ayuda al estacionamiento trasero

Con la función de ayuda al estacionamiento activada, si se detecta un obstáculo, se emiten avisos acústicos en distintas frecuencias (puede haber zonas ciegas).

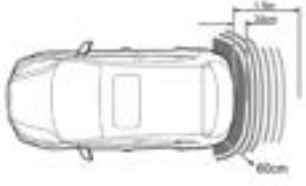

- Si un obstáculo se encuentra a menos de 1,5 m de distancia de la parte trasera o a menos de 0,6 m de distancia de la esquina, comienza el sonido de advertencia. A medida que el coche se acerca al obstáculo, los sonidos de advertencia se transmiten con mayor rapidez.
- Una vez que el obstáculo se encuentre dentro de un rango de 0.3 m del parachoques trasero, los sonidos de advertencia se fusionarán en una señal acústica continua.

Cámara de Estacionamiento

¡El sistema de cámara de estacionamiento solo sirve como una función auxiliar al aparcar el vehículo! El campo de visión de la cámara es limitado y no puede detectar obstáculos fuera del campo de visión.

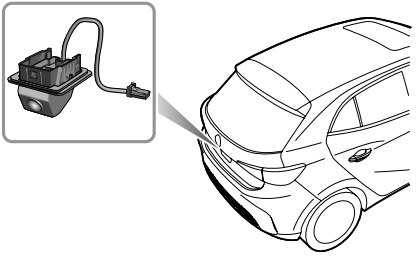

Algunos modelos cuentan con una cámara de estacionamiento trasera instalada entre las lámparas de la placa de matrícula trasera.

Cuando se selecciona la marcha R , la cámara mostrará una imagen de lo que se encuentra inmediatamente detrás del vehículo. Esta imagen se mostrará en la pantalla del sistema de entretenimiento.

Sistema de Vista de 360 Grados Around View*

El propósito del 360 sistema de vista periférica es asistir al conductor durante el estacionamiento. Las cámaras tienen un campo de visión limitado y no pueden detectar obstrucciones fuera del campo de visión.

Aunque el sistema de infoentretenimiento puede proporcionar imágenes del entorno del vehículo, por su seguridad, no deje de prestar atención a las condiciones reales de la carretera.

Con el sistema de vista periférica 360 activado, la interfaz de la pantalla de entretenimiento mostrará una vista 360 alrededor del vehículo para facilitar la observación del entorno circundante y hacer el ambiente de conducción mucho más seguro. Puede tocar botones en la pantalla para ver imágenes desde diferentes perspectivas alrededor del vehículo.

Puede ingresar al sistema de vista periférica 360 utilizando las siguientes operaciones:

- Seleccione la marcha R.
- Haga clic en el ícono 360 .
- Utilizando la interfaz de “Ajuste” para seleccionar el cambio al activar los intermitentes a baja velocidad, el sistema de vista periférica 360 se abrirá automáticamente cuando se activen los intermitentes a baja velocidad y se cerrará al desactivarlos.
- Después de configurar el botón de acceso directo en el lado izquierdo del volante para la función 360, presione este botón.

En la interfaz de la pantalla del sistema de vista periférica 360, seleccione el icono de configuración para activar los ajustes personales para las funciones del sistema.

Nota: Al colocar la perilla de control de cambio en D , el sistema de visión 360 alrededor se inhibe a velocidades iguales o superiores a 10 mph/ (15 km/h)

Sistema de Monitoreo Indirecto de Fatiga del Conductor

El conductor siempre debe estar seguro de que su estado físico es apropiado para la conducción, aunque el vehículo esté equipado con un sistema indirecto de recordatorio de la fatiga del conductor. NUNCA conduzca el vehículo si se encuentra fatigado.

El sistema indirecto de recordatorio de fatiga del conductor no puede siempre identificar con precisión el nivel de fatiga del conductor. Calcula el nivel de fatiga a través del estado de operación del conductor en lugar de monitorear las características físicas reales del conductor, como la distracción, y no puede proporcionar un recordatorio de emergencia al conductor que acaba de caer en fatiga.

El sistema de advertencia de atención del conductor calcula el nivel de fatiga del mismo comparando información tal como la velocidad del vehículo y el ángulo del volante con datos básicos obtenidos a partir de estadísticas de datos masivos. El sistema comparará de forma constante el nivel de fatiga calculado con el estado operativo actual del conductor. Si el sistema reconoce que el conductor ya se encuentra en un estado de fatiga, se emitirá una advertencia.

Cuando el sistema recordatorio de fatiga del conductor indirecto está activado, la velocidad del vehículo supera 37 millas por hora 60 km/h. Cuando el conductor realiza las siguientes operaciones, el sistema dejará de monitorear el nivel de fatiga del conductor:

1 El conductor se quita el cinturón de seguridad y abre la puerta del conductor;

2 El tiempo de parada supera los 15 minutos;

3 El sistema de alimentación eléctrica está apagado.

Configuración del Sistema

Después de que el vehículo arranca, el sistema de recordatorio indirecto de fatiga del conductor está habilitado por defecto, y se puede desactivar/activar y ajustar la sensibilidad en la pantalla de entretenimiento.

Nota: El sistema indirecto de recordatorio de fatiga del conductor no se activa fácilmente cuando los vehículos pasan por tramos de carretera de baja calidad, curvas continuas o secciones con un alto número de semáforos.

Respuesta a Emergencias en Carretera

Hazard Warning Devices 247

Emergency Starting 249

Llamada de emergencia 252

Vehicle Recovery 254

Tyre Repair 257

Dispositivos de Advertencia de Peligro

Triángulo de advertencia

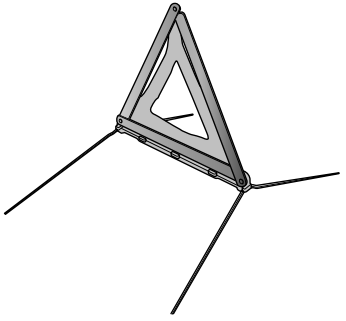

El triángulo de advertencia se guarda en el maletero.

Si tiene que detener su coche en la carretera en caso de emergencia, debe colocar un triángulo de advertencia aproximadamente 50 ~ 150 metros detrás del coche, si es posible, y presionar el botón de las luces de advertencia de peligro para advertir a otros usuarios de la vía de su posición.

Arranque de emergencia

No intente NUNCA arrancar el vehículo empujando o tirando de él.

Asegúrese de que ambas baterías tengan la misma tensión nominal (12 voltios) y que las pinzas de arranque estén aprobadas para su uso con 12 voltios en baterías de vehículo.

Asegúrese de que no se producen chispas ni hay llamas cerca del compartimento delantero.

Asegúrese de que los cables de arranque están bien conectados y no se tocan entre ellos, ni tocan otras piezas móviles, ya que se podrían producir chispas, lo que podría provocar una explosión o un incendio.

En caso de batería baja, el vehículo puede arrancarse utilizando un cable de arranque para conectar la batería de otro vehículo o para conectar la batería de forma externa.

En caso de que sea posible abrir el portón trasero del vehículo averiado (B), por favor, dé prioridad siempre al terminal positivo como punto de conexión positivo. Si no se puede abrir el portón, abra la caja de fusibles del compartimento delantero. El terminal que se muestra en la figura a continuación puede utilizarse como punto de conexión positivo.

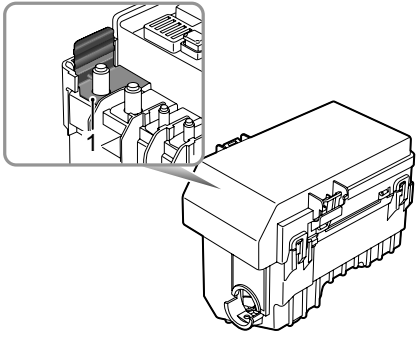

1 Punto de Conexión Positivo

Apague la energía del vehículo y todos los electrodomésticos del mismo, luego siga las instrucciones a continuación:

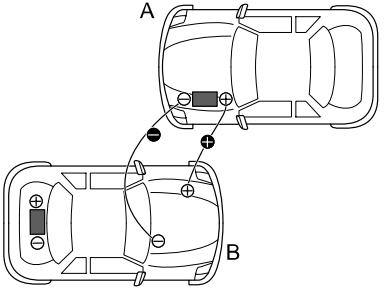

1 Conecte el cable auxiliar rojo al terminal positivo (+) + terminal positivo de la batería donante A al punto de conexión positivo en el vehículo averiado B Conecte el cable auxiliar negro al polo negativo (-) - terminal positivo de la batería donante A a un buen punto de masa (La figura siguiente) en el vehículo averiado (B y trate de mantenerlo bien alejado de la batería y evite las líneas de combustible y de freno.

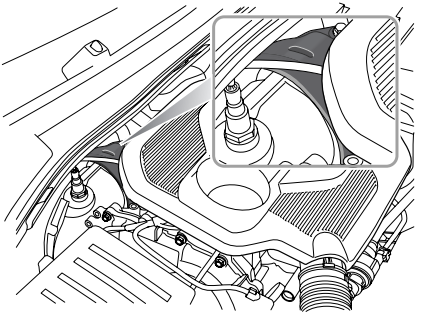

2 Arranque el vehículo donante y déjelo al ralentí durante varios minutos.

3 Arranque el vehículo averiado. Si el vehículo averiado no arranca después de varios intentos, puede que necesite ser reparado. Por favor, contacte con un Reparador Autorizado de MG para asistencia.

4 Una vez que ambos vehículos hayan arrancado con normalidad, apague la energía del vehículo donante.

5 Desconecte las pinzas de arranque. La desconexión de las pinzas de arranque debe ser una reversión exacta del procedimiento utilizado para conectarlas, es decir, desconecte el cable NEGRO negativo del punto de masa en el vehículo inoperativo PRIMERO.

IMPORTANTE
NO active ningún aparato eléctrico en el vehículo inoperativo hasta no haber desconectado las pinzas de arranque.

Nota: Se recomienda apagar las luces, el aire acondicionado y otros aparatos eléctricos después de arrancar el vehículo con pérdida de energía, y mantener el vehículo en funcionamiento durante 1~2 horas para restaurar la energía de la batería. Si la batería está completamente cargada y el vehículo no arranca, por favor contacte con un Reparador Autorizado de MG para servicio.

Llamada de emergencia

En un accidente, el eCall – SOS Asistencia de Emergencia de su vehículo puede activarse manualmente o, en casos graves, automáticamente al ser detectado por los sensores del vehículo. El servicio eCall es un servicio público de interés general y es accesible sin costo alguno. El centro de llamadas de emergencia establecerá comunicación verbal con los ocupantes del vehículo para entender la magnitud de la emergencia y el nivel de asistencia necesario. Intentará enviar el siguiente mensaje de información del vehículo al centro de llamadas de emergencia. Los servicios de emergencia apropiados serán enviados a la ubicación actual del vehículo si se conoce.

- Hora actual, ubicación y dirección de desplazamiento-Vehicle Type
- Tipo de vehículo
- Número de identificación del vehículo (VIN)
- Si la llamada se realizó automática o manualmente
- Categoría del vehículo

Este sistema asegurará que sus datos personales estén protegidos de manera segura. Está diseñado para que no sean rastreables y sistemas externos no puedan obtener acceso. Cuando se active el eCall, el sistema transmitirá la información de los datos únicamente a los puntos de atención de seguridad pública relevantes designados por las autoridades públicas del país en cuyo territorio se encuentren, los cuales recibirán y procesarán su solicitud de llamada de emergencia. El sistema mantendrá los datos localmente durante 13 horas después de la activación.

Tendrá derecho de acceso a la información almacenada en este sistema, y de solicitud de rectificación, borrado o bloqueo de los datos que no cumplan con los requisitos de las normas. Si considera que se han infringido sus datos personales, tendrá derecho a reclamar a las autoridades de protección de datos competentes.

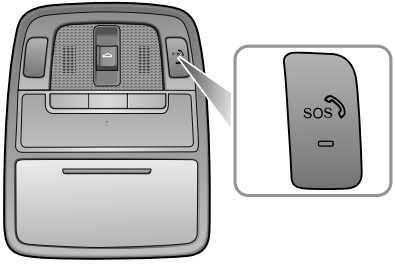

Para la activación manual, pulse y suelte el botón SOS de la consola superior durante aproximadamente 1 segundo para activar la llamada a los servicios de emergencia. Escuchará un aviso sonoro al activarse la función eCall y el reproductor del sistema de entretenimiento y el centro de mensajes del vehículo mostrarán un mensaje. El reproductor del sistema de entretenimiento permanecerá silenciado mientras la llamada de los servicios de emergencia esté activa. Las llamadas a los servicios de emergencia activadas manualmente pueden cancelarse pulsando y soltando de nuevo el botón SOS en un plazo de 5 segundos desde la pulsación inicial, y los mensajes se eliminarán.

El sistema de llamada de los servicios de emergencia (eCall) realizará un autodiagnóstico al encenderse el vehículo. Durante el autodiagnóstico, el indicador de estado LED de la llamada de los servicios de emergencia (eCall) del botón SOS parpadeará rápidamente hasta completarse. El indicador de estado LED se ilumina de forma constante si no hay fallos del sistema. El indicador de estado LED se apagará o parpadeará lentamente si se detecta un fallo. Los fallos detectados durante el autodiagnóstico se reflejarán en el centro de mensajes del vehículo.

Nota: El funcionamiento de eCall - SOS Emergency Assistance depende de la cobertura celular y puede verse afectado por interrupciones de señal o baja intensidad de la señal.

Nota: La función de llamada a los servicios de emergencia automática (eCall) puede desactivarse si así lo solicita a un Reparador autorizado de MG local.

Nota: Se recomienda encarecidamente no desactivar la función eCall; cualquier acción solicitada por el propietario debe estar acompañada de una solicitud firmada.

Recuperación de Vehículos

Vehículo de Remolque

No remolque el vehículo con alguna de las ruedas motrices en contacto con la superficie de la carretera, esto evitará daños en la transmisión del motor eléctrico. Si es necesario empujar el vehículo en algunos casos, la velocidad debe ser menor de 5 km/h y la duración debe ser menor de 3 minutos.

Al empujar o remolcar el vehículo con el gancho de remolque, el conductor no puede operar en el vehículo. El cinturón de seguridad del conductor debe insertarse en la hebilla y mantenerse en este estado, y la palanca de cambios debe girarse a N simultáneamente, de lo contrario, el vehículo puede resultar dañado.

Gancho de remoque

No utilice una cuerda de remolque que esté retorcida, de lo contrario, el gancho de remolque podría desenroscarse.

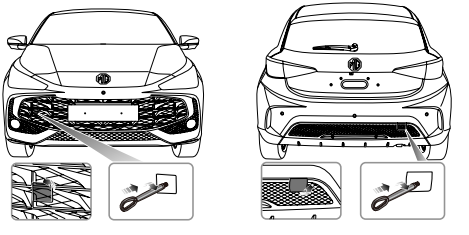

El gancho de remolque se encuentra en el juego de herramientas. El juego de herramientas está ubicado debajo de la alfombra del maletero. Para colocar el gancho de remolque, retire la pequeña tapa del parachoques. Al retirarla, agarre la protuberancia inferior derecha para abrir la pequeña tapa delantera, y haga palanca en la pequeña tapa trasera en la dirección que muestra la figura para abrirla. Luego, enrosque el gancho de remolque a través del pequeño orificio en el orificio roscado del larguero del

parachoques (ver ilustración). ¡Asegúrese de que el gancho de remolque esté completamente apretado!

Este modelo de vehículo no tiene función de remolque trasero.

Nota: La pequeña tapa retirada está asegurada al parachoques por un cordón de plástico.

Ambos puntos de remolque están destinados para ser utilizados por especialistas cualificados en recuperación para asistir en el rescate de su vehículo cuando ocurra una avería o accidente. Sin embargo, no están diseñados para remolcar otros vehículos. El vehículo puede ser remolcado utilizando una cuerda de remolque, pero se recomienda el uso de una barra de remolque.

Remolcado por asistencia en carretera

Al remolcar un vehículo, está prohibido que el vehículo de remolque arranque de repente o acelere bruscamente para evitar daños al vehículo.

Remolcado suspendido

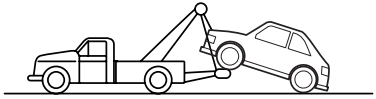

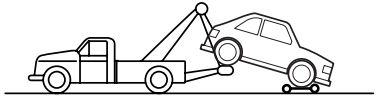

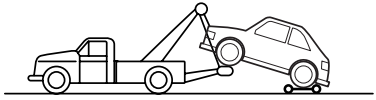

El remolque suspendido es el mejor método para recuperar un vehículo que necesita ser remolcado. Las ruedas motrices deben estar suspendidas sobre el suelo, o la transmisión podría dañarse. Y suelte el freno de estacionamiento, encienda la luz de advertencia de peligro, sin dejar

ningún pasajero en el vehículo. Si remolca el vehículo con las ruedas traseras en el suelo, por favor suelte el freno de estacionamiento simultáneamente.

Vehículo de Remolque

Si su vehículo necesita ser remolcado, se recomienda un transportador especial. Asegure el vehículo en el transportador de la siguiente manera:

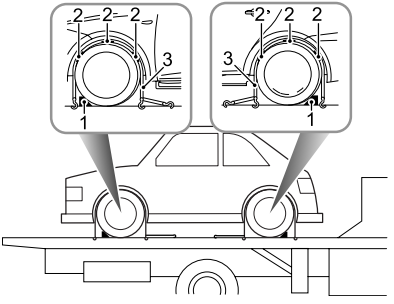

1 Accione el freno de estacionamiento y coloque en P la transmisión.

2 Disponga las cuñas (1) como se indica, y a continuación, coloque los bloques de goma antideslizantes (2) alrededor de la circunferencia del neumático.

3 Coloque las bandas de fijación (3) alrededor de las ruedas y asegúrelas al remolque. Apriete las bandas hasta que el vehículo quede sujeto de forma segura.

Reparación de neumáticos

Identificación de la herramienta (se incluye la herramienta de reparación de neumáticos)

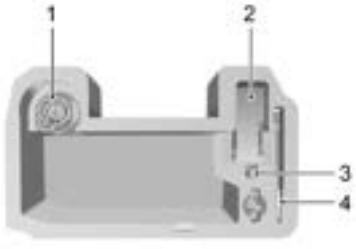

1 Fluido de reparación

2 Bomba de aire eléctrica

3 Herramienta de extracción de cabezas de pernos de rueda

4 Gancho de remolque

Reparación de neumáticos

1 Retire la etiqueta de la parte inferior del depósito de fluido de reparación y péguela al volante para recordar al conductor que no debe superar los 80 km/h.

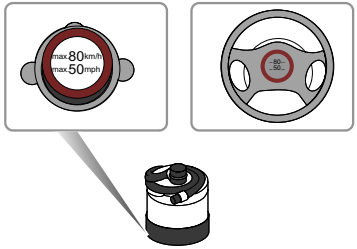

2 Conecte la manguera de aire de la bomba de aire eléctrica al depósito de líquido de reparación. Invierta el depósito de líquido de reparación en la ranura de la bomba de aire eléctrica. Retire la tapa del polvo de la válvula del neumático dañado y conecte el conector de la manguera del depósito de líquido de reparación a la válvula del neumático. Asegúrese de que el interruptor de encendido de la bomba de aire

eléctrica esté apagado (es decir, presione " o conecte el enchufe de la bomba de aire eléctrica a 12 Enchufe el conector en el tomacorriente de V y encienda el sistema de alimentación del vehículo.

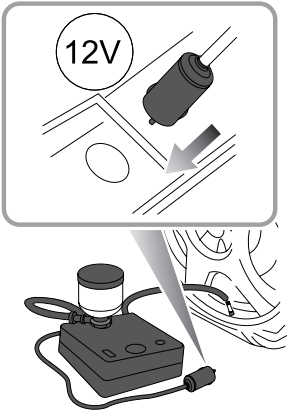

Nota: Para evitar la sobredescarga de la batería, por favor arranque el vehículo.

3 Encienda el interruptor de la bomba de aire eléctrica (es decir, presione " - "), para comenzar a bombear sellador en el neumático. El depósito de líquido de reparación se vaciará después de aproximadamente 30 segundos. El neumático debería alcanzar la presión especificada en un plazo de 5 o 10 minutos.

Nota: Cuando el manómetro de la bomba de aire comience a funcionar, puede indicar brevemente hasta 600 kPa (es decir, 6 bares), luego la presión vuelve a la normalidad.

4 Cuando se alcance la presión requerida, apague la bomba de aire eléctrica (es decir, pulse " O ").

Nota: Si el neumático no alcanza la presión especificada en 10 minutos, retire el kit de reparación de neumáticos y mueva el vehículo una distancia equivalente a una revolución del neumático antes de cargar el neumático; si el neumático aún no puede alcanzar la presión especificada, indica que el neumático está gravemente dañado y no es reparable, por favor busque un Reparador Autorizado para el servicio.

Nota: La operación consecutiva de la bomba de aire eléctrica durante más de 10 minutos puede provocar daños en su motor debido al sobrecalentamiento.

5 Retire el depósito de líquido de reparación de la ranura y desconecte el tubo del depósito del líquido de la válvula del neumático. Luego retire el enchufe de la bomba de aire eléctrica del 12V toma de corriente y devuelva el kit de reparación de neumáticos al maletero.

6 Por favor, conduzca el coche dentro de 1 minuto tras completar las operaciones anteriores para permitir que el sellante se distribuya de manera uniforme en el neumático, mientras que la velocidad del vehículo no deberá exceder 80 km/h y la distancia recorrida no debe superar 5 km. Luego busque un lugar seguro para detenerse y vuelva a comprobar la presión del neumático.

Si la presión del neumático es inferior a 80 kPa (0.8 bar), indica que el neumático está gravemente dañado e irreparable, por favor contacte a un Reparador Autorizado de Vehículos de Nueva Energía de SAIC para su reparación.

Si la presión del neumático está entre 80 kPa (0,8 bar) y la presión especificada, infle el neumático con la bomba de aire eléctrica hasta que alcance la presión especificada. Repita el paso 6 .

Si la presión de los neumáticos es igual a la presión especificada, puede continuar conduciendo, pero la velocidad del vehículo no debe exceder 80 km/h, y la distancia de conducción no debe exceder 200 km.

Nota: El kit de reparación de neumáticos solo es adecuado para daños en los neumáticos causados por perforaciones de hasta 6 mm de diámetro y solo puede reparar las áreas de la banda de rodadura y el hombro, como se muestra en las Figuras A y B .

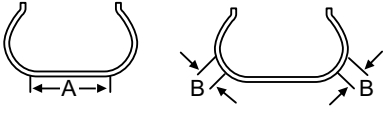

Mantenimiento

Limpieza y Cuidado 261
Paquete de baterías de alta tensión 266
Capó 268
Compartimento del motor 270
Aceite de Motor 271
Convertidor Catalítico 274
Sistema de refrigeración 276
Freno 278
Reemplazo de fusible 280
Batería de 12V 288
Reemplazo de bombilla 290
Lavadora 299
Limpiaparabrisas 302
Neumáticos 305
Limpieza y Cuidado 311

Instrucciones de mantenimiento

Mantenimiento Regular

La seguridad, fiabilidad y rendimiento de su vehículo dependerán en parte de lo bien que se mantenga. Debe asegurarse de que el mantenimiento se realice cuando sea necesario y de acuerdo con la información contenida en el Manual de Garantía y Mantenimiento.

Trabajos de servicio

Para obtener información sobre el próximo servicio, consulte "Centro de Mensajes" en la sección "Instrumentos y Controles" o la información relacionada con el sistema de entretenimiento. Después de completar cada servicio, la pantalla del próximo servicio será reiniciada por su Reparador Autorizado MG.

Nota: Si no se realiza el mantenimiento (o la pantalla no es reiniciada por un Reparador Autorizado MG después del mantenimiento), la pantalla de mantenimiento no podrá proporcionar información correcta.

Historial de Servicio

Después de cada servicio, siempre pida a su Concesionario Autorizado MG que registre el servicio.

Fluido

Utilice únicamente los fluidos recomendados y certificados por MG Motor. Consulte "Líquidos y capacidades recomendados" en la sección "Datos técnicos".

IMPORTANTE
Utilizar líquidos o aditivos que no estén recomendados para este vehículo puede dañar los componentes o dispositivos; por favor, consulte a un Reparador Autorizado MG para obtener más detalles.

Control de Emisiones

Su vehículo está equipado con dispositivos de control de emisiones de escape y evaporación diseñados para cumplir con requisitos legales y territoriales específicos. Una configuración incorrecta del motor puede afectar negativamente las emisiones de escape, el rendimiento del motor y el consumo de combustible, así como causar altas temperaturas, lo que podría resultar en daños a los convertidores catalíticos y al motor.

IMPORTANTE
Debe tener en cuenta que la sustitución, modificación o manipulación no autorizada de este equipo por parte de un propietario o reparador de vehículos motorizados podría resultar en que la garantía del fabricante se considere inválida. Además, no se debe realizar ningún ajuste a la configuración del motor. De lo contrario, los índices de emisión del vehículo podrían verse afectados.

Mantenimiento del usuario

Toda caída significativa o brusca de los niveles de los fluidos o desgaste irregular de los neumáticos debe comunicarse sin demora a un reparador MG autorizado.

Además del mantenimiento de rutina mencionado anteriormente, se deben realizar algunas comprobaciones simples con más frecuencia.

Comprobación diaria

- Funcionamiento de las luces, bocina, limpiaparabrisas, lavaparabrisas y luces de advertencia.
- Funcionamiento de los cinturones de seguridad y los frenos.
- Comprobar la presencia de gotas de líquidos bajo el vehículo que pudieran ser indicativas de fugas.
- Comprobar el aspecto de los neumáticos.

Comprobación semanal

- Nivel del aceite del motor.
- Nivel de refrigerante.
- Nivel del líquido de frenos.

- Nivel del líquido del lavaparabrisas.
- Presión de los neumáticos.
- Accionar el aire acondicionado.

Nota: Es necesario comprobar el nivel de aceite del motor con mayor frecuencia si el coche se conduce durante períodos prolongados a altas velocidades.

Condiciones Especiales de Operación

Si su vehículo se utiliza con frecuencia en condiciones de polvo, o se opera en climas extremos donde las temperaturas ambiente muy bajas o muy altas son normales, puede ser necesario prestar mayor atención a los requisitos de mantenimiento. Necesita llevar a cabo operaciones especiales de mantenimiento (consulte el Manual de Garantía y Mantenimiento) o contactar con un Reparador Autorizado MG.

Seguridad en el garaje

Es posible que los ventiladores de enfriamiento se activen después de apagar el motor y continúen funcionando durante varios minutos. Manténgase alejado de todos los ventiladores mientras trabaja en el compartimento del motor.

Si tiene que realizar trabajos de mantenimiento, respete las siguientes precauciones de seguridad en todo momento:

- Mantenga sus manos y ropa alejadas de las correas y poleas de transmisión.
- Si el vehículo ha circulado recientemente, NO TOQUE los componentes del sistema de escape y refrigeración hasta que el motor se haya enfriado.
- NO TOQUE los cables ni los componentes eléctricos mientras el motor esté en funcionamiento, o con el interruptor de arranque activado.
- NUNCA deje el motor funcionando en un área sin ventilación - los gases de escape son extremadamente peligrosos y venenosos.
- NO trabaje debajo del vehículo con un gato como único medio de soporte.

- Asegúrese de que las chispas y luces al descubierto estén lejos del compartimento del motor.
- Utilice guantes e indumentaria de protección.
- Retírese relojes y joyas antes de trabajar en el compartimento del motor.
- NO permita que herramientas o partes metálicas del vehículo entren en contacto con los cables o terminales de la batería.

Fluidos Tóxicos

Los fluidos empleados en los vehículos a motor son venenosos y no deben ingerirse ni entrar en contacto con heridas abiertas. Estos incluyen: ácido de batería, refrigerante, líquido de frenos, combustible, aceite de motor y líquido limpiaparabrisas.

Por su propia seguridad, lea y obedezca SIEMPRE todas las instrucciones en etiquetas y recipientes.

Aceite de Motor Usado

El contacto prolongado con el aceite de motor puede causar trastornos graves en la piel, como dermatitis y cáncer de piel. Lávese a fondo después del contacto. El aceite de motor usado debe ser desechado correctamente. La eliminación incorrecta puede representar una amenaza para el medio ambiente.

Paquete de baterías de alta tensión

Precauciones y condiciones restringidas de uso de la batería

Si el vehículo no va a ser utilizado, estacionado o almacenado durante un largo periodo de tiempo, es necesario utilizar el vehículo al menos una vez cada dos meses por más de 30 minutos cada vez (la carga de la batería de alto voltaje debe mantenerse al 50% (o 4 está estrictamente prohibido estacionar el paquete de baterías de alto voltaje por más de 7 días si la potencia del paquete de baterías de alto voltaje es baja, el incumplimiento de estas pautas puede afectar la garantía de la batería de alto voltaje.

NO intente desmontar la batería ni ninguno de los componentes de alta tensión, ya que ES PELIGROSO. Cualquier signo de desmontaje o daños provocados por un intento de desmontaje invalidará la garantía.

1 NO estacione el vehículo en condiciones donde la temperatura ambiente supere los 45°C durante más de 15 días. Esto afectará al rendimiento y a la vida útil de la batería de alta tensión.

2 Para mejorar la extensión de la vida útil del paquete de baterías de alta tensión, se recomienda utilizar el vehículo al menos una vez al mes durante más de 30 minutos cada vez para facilitar que el vehículo cargue y mantenga el paquete de baterías de alta tensión.

3 Cuando el vehículo se utiliza por primera vez o después de un largo período de almacenamiento, es posible que el SOC mostrado en el cuadro de instrumentos no sea preciso. Se recomienda conducir a una velocidad baja de 19~30 mph (30~50 km/h) durante 20~30 minutos antes del uso normal.

4 El sistema de refrigeración del paquete de baterías de alta tensión está equipado con un elemento de filtro de aire, por favor reemplácelo según el calendario de mantenimiento del fabricante.

5 En caso de accidente, daños en la batería de alta tensión o en cualquiera de sus componentes relacionados, o cualquier reparación realizada en el sistema de alta tensión, el vehículo debe ser inspeccionado por

personal cualificado en un Reparador Autorizado MG.

6 En caso de accidente o reparación de la carrocería, consulte al personal cualificado de un reparador MG autorizado. La reparación podría exigir el aislamiento de la batería de alta tensión o el desmontaje de componentes específicos HV.

IMPORTANTE
Solo pueden trabajar en los sistemas y componentes de alta tensión de este vehículo miembros del personal cualificados y con formación específica. Queda estrictamente prohibido desmontar cualquiera de estos sistemas o componentes.

Capó

Apertura del capó

NO circule con el capó sin cerrar o entreabierto retenido únicamente por el cierre de seguridad.

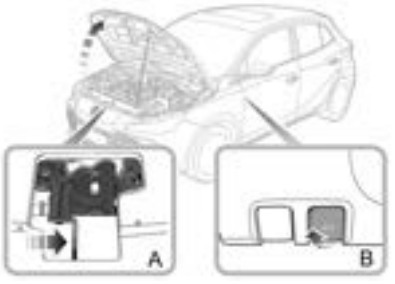

1 Tire de la manija de liberación del capó (B) desde el interior del vehículo.

2 Desplace la palanca de liberación del cierre de seguridad en el cuerpo del bloqueo del capó en la dirección de la flecha (A) para liberar el cierre de seguridad del capó.

3 Después de desbloquear el capó, diríjase al frente del vehículo para levantar el capó y sosténgalo con la barra de soporte.

Cierre del capó

Sujete el capó con una mano, libere la barra de soporte con la otra y colóquela firmemente en la base de la barra de soporte. Sostenga el capó con ambas manos y bájelo. Cuando el capó descienda unos 20 ~ 30 cm, aplique una fuerza hacia abajo para cerrar completamente el capó.

Al intentar levantar el borde frontal del capó, verifique si el seguro está completamente encajado después de cerrar el capó. Si no está completamente encajado, debe repetir la operación.

Alarma de Capó Abierto *

Si el capó no está completamente asegurado, el icono de alarma correspondiente se mostrará en la pantalla del centro de mensajes. Si se detecta que el capó no está completamente cerrado mientras se conduce, sonará una advertencia audible.

IMPORTANTE
• Por razones de seguridad, el capó siempre debe estar bien cerrado al conducir. Por lo tanto, debe verificar después de cerrar el capó que este esté asegurado correctamente, por ejemplo, que el borde del capó esté alineado con la carrocería del vehículo. • Debe detener el vehículo inmediatamente cuando la seguridad lo permita y cerrar el capó si no está completamente cerrado al conducir. • Tenga cuidado de no pellizcar las manos al cerrar completamente el capó con una fuerza hacia abajo.

Compartimento del motor

Al operar los componentes en el compartimento del motor, siempre observe las precauciones de seguridad indicadas en "Seguridad en el Taller". Consulte "Mantenimiento" de esta sección.

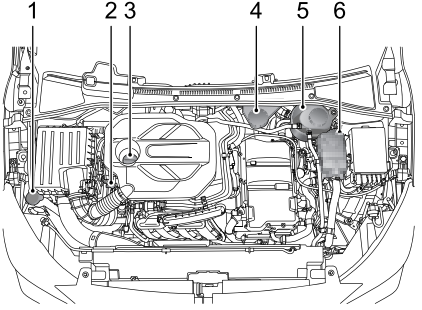

1 Depósito del Lavaparabrisas (Tapa Azul)

2 Varilla de medición de aceite (Amarilla)

3 Tapa de Llenado de Aceite (tapón negro)

4 Depósito del líquido de frenos (tapón negro)

5 Depósito del Refrigerante del Motor (Tapa Negra)

6 Depósito de Refrigerante de la Transmisión (tapón negro)

Aceite de Motor

Aceite de Motor

Aceite de Motor ACEA/API Categoría

Asociación de Fabricantes de Automóviles Europeos ACEA) y el Instituto Americano del Petróleo (API Las siguientes palabras en mayúsculas no deben traducirse y se deben usar las palabras originales directamente: API clasificar los aceites de motor basándose en el rendimiento y la calidad. Para asegurar el mejor rendimiento del vehículo, por favor utilice el aceite de motor 0W-20 recomendado por SAIC Motor que cumple con ACEA C5 Please provide the English text you would like to have translated into Spanish. API SP Las siguientes palabras en mayúsculas no deben traducirse y se deben usar las palabras originales directamente: SP API especificaciones. El aceite de motor 0W-20 es adecuado para entornos de baja temperatura y temperatura normal, y es un aceite de motor multiuso para todas las estaciones.

IMPORTANTE
No permita que el motor funcione a baja temperatura del refrigerante durante mucho tiempo. Si ha realizado varios trayectos cortos y no ha alcanzado la temperatura normal de funcionamiento del motor en cada uno, por favor, prolongue el tiempo de funcionamiento del motor para llevarlo a la temperatura normal de operación.

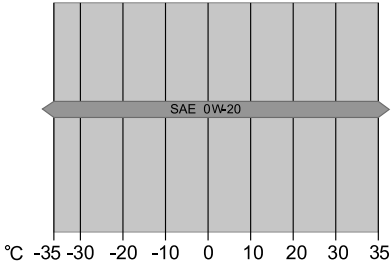

Revisión y Relleno del Aceite del Motor

Conducir el vehículo con el nivel de aceite del motor POR ENCIMA de la marca superior, o POR DEBAJO de la marca inferior en la varilla medidora, dañará el motor.

No derrame aceite de motor sobre un motor caliente, de lo contrario, podría provocar un incendio.

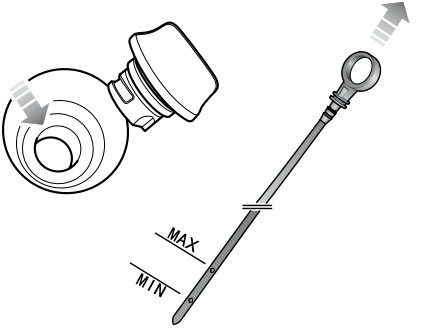

Revise el nivel de aceite semanalmente y rellene según sea necesario. Idealmente, el nivel de aceite debe ser revisado con el motor frío y el coche estacionado en un terreno nivelado. Si el motor está en funcionamiento y ya está caliente, espere al menos cinco minutos después de apagar el interruptor de arranque antes de revisar el nivel de aceite.

1 Retire la varilla de medición y limpie el aceite de ella.

2 Inserte lentamente la varilla del aceite y sáquela de nuevo para comprobar el nivel de aceite; el nivel de aceite no debe ser inferior a la marca " MIN " en la varilla del aceite.

3 Destornille la tapa del llenado de aceite del motor y rellene el aceite para mantener el nivel del aceite entre la marca " MAX " y la marca " MIN " en la varilla medidora de aceite.

4 Por favor, espere 5 minutos y luego vuelva a verificar el nivel de aceite; añada la cantidad apropiada de aceite si es necesario - ¡NO LO LLENE DEMASIADO!

5 Finalmente, asegúrese de que la varilla de medición esté insertada y la tapa del llenado de aceite esté completamente asegurada.

Especificación del Aceite de Motor

Utilice el aceite de motor recomendado y certificado por SAIC Motor. Consulte "Recommended Fluids and Capacities" en la sección "Technical Data".

Nota: No utilice aditivos para el aceite del motor que no sean aplicables al coche, ya que podrían dañar el motor. Se recomienda usar aditivos para el aceite del motor aprobados por el fabricante, consulte a un Reparador Autorizado de MG para obtener más detalles.

IMPORTANTE
Revise el nivel de aceite del motor con mayor frecuencia si el vehículo se conduce a altas velocidades durante períodos prolongados.

Convertidor Catalítico

NO permita que el vehículo pase o se estacione en caminos y campos donde haya combustibles como heno o hojas, para evitar incendios causados por el contacto del sistema de escape con los combustibles.

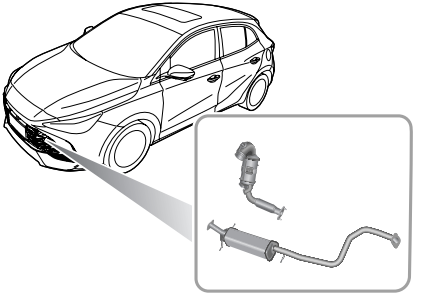

El sistema de escape incorpora un convertidor catalítico, el cual convierte las emisiones de escape tóxicas del motor en gases menos dañinos para el medio ambiente.

El convertidor catalítico puede dañarse fácilmente mediante un uso inadecuado, por favor observe las siguientes precauciones para minimizar la posibilidad de daños accidentales.

Combustible

- Utilice ÚNICAMENTE el combustible recomendado para su vehículo.
- Nunca permita que el vehículo se quede sin combustible – esto podría causar fallas en el motor y daños serios al convertidor catalítico.

Aceite de Motor

- Utilice ÚNICAMENTE el aceite de motor recomendado para su vehículo. Si se utiliza un aceite no recomendado, el convertidor catalítico podría dañarse.

Nota: Por favor, busque mantenimiento de acuerdo con el calendario de mantenimiento en el "Manual de Garantía y Mantenimiento".

Inicio

Preste atención a los siguientes aspectos al iniciar el sistema de alimentación:

- No continúe operando el arrancador después de varios intentos fallidos; busque un Reparador Autorizado.
- No opere el arrancador si se sospecha de un fallo en el sistema de alimentación y no intente despejar un fallo presionando el pedal del acelerador.
- No intente empujar o remolcar el vehículo para arrancarlo.

Conducción

Por favor, preste atención a las siguientes condiciones:

- No sobrecargue ni acelere el motor demasiado rápido.
- No detenga el motor cuando el coche esté en movimiento con una marcha engranada.
- Acuda inmediatamente a un Reparador Autorizado si considera que el consumo de aceite del motor de su vehículo es anormal, o el rendimiento del motor se verá reducido.
- Si el motor está vibrando anormalmente, o el vehículo carece de potencia mientras conduce, busque un Reparador Autorizado inmediatamente.
- No conduzca en terrenos que puedan someter la parte inferior del coche a impactos fuertes.

Nota: NO modifique el motor sin permiso. Debido a que la modificación del motor puede resultar en fallos de encendido, pérdida de potencia del motor o vibraciones del mismo, etc., lo cual podría dañar seriamente el convertidor catalítico.

Sistema de refrigeración

No retire la tapa del depósito de expansión del refrigerante cuando el sistema de enfriamiento esté caliente: el vapor que escapa o el refrigerante caliente podrían causar lesiones graves.

Nota: Evite que el refrigerante entre en contacto con la carrocería del vehículo al añadirlo. El refrigerante dañará la pintura.

Si el nivel del refrigerante disminuye considerablemente en un corto período de tiempo, sospeche de una fuga y acuda a un Reparador Autorizado local para que examine el vehículo.

Comprobación y relleno del nivel de refrigerante

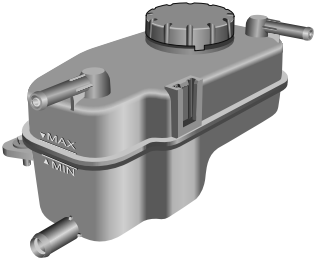

Se recomienda que el sistema de refrigeración se revise semanalmente cuando esté frío y con el vehículo estacionado en un suelo nivelado. Si el nivel de refrigerante está por debajo de la marca " MIN ", retire la tapa del depósito de expansión del refrigerante y añada refrigerante, pero el nivel no debe ser superior a la marca " MAX ".

Especificaciones del refrigerante

El refrigerante es venenoso y puede ser fatal si se ingiere - mantenga el depósito de refrigerante sellado y fuera del alcance de los niños. Si se sospecha de contacto accidental del refrigerante por parte de los niños, busque asistencia médica inmediatamente.

Evite que el refrigerante entre en contacto con la piel o los ojos. Si esto ocurre, enjuague inmediatamente con abundante agua. Si los ojos siguen rojos, doloridos o incómodos, busque atención médica de inmediato.

Por favor, utilice el refrigerante recomendado y certificado por el fabricante. Consulte "Fluidos y Capacidades Recomendados" en la sección de "Datos Técnicos".

Nota: La adición de inhibidores de corrosión u otros aditivos al sistema de refrigeración de este coche puede alterar gravemente la eficiencia del sistema y causar daños en las piezas. Se recomienda utilizar los aditivos certificados por el fabricante, por favor consulte a su Reparador Autorizado para más detalles.

Freno

NO deje apoyado el pie sobre el pedal de freno mientras conduce, ya que ello podría sobrecalentar los frenos, reducir su eficiencia y provocar un desgaste excesivo de sus componentes.

El recorrido libre del pedal de freno está en el rango de 0 ~ 30 mm.

Ámbito de uso razonable del par de fricción de freno: no menos de 2 mm para el grosor de las pastillas de freno, 20 ~ 22 mm para el disco de freno delantero y 8 ~ 10 mm para el disco de freno trasero*.

Durante los primeros 900 millas (1500 km), debe evitar situaciones que exijan frenazos bruscos.

Tenga en cuenta que el mantenimiento regular es vital para asegura r que todos los componentes del freno sean examinados por desgaste en los intervalos correctos y reemplazados cuando sea necesario para garantizar la seguridad a largo plazo durante el intervalo prescrito en el Manual de Garantía y Mantenimiento.

El vehículo necesita rodar durante 500 millas (800 km) después de haber reemplazado las pastillas o el disco de freno.

Comprobación y relleno del líquido de frenos

El líquido de frenos es muy tóxico, manténgalo sellado y almacenado fuera del alcance de los niños. En caso de sospecha de contacto accidental con el líquido de frenos, solicite asistencia médica de inmediato.

Evite el contacto del líquido de frenos con los ojos y la piel. Si se produce, enjuague inmediatamente con agua abundante. Si los ojos continúan estando rojos, doliendo o molestando, solicite asistencia médica de inmediato.

El nivel del líquido de frenos debe revisarse semanalmente cuando el sistema esté frío y con el coche en terreno nivelado. Limpie la tapa antes de abrir el depósito del líquido de frenos.

El nivel del líquido de frenos puede comprobarse a través del depósito y debe mantenerse entre las marcas “ MAX “ y “ MIN “.

Nota: No permita que el nivel del líquido de frenos descienda por debajo de la marca " MIN " ni que suba por encima de la marca " MAX ".

Nota: El líquido de frenos dañará las superficies pintadas. Si accidentalmente derrama el líquido de frenos sobre una superficie pintada, absorba el derrame inmediatamente con un paño absorbente y lave el área con agua o champú para coches.

Especificaciones del líquido de frenos

Utilice el líquido de frenos recomendado y aprobado por el fabricante. Consulte "Fluidos y Capacidades Recomendados" en la sección de "Datos Técnicos".

IMPORTANTE
Sustituya el líquido de frenos regularmente de acuerdo con el Manual de Garantía y Mantenimiento.

Reemplazo de fusible

Fusible

Los fusibles son interruptores simples que protegen el equipo eléctrico del coche al evitar que los circuitos eléctricos se sobrecarguen. Un fusible quemado puede indicar que hay un problema con el circuito bajo su protección y es probable que el sistema deje de funcionar.

Si cree que un fusible no funciona correctamente, puede sacarlo de la caja de fusibles y examinarlo para ver si está fundido.

IMPORTANTE
• NO intente reparar un fusible fundido. Sustitúyalo SIEMPRE por otro igual, ya que si no es igual se podría producir un incendio por sobre carga del circuito o por daños en el sistema eléctrico. • Si un fusible sustituido falla de inmediato, póngase en contacto con un taller autorizado de MG lo antes posible.

Se recomienda tener fusibles de repuesto en el vehículo, los cuales se pueden obtener de un reparador autorizado MG.

Caja de fusibles

El vehículo está equipado con 2 cajas de fusibles:

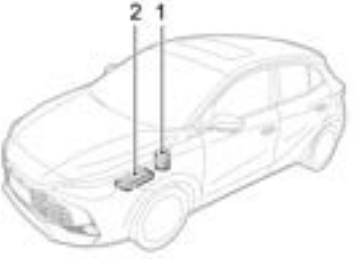

1 La caja de fusibles del habitáculo (detrás del panel de revestimiento de rodilla del lado del conductor)

2 Caja de fusibles del compartimento delantero (lado izquierdo del compartimento delantero)

Caja de fusibles del habitáculo

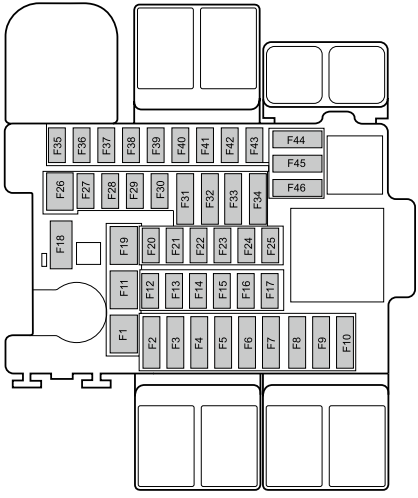

Comprobación o sustitución de fusibles

1 Apague el vehículo, apague todos los dispositivos eléctricos y desconecte el cable negativo de la batería.

2 Quite el panel de revestimiento de la zona de las rodillas del conductor para acceder al cuadro de fusibles.

3 Sujete con una abrazadera la cabeza del fusible con la herramienta de extracción de fusibles ubicada en la tapa de la caja de fusibles del compartimento frontal, tire y retire el fusible, y compruebe si el fusible está fundido.

4 Si hay un fusible quemado, sustitúyalo por otro del mismo tipo y mismo amperaje.

Especificaciones de los fusibles

Código	Especificaciones	Función
F1	40A	Soplador Delantero
F2	5A	Conector de Enlace de Datos y Panel de Instrumentos
F3	10A	Pasarela
F4	5A	Sensor de lluvia/luz, Módulo de Cámara de Vista Frontal, Radar de Esquina Trasera e Interruptor de Arranque
F5	5A	Interruptor Combinado de la Puerta del Conductor, Espejos Retrovisores Exteriores y Interruptor de Nivelación de Faros, Interruptor de Estacionamiento Electrónico y Visualización de Cambios
F6	5A	Acoplamiento Rotativo, Panel de Control de Entretenimiento y Pantalla del Tablero de Instrumentos
F7	5A	Dispositivo de Interfaz de Bloqueo por Alcohol
F8-F12	-	-
F13	5A	Unidad de Control del Cambiador
F14	10A	Módulo de Detección y Diagnóstico
F15-F19	-	-
F20	20A	Techo solar
F21	20A	Módulo de control del sistema de entretenimiento

Código	Especifi-caciones	Función
F22	-	-
F23	5A	Control de temperatura automático
F24	-	-
F25	5A	Módulo de Comunicación
F26-F28	-	-
F29	10A	Bloqueo electrónico de la colu-mna de la dirección
F30-F43	-	-
F44	15A	Toma de alimentación de la consola delantera
F45	5A	Interruptor de Faros, Faros, Relé del Ventilador y Módulo de Control de Alerta Peatonal

Código	Especifi-caciones	Función
F46	5A	Espejo Retrovisor Interior USB Puertos, Traseros USB Puertos, Carga Inalámbrica de Teléfono Móvil

Caja de fusibles del compartimento del motor

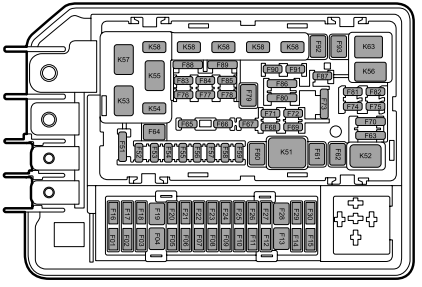

Revisión o Reemplazo de Fusibles

1 Apague el vehículo y todos los dispositivos eléctricos, y desconecte el cable negativo de la batería.

2 Presione el pestillo de cierre para abrir la cubierta superior de la caja de fusibles del compartimento delantero.

3 Sujete con una abrazadera la cabeza del fusible con una herramienta de extracción de fusibles a la tapa superior, tire del fusible para extraerlo y compruebe si el fusible está fundido.

4 Si hay un fusible quemado, sustitúyalo por otro del mismo tipo y mismo amperaje.

Especificaciones de los fusibles

Código	Especificaciones	Función
F1-F2	-	-
F3	40A	Relé de la luneta térmica trasera
F4	10A	Retrovisores exteriores calefactados
F5	40A/60A	Sistema de Control de Estabilidad/Sistema de Frenado Integrado

Código	Especificaciones	Función
F6	30A	Módulo de control de la carrocería
F7	40A/60A	Sistema de control de estabilidad/Sistema de frenado integrado
F8-F10	-	-
F11	30A	Módulo de control de la carrocería
F12	30A	Módulo de control de la carrocería
F13	5A	Cuadro de instrumentos, Módulo de control de la carrocería, Gateway
F14	10A	Interruptor de Interfaz de Bloqueo por Alcohol
F15	20A	Módulo de Control del Motor

Código	Especificaciones	Función
F16	20A	Módulo de control de la transmisión
F17	5A	Sensor de Batería
F18	5A	Módulo de detección y diagnóstico y Sensor de asistencia de estacionamiento
F19	10A	Sistema de Control de Estabilidad, Sistema de Frenado Integrado, Módulo de Control de la Transmisión, Módulo de Control del Motor, Sistema de Gestión de la Batería y Mecanismo de Cambio de Marchas Automático
F20-F21	-	-

Código	Especifi-caciones	Función
F22	15A	Sensor de Recorrido del Cilindro Maestro del Embrague e Interruptor de Presión A/C de Tres Estados
F23-F24	-	-
F25	10A	Sistema de Gestión de Batería
F26-F27	-	-
F28	15A	Bobina de Encendido
F29	15A	Módulo de control de transmisión
F30	10A	Módulo de control del motor
F31	15A	Motor del limpiaparabrisas trasero
F32	10A	Compresor del A/C

Código	Especifi-caciones	Función
F33	15A	Inyector de Combustible
F34	5A	Interruptor de freno
F35	-	-
F36	30A	Módulo de control de la carrocería
F37	15A	Relé de la bocina y Relé del lavador
F38	5A	Relé de la luneta térmica trasera
F39	-	-
F40	20A	Bomba de Suministro de Combustible de Presión Constante
F41	15A	Bomba de refrigerante PEU

Código	Especifi-caciones	Función
F42	30A	Regulador de la Ventana Delantera Izquierda, Interruptor Combinado de la Puerta del Conductor y Interruptor del Regulador de la Ventana Trasera Izquierda
F43	30A	Módulo de control de la carrocería
F44	30A	Interruptor del regulador de la ventanilla del pasajero delantero, y Interruptor del regulador de la ventanilla trasera derecha
F45	30A	Módulo de control de la carrocería
F46	20A	Módulo del Dispositivo de Remolque

Código	Especifi-caciones	Función
F47	15A	Módulo del Dispositivo de Remolque
F48	30A	Unidad de Potencia Eléctrica
F49	30A	Bomba de aceite eléctrica con activación por correa
F50	25A	Motor del limpiaparabrisas delantero

Batería de 12V

Mantenimiento de la batería

NO utilice aparatos eléctricos de a bordo durante un periodo prolongado de tiempo cuando el vehículo no esté arrancado, de lo contrario, la batería puede agotarse, lo que resultará en la incapacidad de arrancar el vehículo y la reducción de la vida útil de la batería.

Almacene siempre las baterías en posición vertical y no las desmonte nunca.

La batería se encuentra en el compartimento delantero y está diseñada para no requerir mantenimiento, por lo que no es necesario rellenarla.

De acuerdo con la condición de carga actual y el estado de la batería, el sistema puede limitar la potencia de algunos electrodomésticos, por favor, arranque el vehículo lo antes posible para cargar la batería.

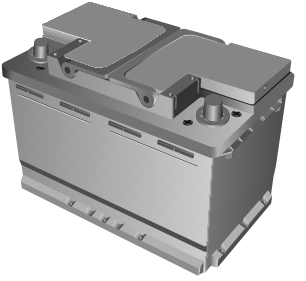

Nota:

Si el vehículo no se va a utilizar durante un período prolongado, se recomienda desconectar el terminal negativo de la batería.

Asegúrese de que el interruptor de Inicio esté en la OFF posición antes de conectar o desconectar el cable negativo de la batería.

Al reconectar el cable negativo de la batería, asegúrese de que el terminal de sujeción del cable y el poste de la batería estén firmemente sujetos. Al conectar

de nuevo el terminal negativo, el vehículo debe permanecer en estado de bloqueo durante 4 horas para recalibrar el estado de la batería. No cumplir con esto inhibirá la funcionalidad de arranque/parada.

Cuando el vehículo no se utiliza durante un período prolongado y se reconecta el cable negativo de la batería, se recomienda conducir o mantener el vehículo al ralentí durante más de media hora cada semana, esto ayuda a prolongar la vida útil de la batería.

Sustitución de la batería

La batería contiene ácido sulfúrico, que es una sustancia corrosiva.

Por favor, contacte a un Reparador Autorizado MG para retirar e instalar la batería. Solo instale una batería de reemplazo del mismo tipo y especificación que la original para mantener la funcionalidad correcta del vehículo.

Las baterías usadas pueden ser perjudiciales para el medio ambiente, por lo que deben ser desechadas utilizando un método aprobado y recicladas por una empresa profesional. Por favor, consulte con un Reparador Autorizado local para más detalles.

Reemplazo de bombilla

Especificaciones de las bombillas

Bombilla	Especificación
Luz de lectura delantera	W5W 5W
Iluminación Interior Trasera*	C10W 10W
Luces altas y bajas *	HB3 55/60W 55/60W
Bombilla del Intermitente Delantero	PY21W 21W
Luz de posición trasera/Luz de freno	W21W/5W 21W/5W
Bombilla de Señal de Giro Trasera	WY16W 16W
Luz de marcha atrás	W16W 16W
Luz antiniebla trasera	W21W 21W
Lámpara de Matrícula	W5W 5W

Nota: Otras fuentes de luz no listadas son LED , las cuales no pueden ser reemplazadas por separado.

Sustitución de bombillas

Antes de reemplazar cualquier bombilla, apague el suministro eléctrico del vehículo para evitar cualquier posibilidad de cortocircuito.

Nota: La bombilla de repuesto debe ser idéntica a la original en tipo y especificaciones.

Si el vidrio de la bombilla está rayado o contaminado, puede provocar que la bombilla no concentre la luz adecuadamente. Tenga cuidado de NO tocar el vidrio con los dedos; si es necesario, limpie el vidrio con alcohol metílico para eliminar las huellas dactilares.

Para otras bombillas no listadas y que necesiten ser reemplazadas, consulte a un Reparador Autorizado de MG para obtener orientación.

Luz de lectura delantera

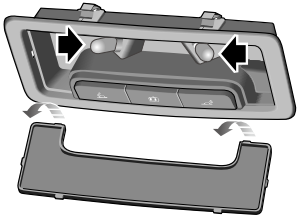

1 Desconecte el terminal negativo de la batería.

2 Utilice un destornillador plano pequeño para hacer palanca con cuidado y desmontar la lente de la unidad de luz.

3 Tire de la bombilla para sacarla de su montaje.

4 Instale la nueva bombilla en el soporte de la lámpara..

5 Instale la lente, localice los dos salientes en la parte frontal de la lente y luego flexione cuidadosamente la lente para ubicar los dos salientes en la parte trasera de la lente en el conjunto de la lámpara. Empuje la lente hacia arriba hasta que haga ‘clic’ en su posición

6 Conecte el terminal negativo de la batería.

7 Verifique el funcionamiento de la lámpara de lectura delantera.

Iluminación Interior Trasera *

1 Desconecte el terminal negativo de la batería.

2 Desmonte con cuidado la pantalla de la lámpara del conjunto de la lámpara utilizando un destornillador "one" y retire la bombilla dañada.

3 Instale la nueva bombilla en el soporte de la lámpara.

4 Al instalar la pantalla de la lámpara, primero alinee los dos enganches insertados en la parte frontal de la pantalla, y luego gire lentamente la pantalla para alinear los dos enganches en la parte trasera de la pantalla con el conjunto de la lámpara. Empuje la pantalla hacia arriba hasta que encaje en su lugar.

5 Conecte el terminal negativo de la batería.

6 Compruebe si la luz de lectura trasera funciona correctamente.

Luces altas y bajas *

1 Abra la cubierta de la cabina frontal, consulte "Capó" en la sección "Mantenimiento".

2 Desconecte el terminal negativo de la batería.

3 Gire la cubierta de la bombilla de luz alta y baja hacia la izquierda hasta la posición adecuada y retire la cubierta de la bombilla.

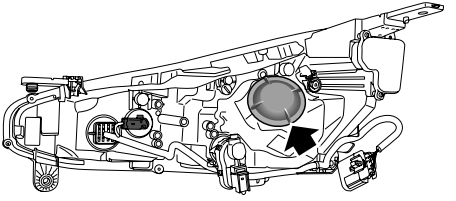

4 Gire el conjunto de la bombilla hacia la izquierda, desconecte el conector del arnés de cableado y retire la bombilla dañada de luz alta y baja.

5 Conecte el conector del arnés de cables, posicione el nuevo ensamble del foco en el lugar de instalación y gírelo en sentido horario hasta que esté completamente asegurado.

6 Instale la cubierta del foco de luz alta y baja y gírela en sentido horario para instalarla en su lugar.

7 Conecte el terminal negativo de la batería y compruebe si las luces de cruce y carretera funcionan correctamente.

8 Cierre la cubierta de la cabina frontal, consulte "Capó" en la sección "Mantenimiento".

Bombilla del Intermitente Delantero

1 Abra la cubierta de la cabina frontal, consulte "Capó" en la sección "Mantenimiento".

2 Desconecte el terminal negativo de la batería.

3 Gire el soporte del intermitente delantero hacia la izquierda para retirar el portabombillas.

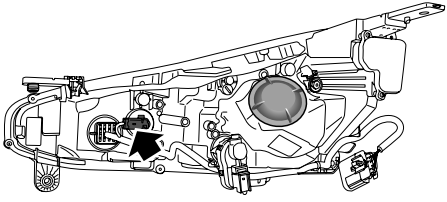

4 Presione hacia abajo y gire en sentido antihorario hasta la posición adecuada para retirar el foco dañado del intermitente delantero.

5 Instale la nueva bombilla en el casquillo, presiónela hacia abajo y gírela en el sentido de las agujas del reloj hasta que esté completamente asegurada.

6 Posicione el casquillo de la lámpara de señalización delantera en la posición de instalación y gírelo hacia la derecha hasta que esté completamente asegurado.

7 Conecte el terminal negativo de la batería y compruebe si las luces intermitentes delanteras funcionan correctamente.

8 Cierre la cubierta de la cabina frontal, consulte “Capó” en la sección “Mantenimiento”.

Luz de posición trasera y bombilla de señal de giro trasera/bombilla de luz de freno

1 Abra el portón trasero.

2 Desconecte el terminal negativo de la batería.

3 Retire los dos tapones del panel de la luz trasera lateral.

4 Retire los pernos que sujetan las luces traseras laterales al cuerpo del vehículo.

5 Desconecte el conector del mazo de cables y retire la luz trasera lateral.

6 Gire el portalámparas del intermitente trasero en sentido antihorario 1 o la luz de posición/freno 2, retire el soporte de la lámpara y extraiga la bombilla del intermitente trasero o la luz de posición/freno.

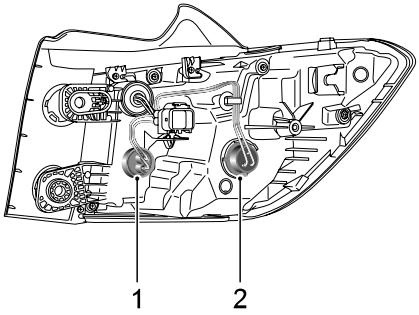

7 Instale la nueva bombilla del intermitente trasero o la bombilla de la luz de posición/freno en el porta-lámparas.

8 Gire el soporte de la lámpara del intermitente trasero o el soporte de la lámpara de posición/freno hacia la derecha y colóquelo en las luces traseras laterales.

9 Asegúrese de que la junta de sellado de la luz trasera esté colocada en su lugar.

10 Conecte el conector del arnés de cables y asegure las luces traseras laterales al cuerpo, luego instale 2 Tornillos, apriete a 3 - 5 Nm.

11 Instale los dos tapones en el panel de embellecedor de la luz trasera.

12 Conecte el terminal negativo de la batería.

13 Compruebe si la luz intermitente trasera o la luz de posición/freno funciona correctamente.

14 Cierre el portón trasero.

Luz antiniebla trasera

1 Abra el portón trasero, consulte “Portón trasero” en la sección “Preparativos para el viaje”.

2 Desconecte el terminal negativo de la batería y mantenga el vehículo estacionario durante al menos 1 minuto.

3 Utilizando un destornillador “one”, haga palanca para abrir la tapa de acceso de mantenimiento izquierda del panel interior del portón trasero para exponer el casquillo de la luz antiniebla trasera.

4 Gire el casquillo de la lámpara antiniebla trasera en sentido antihorario, retire el casquillo y quite la bombilla dañada de la lámpara antiniebla trasera.

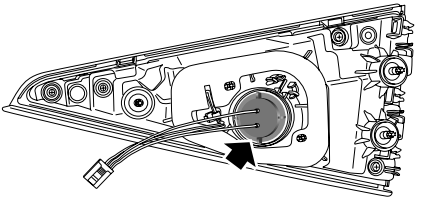

5 Instale la nueva bombilla de la luz antiniebla trasera en el casquillo y coloque el casquillo de la luz antiniebla trasera en la lámpara combinada trasera. Apriete en el sentido de las agujas del reloj para asegurar una correcta instalación.

6 Instale la cubierta de acceso de mantenimiento izquierda del panel interior del portón trasero.Connect the negative terminal of the battery.

7 Conecte el terminal negativo de la batería.

8 Compruebe si la luz antiniebla trasera funciona correctamente.

9 Cierre la tapa del compartimento de equipaje.

Luz de marcha atrás

1 Abra el portón trasero, consulte “Portón trasero” en la sección “Preparativos para el viaje”.

2 Desconecte el terminal negativo de la batería y mantenga el vehículo estacionario durante al menos 1 minuto.

3 Utilizando un destornillador “uno”, haga palanca para abrir la tapa de acceso de mantenimiento derecha del panel interior del portón trasero para exponer el casquillo de la luz antiniebla trasera.

4 Gire el portalámparas de la luz de reserva hacia la izquierda, retire el portalámparas y extraiga la lámpara de marcha atrás dañada.

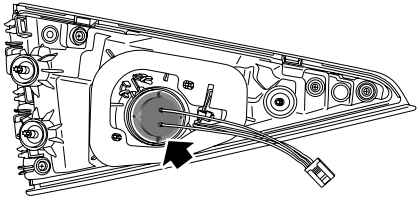

5 Instale la nueva luz de marcha atrás en el soporte de la bombilla y posicione el soporte de la luz de marcha atrás en la lámpara combinada trasera. Apriete en el sentido de las agujas del reloj para asegurar una correcta instalación.

6 Instale la tapa de acceso de mantenimiento derecha del panel interior del portón trasero.

7 Conecte el terminal negativo de la batería.

8 Compruebe si la luz de marcha atrás funciona correctamente.

9 Cierre el portón trasero.

Lámpara de Matrícula

1 Desconecte el terminal negativo de la batería.

2 Empuje suavemente la luz de la matrícula de izquierda a derecha utilizando una herramienta de palanca.

3 Desmonte cuidadosamente la luz de la matrícula utilizando una herramienta de palanca.

4 Retire la bombilla dañada e instale una nueva en el soporte de la bombilla.

5 Al instalar la luz de la placa de matrícula, primero encaje el lado izquierdo de la luz de la placa en la ranura.

6 Empuje hacia arriba el lado derecho de la lámpara de la placa de matrícula con los dedos y escuche un sonido de "clic".

7 Conecte el terminal negativo de la batería.

8 Compruebe si la luz de la placa de matrícula trasera funciona correctamente.

IMPORTANTE
Mueva suavemente y lentamente, sin dañar la superficie de la pintura y los clips alrededor de la luz de la placa de matrícula.

Lavadora

Comprobación y relleno del líquido del lavaparabrisas/lavaluneta

El líquido del lavaparabrisas/lavaluneta es inflamable, así que NO permita que entre en contacto con llamas abiertas o fuentes de ignición.

Al rellenar el líquido del lavaparabrisas, evite que se derrame alrededor del tren motriz o sobre la superficie pintada de la carrocería del vehículo. En caso de que el líquido del lavaparabrisas se derrame en las manos u otras partes del cuerpo, lávelas inmediatamente con agua limpia.

Revise regularmente el nivel del líquido limpiaparabrisas. Cuando el nivel del líquido esté bajo, por favor rellénelo siguiendo las instrucciones. Utilice el líquido limpiaparabrisas recomendado y certificado por el fabricante. Consulte "Fluidos y Capacidades Recomendados" en la sección de "Datos Técnicos".

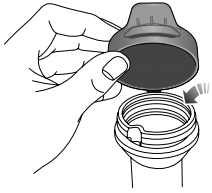

Nota: NO utilice soluciones anticongelantes o de vinagre/agua en el depósito del lavaparabrisas; el anticongelante dañará la pintura mientras que el vinagre dañará la bomba del lavaparabrisas.

IMPORTANTE

- Utilice el líquido del lavaparabrisas/lavaluneta recomendado y homologado por el fabricante. Un uso indebido del líquido del lavaparabrisas/lavaluneta en invierno puede ocasionar daños en el motor de dicho sistema debido a la congelación.
- Operar el interruptor del lavaparabrisas cuando no hay líquido limpiaparabrisas puede causar daños al motor del lavaparabrisas.
- Accionar los limpiaparabrisas con el parabrisas en seco y sin utilizar el lavaparabrisas, podría ocasionar daños en el parabrisas y las escobillas. Accione primero el lavaparabrisas/lavaluneta y después el limpiaparabrisas/limpialuneta cuando los cristales estén mojados.

Boquillas del lavaparabrisas/lavaluneta

Las boquillas del limpiaparabrisas están ubicadas en la rejilla de entrada de aire del A/C en el compartimento frontal, y se configuran durante los ajustes de fábrica, por lo que generalmente no es necesario realizar ajustes. Para ajustar una boquilla del limpiaparabrisas, puede insertar un destornillador de punta plana pequeño en la separación (el área negra indicada por la flecha) entre la carcasa (1) y la boquilla (2 y gire la boquilla ligeramente hacia abajo o hacia arriba para obtener un ángulo de eyección apropiado.

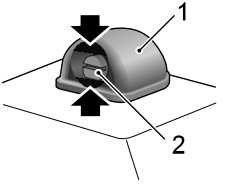

Opere la lavadora para rociar agua periódicamente y verificar si las boquillas del limpiaparabrisas están limpias y en la dirección correcta. Si la boquilla está obstruida, inserte una aguja o un alambre delgado en el orificio para eliminar la obstrucción.

Limpiaparabrisas

Escobillas del limpiaparabrisas

IMPORTANTE

- La presencia de grasa, silicona y derivados del petróleo reduce la capacidad de limpieza de las escobillas. Limpie las escobillas del limpiaparabrisas con agua jabonosa caliente y compruebe su estado periódicamente.
- Limpie el parabrisas con frecuencia. NO utilice las escobillas para eliminar suciedad persistente o incrustada, reducirá su efecto y vida útil.
- Si encuentra signos de durezas o grietas en la goma, o si los limpiaparabrisas dejan marcas y zonas sin limpiar en el parabrisas, deberá sustituir las escobillas.
- Limpie regularmente el parabrisas con un limpiacristales aprobado y asegúrese de que el parabrisas esté totalmente limpio antes de sustituir las escobillas.

IMPORTANTE

- Monte exclusivamente escobillas que sean idénticas a las originales.
- Elimine el hielo o la nieve de los limpiaparabrisas y asegúrese de que no están congelados o se adherirán al cristal al intentar accionarlos.

Reemplazo de la Hoja del Limpiaparabrisas

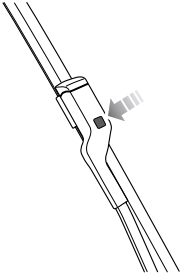

1 Con el capó cerrado, y dentro de los 20 segundos siguientes a cambiar el sistema de encendido/energía del vehículo a la posición OFF, opere el interruptor de la palanca del limpiaparabrisas presionando hacia abajo y soltando, los limpiaparabrisas realizarán un barrido y se detendrán en la 'posición de servicio' en el parabrisas.

2 Levante el brazo del limpiaparabrisas del parabrisas.

3 Pulse el botón del brazo del limpiaparabrisas (tal y como se ilustra) y tire del extremo superior de la escobilla del limpiaparabrisas hacia el exterior para desacoplarla del brazo.

4 Desenganche la escobilla del brazo del limpiaparabrisas y deséchela.

5 Ubique el nuevo limpiaparabrisas en la ranura del brazo del limpiaparabrisas.

6 Empuje la escobilla del limpiaparabrisas hacia el brazo del limpiador hasta que la escobilla esté completamente insertada.

7 Coloque de nuevo el conjunto del limpiaparabrisas en el parabrisas y verifique si la escobilla está fijada correctamente al brazo del limpiaparabrisas.

8 Para salir del modo de servicio y devolver los limpiaparabrisas a la posición de estacionamiento, opere el interruptor de la palanca del limpiaparabrisas nuevamente presionando hacia abajo y soltando, alternativamente, cambie el sistema de energía del vehículo a la posición ON.

Reemplazo del Limpiaparabrisas Trasero

1 Levante el brazo del limpiaparabrisas del cristal trasero.

2 Tire del conector de la escobilla hacia afuera con fuerza moderada para separarlo del brazo del limpiaparabrisas y deseche la escobilla.

3 Introduzca la fijación de la nueva escobilla en la ranura del brazo del limpiaparabrisas. Asegúrese de que la escobilla esté correctamente asegurada en el brazo del limpiaparabrisas.

4 Coloque el conjunto del limpiaparabrisas de nuevo en la ventana trasera.

Neumáticos

Descripción general

- Tenga especial cuidado al usar neumáticos nuevos durante los primeros 300 millas (500) km.
- Evite tomar curvas a alta velocidad.
- donde sea posible, evite que las ruedas golpeen al subir o bajar de las aceras, tenga siempre cuidado extra al cruzar bordillos/caminos de entrada.
- Revise regularmente los neumáticos en busca de daños (cortes, rasguños, grietas y picaduras) y retire cualquier objeto extraño de la banda de rodadura.
- Evite que el neumático entre en contacto con aceite, grasa y combustible.
- Asegúrese de que siempre estén colocados los tapones de las válvulas.
- Si desmonta el neumático, marque siempre la orientación del neumático/rueda para asegurar un montaje correcto.
- Las ruedas o neumáticos que se hayan desmontado deben guardarse en un lugar fresco, seco y sin luz

El daño a un neumático o llanta puede ocurrir sin ser notado. Si se experimenta una vibración anormal o un manejo inusual, podría indicar que un neumático o llanta ha sido dañado. Por favor, reduzca la velocidad y estacione su vehículo de manera segura, luego revise el neumático y la llanta. Si no hay daño visible en el exterior, debe continuar conduciendo hasta el Reparador Autorizado MG más cercano a baja velocidad para su inspección.

Neumáticos direccionales

Los neumáticos direccionales están marcados con “dirección de rotación” (DOR). Para mantener las características de manejo, el rendimiento del neumático, el bajo ruido de carretera y prolongar la vida útil del neumático, los neumáticos/ruedas siempre deben montarse con la flecha indicadora mostrando el “DOR” correcto.

Vida útil de los neumáticos

Mantener una presión racional del neumático y un estilo de conducción moderado pueden prolongar la vida útil de los neumáticos. Recomendaciones:

- Compruebe la presión de los neumáticos al menos una vez al mes cuando el neumático esté frío;

- Evite girar a velocidades excesivas;
- Revise regularmente los neumáticos en busca de patrones de desgaste anormales.
- Durante largos periodos de almacenamiento, el vehículo debe moverse al menos cada dos semanas para evitar la deformación permanente de los neumáticos por tensión continuada.

Los siguientes factores afectan a la vida útil de los neumáticos:

Presión de los Neumáticos

Neumáticos sobreinflados o desinflados causarán un desgaste anormal del neumático, acortarán significativamente la vida útil y tendrán un efecto negativo en las características de conducción del vehículo.

Estilo de conducción

Las aceleraciones o frenazos excesivamente bruscos al girar, reducirán la vida útil de los neumáticos.

Equilibrado de ruedas

Las ruedas de un vehículo nuevo están sujetas a pruebas de equilibrio dinámico, pero las ruedas desequilibradas aún pueden ser causadas debido a los efectos de varios factores en funcionamiento.

Si las ruedas están desequilibradas, pueden producirse sacudidas o vibraciones en el mecanismo de la dirección y los neumáticos podrían sufrir un desgaste excesivo. Es importante volver a equilibrar las ruedas lo antes posible. Tras reparar un neumático o montar uno nuevo, es preciso volver a equilibrar cada rueda.

Defecto de Alineación de Ruedas

Una alineación incorrecta de las ruedas puede causar un desgaste excesivo de los neumáticos y afectar la seguridad del vehículo. Si los neumáticos muestran signos de desgaste anormal, verifique la alineación de las ruedas y busque asesoramiento de un reparador Autorizado local.

Cuidado de tus neumáticos

¡El uso OF neumáticos defectuosos es peligroso! NO conduzca si algún neumático está dañado, excesivamente desgastado o inflado a una presión incorrecta.

Al reemplazar los neumáticos, se recomienda encarecidamente que los nuevos neumáticos sean de las mismas especificaciones que los neumáticos originales. NO sustituya los neumáticos por neumáticos de otro tipo. Neumáticos alternativos, de especificaciones diferentes, pueden afectar negativamente las características de conducción y la seguridad del vehículo. Para mantener las características de conducción y la seguridad, se sugiere que consulte a un reparador autorizado MG.

Conduzca siempre teniendo en cuenta el estado de los neumáticos e inspeccione regularmente su dibujo y sus costados en busca de signos de deformación (protuberancias), interrupciones o desgaste.

Nota: Evite que los neumáticos entren en contacto con aceite, grasa y combustible.

Presión del neumático

Antes de iniciar trayectos largos, compruebe la presión de los neumáticos.

Revise las presiones al menos una vez al mes, cuando los neumáticos estén fríos.

Si fuera necesario comprobar los neumáticos en caliente, debería esperar que la presión haya aumentado entre 30 ~ 40 kPa (es decir, 0.3 ~ 0.4 bar). En esta circunstancia, NUNCA deje salir aire de los neumáticos para igualar las presiones recomendadas (en frío) en los datos técnicos.

Válvulas

Mantenga los tapones de las válvulas firmemente apretados para evitar la entrada de suciedad en la válvula. Revise la válvula en busca de fugas (escuche un silbido característico) cuando compruebe la presión de los neumáticos.

Neumáticos pinchados

Su vehículo está equipado con neumáticos que podrían no perder aire si los atraviesa un objeto afilado que no se extraiga de la goma. Si detecta dicha situación, reduzca la velocidad de inmediato y circule con precaución hasta montar la rueda de repuesto o realizar las reparaciones oportunas.

Nota: Si la pared lateral del neumático está dañada o deformada, sustituya inmediatamente el neumático, no intente repararlo.

Indicadores de desgaste de los neumáticos

Los neumáticos montados como equipo original tienen indicadores de desgaste de aproximadamente 2.0 mm de altura en el fondo del dibujo de la banda de rodamiento, verticales a la dirección de rodadura de la rueda y distribuidos uniformemente alrededor de la circunferencia. La marca en el costado del neumático, como las letras mayúsculas TWI o el símbolo triangular, muestra la ubicación del indicador de desgaste.

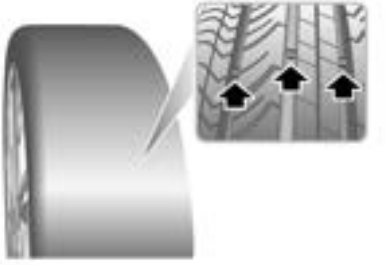

Cuando la banda de rodadura se desgaste hasta 2,0 mm o menos, los indicadores aparecerán en la superficie del dibujo, creando el efecto de una banda continua de goma a lo largo del ancho del neumático.

IMPORTANTE
Un neumático DEBE sustituirse en el momento en que la marca de desgaste comienza a ser visible. De lo contrario, existe riesgo de accidente.

Rotación de Montaje de la Rueda

Se recomienda que intercambie las ruedas a intervalos irregulares para igualar el desgaste de los neumáticos.

Cuando los neumáticos estén seriamente desgastados, se recomienda intercambiar las ruedas delanteras y traseras como se muestra en la ilustración. Esto puede prevenir el desgaste desigual de los neumáticos, prolongar su duración y equilibrar la fatiga de los mismos.

Es favorable intercambiar las ruedas motrices de delante hacia atrás y cambiar las ruedas no motrices de un lado al otro.

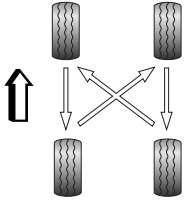

Nota: Los neumáticos direccionales (identificados por la flecha en el lateral del neumático) NO pueden intercambiarse de un lado a otro.

Nota: TPMS requiere autoaprendizaje después de la rotación de montaje de las ruedas. Por favor, consulte con un Reparador Autorizado MG para obtener más detalles.

Cadenas de nieve

El uso de unas cadenas de nieve inadecuadas puede dañar los neumáticos, las ruedas, la suspensión, los frenos o la carrocería del vehículo.

Preste atención a los siguientes requisitos durante el uso:

- Las cadenas para nieve solo pueden montarse en las ruedas delanteras;
- El grosor de las cadenas para nieve no debe superar los 15 mm;
- Respete siempre las instrucciones de montaje y tensión de las cadenas para nieve/neumáticos, así como los límites de velocidad de las distintas carreteras;
- Evite estilos de conducción que requieran frenazos bruscos, giros cerrados, etc., con cadenas para nieve/llantas instaladas.
-

- Si escucha sonidos anormales durante el uso de cadenas para neumáticos/nieve, por favor estacione el vehículo en un área segura lo antes posible para revisar el chasis.
- No circule a más de 25 mph 40 km/h;
- Para evitar dañar los neumáticos o un desgaste excesivo de las cadenas, estas deben desmontarse al circular por firmes sin nieve.

Tamaño y especificaciones de las ruedas y neumáticos que admiten cadenas para nieve para este vehículo	
Tamaño de la llanta	5.5J×15
Tamaño del neumático	185/65 R15 88H

Nota: Asegúrese de que las especificaciones de los neumáticos y las llantas del vehículo sean las mismas que las listadas en la tabla anterior antes de comprar cadenas para neumáticos/cadenas para nieve, de lo contrario, no se podrán instalar las cadenas para neumáticos/cadenas para nieve.

Nota: Si conduce a menudo por carreteras cubiertas de nieve y hielo, se recomienda el uso de neumáticos de invierno. Por favor, consulte con un Concesionario Autorizado MG para más detalles.

Limpieza y Cuidado

Respete todas las precauciones de seguridad sobre productos de limpieza. No los ingiera y manténgalos alejados de los ojos.

Exterior

Lavado de su vehículo

Para prevenir accidentes, solo debe limpiar su vehículo cuando el sistema de alimentación esté en OFF.

No limpie el compartimento del motor con agua a alta presión, dado que podría dañar el sistema eléctrico del vehículo.

Algunos sistemas de limpieza a alta presión penetrarán las juntas de puertas, ventanas y techos solares, y dañarán los mecanismos de cierre. NO dirija los chorros de agua directamente a componentes que puedan ser fácilmente dañados.

La presencia de agua o humedad en partes del sistema de frenado reducirá el rendimiento de frenado, esto puede aumentar el riesgo de accidentes.

Para conservar el acabado de la pintura de su vehículo, respete estos consejos:

- NO emplee agua caliente para lavar el vehículo.
- NO utilice detergentes ni líquido lavavajillas.
- En climas cálidos, NO lave el vehículo bajo la luz solar directa.
- Si utiliza una manguera, NO la oriente directamente hacia las juntas de las ventanillas, puertas, techo solar ni a las aberturas de las ruedas sobre los componentes de los frenos.

Si el vehículo está muy sucio, utilice una manguera para eliminar la arenilla y suciedad de la carrocería antes de proceder al lavado en profundidad. A continuación, lave el vehículo con agua fría o templada con la cantidad adecuada de jabón de lavado y cera. Utilice siempre abundante agua para asegurarse de eliminar la arenilla de la superficie y evitar que arañe la pintura. Después del lavado, enjuague la carrocería con agua limpia y séquela con una gamuza.

Limpieza de bajos

No limpie el compartimento del motor con agua a alta presión, dado que podría dañar el sistema eléctrico del vehículo.

Ocasionalmente, sobre todo en los meses de invierno cuando se usa sal en las carreteras, utilice una manguera para lavar los bajos del vehículo. Enjuague y elimine cualquier depósito de barro y limpie a fondo las zonas susceptibles de acumulación de residuos (los arcos de rueda y juntas de las chapas, por ejemplo).

IMPORTANTE
• Evite limpiar el vehículo bajo la luz solar directa. • Al limpiar el vehículo en invierno evite rociar agua directamente sobre las cerraduras de las puertas y las juntas de los paneles debido al riesgo de congelación. • No utilice esponjas ásperas ni paños para limpiar el coche, esto dañará el acabado de la pintura. • Al limpiar los faros no utilice un paño o esponja seca, use solamente agua tibia con jabón.

Limpieza con limpiadora de alta presión

Lea siempre las instrucciones de uso del fabricante.

Al utilizar hidrolavadoras de alta presión, asegúrese siempre de que haya una distancia adecuada entre la boquilla de pulverización y cualquier material blando, calcomanías o sellos de goma.

Nota: NO dirija la boquilla de la limpiadora de alta presión directamente hacia los componentes de alta tensión o las conexiones de la batería de alta tensión en los bajos del vehículo.

IMPORTANTE
• Por favor, preste atención a las instrucciones de funcionamiento del limpiador de alta presión. • Las partes blandas del vehículo deben mantenerse a una distancia suficiente del limpiador de alta presión.

Pulido de la pintura

Ocasionalmente, trate la superficie pintada con un abrillantador aprobado con las siguientes propiedades:

- Abrasivos muy suaves para eliminar la contaminación superficial sin descascarillar ni dañar la pintura.
- Compuestos de relleno que cubran los arañazos haciéndolos menos evidentes.
- Cera para proporcionar una capa protectora entre la pintura y la intemperie.

Nota: Siempre que sea posible, evite aplicar productos de abrillantado o encerado en cristales y juntas de goma.

Pintura mate

La pintura mate es un tipo especial de revestimiento y se debe tener un cuidado especial al lavar los coches y al cuidarlos.

Se recomienda lavar el coche a mano y no utilizar una esponja áspera o un paño para lavado de coches. Al limpiar y secar, no utilice fuerza excesiva. Evite lavar su coche bajo la luz directa del sol.

- No utilice un chorro de agua a alta presión ni vapor para limpiar el vehículo. Si el vehículo está bastante sucio, es necesario pre-limpiar el coche antes de lavarlo. Utilice una manguera para eliminar cualquier suciedad, arenilla y otras partículas que puedan dañar la superficie de la pintura primero.
- Rocíe la carrocería con abundante agua limpia y seque la carrocería después de lavarla desde el techo hacia abajo utilizando una esponja suave y una solución de lavado de coches neutra y sin cera.

Durante el cuidado diario de su coche, también se debe prestar atención a:

- Si la película de pintura entra en contacto con resina o grasa, así como residuos de insectos o excremento de aves, elimínela inmediatamente para evitar daños irreversibles en la superficie mate de la pintura.
- Si hay manchas de aceite o huellas dactilares en la superficie de la pintura mate, elimínelas inmediatamente con un paño limpio, no utilice fuerza excesiva para evitar daños irreversibles en la superficie de la pintura mate.

- Para mantener el efecto mate de la superficie de la pintura, no se pueden utilizar abrasivos, pulimentos ni ceras de pulir, y la carrocería no puede ser pulida.
- No utilice pegatinas, parches, imanes o similares para evitar daños en la superficie de la pintura.
- Asegúrese de reparar la película de pintura en un taller de reparación profesional cualificado.

Limpiaparabrisas

Límpielas con agua jabonosa templada. NO use limpiadores con alcohol ni disolventes.

Ventanillas y retrovisores

Limpie regularmente todas las ventanillas por dentro y por fuera utilizando un limpiacristales aprobado.

Parabrisas: En concreto, limpie el exterior del parabrisas con limpiacristales tras lavar el vehículo con productos de limpieza y cera y antes de montar escobillas nuevas.

Luneta: Limpie el interior con un paño suave, utilizando movimientos de lado a lado para evitar dañar las resistencias.

Espejos: Lavar con agua jabonosa. Utilice una rasqueta de plástico para quitar el hielo. NO utilice compuestos de limpieza abrasivos ni rasquetas de metal.

Componentes de Plástico

Todos los componentes de plástico deben limpiarse utilizando métodos de limpieza convencionales y no deben ser tratados con materiales abrasivos.

Daños en la Pintura

Los daños en la pintura o picaduras de piedra deben tratarse de inmediato con materiales de pintura/laca adecuados para evitar anular la Garantía Anticorrosión.

Burletes

Cualquier burlete o sello de goma de aperturas debe tratarse con materiales adecuados (gel de sílice) si se limpian con detergentes fuertes, esto debería evitar cualquier adherencia y mantener la vida útil del sello.

Ruedas

Al limpiar las ruedas, cualquier material o agua que entre en contacto directo con el disco de freno puede afectar la eficiencia del frenado.

Para mantener las ruedas en condiciones óptimas, estas deben limpiarse regularmente.

Emplee limpiadores de ruedas recomendados con propiedades no acídicas. Lea siempre las instrucciones del producto.

Limpieza del interior

Materiales plásticos

Limpie los materiales con acabado de plástico con un limpiador diluido para tapizados y, a continuación, acabe con un paño húmedo.

Nota: NO abrillante los componentes del salpicadero, que deben conservar sus características antireflectantes.

Alfombras y tejidos

Limpie con un limpiador para tapicerías diluido - pruebe primero en un área oculta.

Cuero

Limpie los acabados de piel con agua templada y un jabón sin detergente. Seque y abrillante la piel con un paño limpio y seco que no suelte pelusa.

Nota: NO emplee cremas ni abrillantadores para muebles, detergentes ni derivados del petróleo como agentes limpiadores.

Cuadro de instrumentos, pantalla de infoentretenimiento

Límpielo solo con un trapo seco. NO use esprais ni líquidos de limpieza.

Tapas de los módulos del airbag

NO permita que estas zonas se cubran con líquidos NI utilice gasolina, detergente, limpiamuebles ni ceras.

Para evitar dañar el SRS del airbag, debe limpiar las siguientes zonas con moderación, empleando SOLO un paño húmedo y un limpiador de tapicerías:

- Almohadillado central del volante.
- Zona del salpicadero donde se encuentra el airbag del acompañante.
- Zona de la tapicería del techo y de los acabados del pilar delantero que albergan los módulos de protección frente a impactos laterales en la cabeza.

Cinturones de seguridad

NO utilice lejía, tintes ni disolventes de limpieza en los cinturones de seguridad.

Extienda los cinturones y utilice agua templada y un jabón sin detergente para realizar la limpieza. Permita que los cinturones se sequen de forma natural. NO los repliegue ni los utilice hasta que se hayan secado por completo.

Datos Técnicos

Datos Técnicos Dimensiones *314*
Parámetros de Masa del Vehículo Completo *316*
Parámetros Principales del Motor *318*
Parámetros de Rendimiento Dinámico *319*
Parámetros del Motor de Impulsión *320*
Fluidos y Capacidades Recomendados *321*
Alineación de ruedas (Condición sin carga) *322*
Ruedas y Neumáticos *323*
Presión de los neumáticos (Frío) *324*

Datos Técnicos Dimensiones

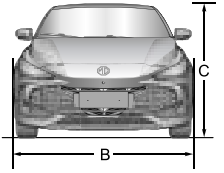

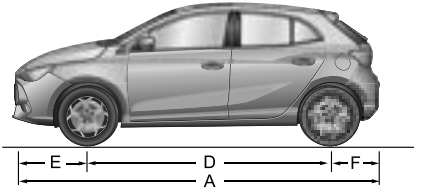

Elemento, unidades	Parámetro
Longitud total A , mm	4113
Ancho total B , mm	1797
Altura total C (descargado), mm	1502
Distancia entre ejes D , mm	2570
Voladizo delantero E , mm	892
Voladizo trasero F , mm	651
Distancia entre ruedas delanteras, mm	1510

Elemento, unidades	Parámetro
Distancia entre ruedas traseras, mm	1520
Holgura mínima al suelo (cargado), mm	116.8
Diámetro mínimo del círculo de giro, m	10.3
Capacidad del tanque de combustible, L	36

Nota: El largo del vehículo no incluye la matrícula.

Nota: Los retrovisores exteriores y la sección deformada del costado de los neumáticos directamente sobre el punto de contacto no se incluyen en el cómputo del ancho total.

Parámetros de Masa del Vehículo Completo

Elemento, unidades	Parámetro		
	GS62H 1.5L HT11 TL1	GS62H 1.5L HT11 TL2	GS62H 1.5L HT11 TL3
Persona en habitáculo, persona	5		
Peso del vehículo sin carga (en vacío), kg	1285	1298	1308
Peso bruto del vehículo, kg	1733	1746	1766
Peso sobre el eje delantero descargado, kg	816	824	831
Peso sobre el eje trasero descargado, kg	469	474	477
Peso sobre el eje delantero cargado, kg	926	935	946
Peso sobre el eje trasero cargado, kg	807	811	820

Pesos de remolque

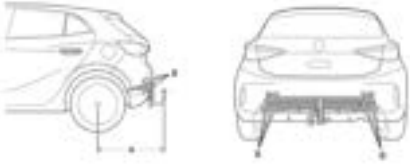

Elemento, unidades	Parámetros
Límite de remolque sin frenos, kg	500
Límite de remolque con frenos, kg	500
Carga del enganche del remolque, kg	75
Distancia del centro de la rueda al centro de la bola de remolque A , mm	738
Puntos de montaje del dispositivo de remolque	B

Nota: Al remolcar un tráiler, la velocidad del vehículo NO DEBE superar los 100 km/h.

Nota: Antes de remolcar un tráiler, por favor verifique las presiones de los neumáticos traseros, infle al menos 20 kPa (0,2 bar) por encima de la presión recomendada - NO permita que la presión del neumático exceda 300 kPa (3,0 bar), esto puede ser peligroso.

Parámetros Principales del Motor

Elemento, unidades	Parámetro
Diámetro × Carrera, mm × mm	72x92
Desplazamiento total, L	1.498
Relación de compresión	16,0±0,5
Potencia neta máxima, kw	75
Velocidad del motor al máximo poder, rev/min	6000
Par máximo, Nm	128
Velocidad del motor al par máximo, rev/min	4500
Grado de combustible, RON	Gasolina sin plomo o gasohol E5-E10 / RON95 o superior

Parámetros de Rendimiento Dinámico

Artículo, unidad	Parámetro
Velocidad máxima, km/h	170
Capacidad de pendiente, %	30

Parámetros del Motor de Impulsión

Elemento	Motor de tracción delantero
Tipo de motor	Motor síncrono de imán permanente
Potencia Nominal/Potencia Pico, kW	TM:50/100 GM:45/60
Par Nominal/Par Máximo, Nm	TM:250 GM:140
Régimen nominal/régimen máximo, rpm	TM:5026/13000 GM:7162/13000
Grado de Protección	IP67

Fluidos y Capacidades Recomendados

Nombre	Grado	Capacidad
Aceite de motor (sustitución posventa), L	C5&SP 0W-20	4
Refrigerante del motor, L	Glicol (OAT)	6.4
Refrigerante del motor de tracción, l		3.4
Aceite de la transmisión automática, l	Castrol BOT794	1.5
Líquido de frenos, l	DOT 4	0.8
Líquido de lavaparabrisas, L	Líquido limpiaparabrisas original de MG Motor	2.5
Refrigerante del aire acondicionado	R-1234yf*	0.52±0.02 kg
	HFC-1234yf*	0.52±0.02 kg
		GWP 0.501
		CO2eq 0.0003t

Alineación de ruedas (Condición sin carga)

Elemento, unidades		Parámetros
Ruedas delanteras	Ángulo de caída	-27′ ±45′
	Ángulo de Cáster	5°52′ ±45′
	Ángulo de Convergencia (convergencia total)	6′ ±12′
	Inclinación del pivote rey	13°21′ ±45′
Ruedas traseras	Ángulo de caída	-1°25′ ±45′
	Ángulo de Convergencia (convergencia total)	12′ ±15′

Ruedas y Neumáticos

Tamaño de la llanta	5.5J×15	6.0J×16
Tamaño del neumático	185/65 R15 88H	195/55 R16 87H

Presión de los neumáticos (Frío)

Ruedas	Sin carga
Ruedas delanteras	250kPa/2.5bar/37psi
Ruedas traseras	250kPa/2.5bar/37psi