Índice

Prólogo ..... **I**

Introducción ..... **I**

Manual del usuario I

Anuncio I

Mensajes de alerta 3

Información sobre la identificación del vehículo **4**

Identificación del vehículo 4

Etiqueta de identificación del vehículo 5

1 Instrumentos y controles **7**

Cuadro de instrumentos **8**

Centro de mensajes 10

Mensaje de advertencia 12

Testigos e indicadores de advertencia **15**

Luces e interruptores **27**

Interruptor principal de las luces 27

Ajuste del reglaje de faros 29

Interruptor de palanca de luces 30

Sistema de luces de carretera inteligente 31

Interruptor de los faros antiniebla 33
Luces de emergencia 33
Limpiaparabrisas y lavaparabrisas 34
Mandos del limpiaparabrisas delantero 34
Mandos del limpiaparabrisas trasero 36
Sistema de dirección 38
Ajuste del volante 38
Dirección asistida eléctrica 39
Bocina 40
Retrovisores 41
Retrovisores exteriores 41
Retrovisor interior 44
Parasol 46
Ventanillas 47
Interruptor del elevalunas 47
Uso de las ventanillas 48
Techo solar * 50
Instrucciones 50
Uso del techo solar 51

Luz del habitáculo **56**
Lámpara interior delantera 56
Lámpara interior trasera * 57
Luces ambientales * 57
Toma de alimentación **58**
Dispositivos de almacenamiento **60**
Instrucciones 60
Guantera 60
Espacio de almacenamiento (lado del conductor) 61
Compartimento del reposabrazos de la consola central 61
Compartimento del espacio de carga 62
Portavasos **63**
Portavasos de la consola central 63
Reposabrazos trasero y portavasos trasero 63
Baca* **64**
Carga máxima autorizada en el techo 64
Comprobaciones periódicas 64
2 Sistemas del aire acondicionado y de sonido **65**
Ventilación **66**

Filtro del A/A 67
Conductos de ventilación 67
Panel de control del A/A 69
Panel de control 69
Botón directo de control del A/A 69
Luneta térmica 69
Descongelación/antivaho 69
Interfaz de control de temperatura eléctrico* 71
Interfaz de control 71
Encendido/apagado del sistema 72
Activación/desactivación de la refrigeración 72
Modo de circulación de aire 72
Control de temperatura 72
Control de velocidad del ventilador 72
Modo de distribución de aire 72
Interfaz de control de temperatura automático* 74
Interfaz de control 74
Encendido/apagado del sistema 75
Activación/desactivación de la refrigeración 75

Modo de circulación de aire ... 75
Control de la zona de temperatura ... 75
Control de temperatura ... 75
Control de velocidad del ventilador ... 76
Modo automático ... 76
Modo de distribución de aire ... 76
Reproductor ... 78
Información importante de seguridad ... 78
Precauciones de uso de la pantalla ... 79
Otras precauciones ... 79
Operaciones básicas ... 79
Teléfono Bluetooth ... 85
Entretenimiento ... 88
Interconexión entre el vehículo y el teléfono móvil ... 96
Aire acondicionado ... 97
Vista panorámica * ... 97
Ajustes del vehículo ... 97
Ajustes ... 97
3 Asientos y restricciones ... 99

Asientos **100**
Descripción general 100
Reposacabezas 100
Asientos delanteros 101
Asientos traseros 103
Calefacción de los asientos delanteros * 104
Cinturones de seguridad **105**
Protección proporcionada por los cinturones de seguridad 106
Uso de los cinturones de seguridad 107
Los niños y el cinturón de seguridad 112
Pretensores del cinturón de seguridad 113
Comprobaciones, mantenimiento y sustitución de los cinturones de seguridad 114
Sistema de retención suplementario de los airbags **117**
Descripción general 117
Despliegue del airbag 118
Condiciones que no provocan el despliegue de los airbags 121
Desactivación del airbag del acompañante 122
Trabajos de servicio y sustitución de airbags 124
Eliminación de los airbags 125

Sistemas de retención infantil **126**
Instrucciones de seguridad importantes sobre el uso de sistemas de retención infantil 126
Grupos de sistemas de retención infantil 129
Posiciones aprobadas para los sistemas de retención infantil 131
4 Arranque y conducción **137**
Llaves **138**
Descripción general 138
Sustitución de la pila 139
Consejos sobre la eliminación segura de las pilas de botón/de moneda usadas 140
Seguros infantiles **141**
Sistemas antirrobo **142**
Inmovilizador del sistema de propulsión 142
Sistema antirrobo de la carrocería 142
Portón trasero manual * 146
Portón trasero eléctrico * 147
Apertura de emergencia del portón trasero 150
Arranque y parada del motor **151**
Interruptor de ARRANQUE/PARADA 151
Puesta en marcha del motor 152

Precauciones para arrancar el motor 154
Detención del motor 155
Conducción eficiente y respetuosa con el medio ambiente 156
Rodaje 156
Protección del medioambiente 156
Conducción económica y mantenimiento 156
Conducción en entornos especiales 158
Catalizador y filtro de partículas 159
Sistema de combustible 161
Requisitos de combustible 161
Depósito de combustible 162
Repostaje 162
Transmisión manual * 164
Transmisión automática con doble embrague * 166
Instrucciones 166
Palanca de cambios electrónica 166
Modo de protección 169
Sistema de frenos 171
Freno de pie 171

Control en descenso de pendientes (HDC) 176
Sistema antibloqueo de frenos(ABS) 179
Protección antivuelco activa (ARP) 180
Sistema de control de las luces de advertencia del sistema de frenado de emergencia (HAZ) 180
Freno de mano electrónico (EPB) 181
Sistema de supervisión de la presión de los neumáticos (TPMS) 183
Sistema inteligente de ahorro de combustible STOP-START 184
Apagado automático del motor 185
Arranque automático del motor 186
Batería 188
Anomalía del sistema inteligente de ahorro de combustible Start-Stop 189
El motor de arranque no está operativo, se ha producido una pérdida importante de la capacidad de la batería 189
Sistema de control de velocidad * 190
Activación del sistema de control de velocidad 190
Ajuste de la velocidad de crucero de destino 191
Pausa/en espera 191
Reanudar 192
Sistema del programador de velocidad adaptativo * 193

Activación del sistema del programador de velocidad adaptativo....193
Ajuste de velocidad objetivo del programador adaptativo....196
Ajuste de la distancia de seguimiento objetivo del programador adaptativo....197
Modo de espera/pausa del programador adaptativo....197
Desactivación automática del programador adaptativo....197
Anulación del programador adaptativo....198
Reanudación del programador adaptativo....198
Borrar la memoria de velocidad....198
Deficiencias y faltas de eficacia del sistema del programador de velocidad adaptativo....198
Entornos de conducción especiales....199
Ayuda al estacionamiento....202
Ayuda al estacionamiento del sensor ultrasónico....202
Cámara de estacionamiento *....204
Sistema de vista periférica 360 *....204
Sistema de detección de puntos ciegos....206
Descripción general del sistema....206
Activación y desactivación del sistema....207
Función del sistema....208
Sistema de asistencia a la conducción....213

Descripción de la cámara de visión frontal....213
Descripción del radar de detección frontal....214
Sistema asistente inteligente de límite de velocidad (SAS)....215
Sistema de asistencia de carril....221
Sistema de asistencia en atascos de tráfico (TJA) *....224
Sistema de colisión frontal....227
Transporte de cargas....231
Espacio de carga....231
Carga interna....232
Seguridad general al remolcar....232
5 Información de emergencia....235
Dispositivos de emergencia....236
Triángulo de advertencia....236
eCall: asistencia de SOS de emergencia....237
Arranque de emergencia....240
Asistencia en carretera del vehículo....242
Remolcado por asistencia en carretera....242
Transporte....245
Reparación de neumáticos....246

Identificación de la herramienta (se incluye la herramienta de reparación de neumáticos) 246
Reparación de neumáticos 246
Sustitución de fusibles 250
Fusible 250
Caja de fusibles 250
Sustitución de bombillas 258
Especificaciones de las bombillas 258
Sustitución de bombillas 258
6 Mantenimiento 267
Mantenimiento 268
Mantenimiento rutinario 268
Capó 272
Apertura del capó 272
Cierre del capó 272
Advertencia de capó abierto 272
Compartimento del motor 274
Motor 275
1,5 litros de aceite para motores turboalimentados 275
Comprobación del nivel de aceite del motor y posterior rellenado 275

Especificaciones del aceite del motor 276
Sistema de refrigeración 277
Comprobación y relleno del nivel de refrigerante 277
Especificaciones del refrigerante 278
Frenos 279
Pastillas de frenos 279
Comprobación y relleno del líquido de frenos 279
Especificaciones del líquido de frenos 280
Batería 281
Mantenimiento de la batería 281
Sustitución de la batería 282
Lavaparabrisas 283
Comprobación y relleno del líquido del lavaparabrisas 283
Boquillas del lavaparabrisas/lavaluneta 284
Especificaciones del líquido del lavaparabrisas 285
Limpiaparabrisas 286
Escobillas del limpiaparabrisas 286
Sustitución de las escobillas del limpiaparabrisas delantero 287
Sustitución de las escobillas del limpialuneta 288

Neumáticos **289**
Descripción general 289
Comprobación de neumáticos 291
Indicadores de desgaste de los neumáticos 292
Sustitución de los neumáticos 292
Rotación de ajuste de la rueda 292
Cadenas de nieve 293
Limpieza y cuidado del vehículo **295**
Cuidado del exterior 295
Limpieza del interior 299
7 Datos técnicos **301**
Dimensiones de datos técnicos **302**
Pesos **304**
Pesos de remolque 305
Principales parámetros del motor **306**
Líquidos y capacidades recomendados **307**
Tabla de parámetros para la alineación de las cuatro ruedas (sin carga) **308**
Ruedas y neumáticos **308**
Presión de los neumáticos (en frío) **308**

Introducción

Manual del usuario

Gracias por comprar el producto de SAIC Motor. Lea detenidamente la información del manual, ya que le permitirá utilizar su vehículo de forma segura y adecuada, y a disfrutar al máximo conduciéndolo.

En este manual se describen todos los dispositivos y funciones de esta serie de turismos.

Este manual incluye la información del producto actualizada disponible en el momento de su publicación. La empresa tiene plena autoridad para hacerse cargo de las modificaciones, explicaciones y declaraciones de este manual. La empresa se esfuerza por mejorar continuamente sus productos, por lo que cualquiera de ellos se puede modificar sin previo aviso una vez finalizado el manual. Si tiene cualquier duda sobre el vehículo que ha adquirido o sobre el manual del propietario, póngase en contacto con un taller autorizado.

Las ilustraciones del Manual de usuario se ofrecen únicamente a modo de referencia.

La información incluida en este manual podría variar ligeramente dependiendo de la configuración, la versión de software y el área de ventas del vehículo.

Anuncio

El manual del propietario y el manual de garantía y mantenimiento indican no solo cómo utilizar su vehículo de forma adecuada, sino también las precauciones de uso y cómo realizar el servicio y mantenimiento del vehículo correctamente. Al mismo tiempo, permiten identificar los contratos entre la empresa y los propietarios sobre la creación y terminación de las responsabilidades relacionadas con la garantía de calidad de los productos, así como los derechos y deberes del servicio posventa. Antes de utilizar cualquier producto de la empresa lea detenidamente el manual del propietario y el manual de garantía y mantenimiento.

Utilice siempre accesorios, piezas, aceite y líquidos válidos para el vehículo y que cumplan las especificaciones técnicas y las normas de calidad de SAIC Motor, y siga los procedimientos correctos al realizar cualquier reparación y operación de mantenimiento del vehículo. Para un mejor mantenimiento y servicio de su vehículo, es aconsejable que realice cualquier consulta que necesite a un taller

autorizado. Respete la propiedad intelectual y utilice accesorios, piezas, etc. originales. Si se utilizan accesorios y piezas que puedan infringir la propiedad intelectual, es probable que tenga que asumir los correspondientes riesgos y consecuencias legales.

En este manual se denomina taller autorizado a cualquier taller autorizado de SAIC Motor MG, que está muy familiarizado con el procedimiento de servicio y mantenimiento del vehículo y las regulaciones relacionadas, que tiene las herramientas especiales y piezas de repuesto necesarias, y que puede proporcionarle servicios más profesionales.

Perderá el derecho a reclamar si los daños del vehículo se deben a mal uso, negligencia, el uso incorrecto o cualquier modificación realizada sin aprobación alguna. Si un vehículo resulta dañado o sufre un accidente debido al uso de accesorios, piezas o aceites y líquidos que no se ajusten a las especificaciones técnicas y normas de calidad de SAIC Motor, o bien a un uso indebido o a un servicio y mantenimiento inadecuados, su usuario también perderá su derecho a la indemnización por daños y perjuicios, y la empresa no asumirá las responsabilidades correspondientes.

Diversos países y regiones imponen restricciones estrictas tanto a la modificación de los vehículos como a la incorporación de elementos a los mismos. No está permitido cambiar la estructura, el armazón o las características del vehículo sin una aprobación previa, ya que ello podría afectar a la seguridad del tráfico, al funcionamiento del vehículo, al registro del vehículo o a la gestión de la seguridad pública. Si se modifican o alteran partes del vehículo sin permiso, no sólo se puede provocará un mal funcionamiento o reducir el rendimiento de los componentes relacionados, sino que también supondrá un daño y un riesgo para la vida del conductor y los pasajeros.

Queda prohibida la reproducción, el almacenamiento en un sistema de recuperación o la transmisión en forma de grabación electrónica, mecánica, o por cualquier otro medio de cualquiera de las partes de esta publicación, sin la autorización previa y por escrito de la empresa.

Mensajes de alerta

Advertencia



Este símbolo de advertencia identifica los procedimientos que deben adoptarse de forma precisa o la información a considerar con extrema cautela, para reducir el riesgo de lesiones o daños graves en el vehículo.

IMPORTANTE

IMPORTANTE
El tema que se recoge aquí debe seguirse estrictamente o el vehículo podría sufrir daños.

Nota

Nota: Sugerencias.

 Este símbolo indica que, con el fin de proteger el medioambiente, las piezas descritas deben desecharlas personas u organismos autorizados.

Asterisco

Si aparece un asterisco "*" detrás de un título o texto, significa que el dispositivo o la función descritos solo están disponibles en ciertos modelos y es posible que el vehículo que ha adquirido no esté equipado con dicho dispositivo o función.

Información de la ilustración

 Indica el objeto descrito.

 Indica la dirección en que se mueve el objeto.

Información sobre la identificación del vehículo

Identificación del vehículo

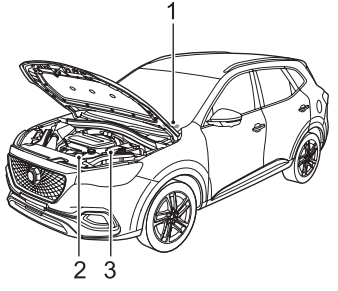

1 Número de identificación del vehículo (VIN)

2 Número de motor

3 Número de la transmisión

Indique siempre el número de bastidor (VIN) al comunicarse con cualquier taller autorizado de MG.

Si están afectados el motor o la transmisión, es posible que deba facilitar los números de identificación de esos conjuntos.

Ubicación de la identificación del vehículo

Ubicación del número de bastidor

- Grabada en una placa visible a través de la esquina inferior izquierda del parabrisas.
- En la placa de identificación.
- En el suelo, bajo el asiento del acompañante.
- En el lateral interno del portón trasero, visible al abrirlo.

Nota: El conector de enlace de datos (DLC) del vehículo se encuentra encima del pedal del acelerador y el número de bastidor se puede leer con la herramienta de lectura especial del fabricante.

Ubicación del número del motor

Troquelado en la parte delantera derecha del bloque de cilindros (visto desde la parte delantera del motor).

Ubicación del número de la transmisión

En la superficie de la caja de transmisión, en el compartimento del motor. En algunos modelos, para ver los números de la transmisión es imprescindible levantar el vehículo. Si es su caso, póngase en contacto con un taller autorizado.

Etiqueta de identificación del vehículo

La etiqueta de identificación del vehículo contiene la siguiente información:

- Modelo/tipo;
- Tipo de motor;
- Número de identificación del vehículo (VIN);
- Fecha;
- Peso bruto del vehículo;
- Peso bruto del tren *;
- Peso máx. del eje delantero *;
- Peso máx. del eje trasero *;
- País;
- Fabricante.

Ubicación de la etiqueta de identificación del vehículo

La etiqueta de identificación se encuentra en el lado inferior del pilar B derecho.

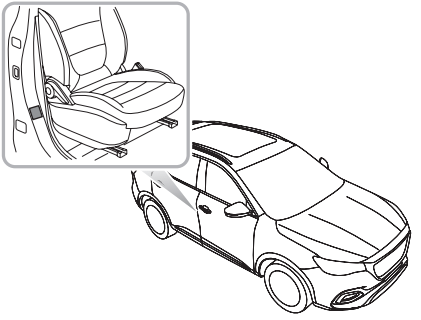

Instrumentos y controles

8 *Cuadro de instrumentos*
15 *Testigos e indicadores de advertencia*
27 *Luces e interruptores*
34 *Limpiaparabrisas y lavaparabrisas*
38 *Sistema de dirección*
40 *Bocina*
41 *Retrovisores*
46 *Parasol*
47 *Ventanillas*
50 *Techo solar **
56 *Luz del habitáculo*
58 *Toma de alimentación*
60 *Dispositivos de almacenamiento*
63 *Portavasos*
64 *Baca**

Cuadro de instrumentos

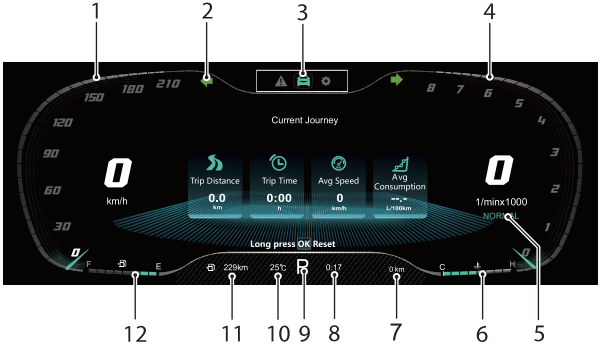

1 Velocímetro

2 Testigos e indicadores de advertencia

3 Centro de mensajes

4 Tacómetro

5 Modo de conducción

6 Indicador de temperatura del refrigerante del motor

7 Cuentakilómetros

8 Reloj digital

9 Pantalla de marchas *

10 Temperatura

11 Autonomía total

12 Indicador de combustible

Velocímetro

Indica la velocidad del vehículo en km/h.

Testigos e indicadores de advertencia

Consulte el apartado "Luces e indicadores de advertencia" en este capítulo.

Centro de mensajes

Consulte el apartado "Centro de mensajes" en este capítulo.

Tacómetro

Indica las revoluciones del motor en forma de ×1000 r.p,m/minuto.

IMPORTANTE
Para proteger el motor de posibles daños, la aguja no debe estar en el sector rojo del indicador durante períodos prolongados.

Indicador de temperatura del refrigerante del motor

La temperatura del refrigerante del motor se indica mediante el número de segmentos que se iluminan.

Cuentakilómetros

Muestra la distancia total que ha recorrido el coche.

Reloj digital

Muestra la hora actual en formato digital.

Pantalla de marchas *

Muestra la posición actual de la palanca de cambios.

Temperatura

Muestra la temperatura exterior en formato digital.

Autonomía total

Puede calcular y mostrar automáticamente la distancia que puede recorrer el vehículo hasta que se vacíe el depósito de combustible. El valor de la distancia cambiará después de repostar.

Indicador de combustible

La cantidad de combustible que hay en el depósito se indica mediante el número de segmentos que se iluminan.

El testigo de aviso de bajo nivel de combustible se encenderá en amarillo o parpadeará con una advertencia sonora cuando quede poco combustible en el depósito.

IMPORTANTE
Si el testigo de aviso se enciende, reposte lo antes posible.

 La flecha que apunta a la izquierda que aparece en el testigo de aviso de que queda poco combustible indica que el depósito se encuentra en el lado izquierdo del vehículo.

Centro de mensajes

El centro de mensajes cuenta con los siguientes elementos:

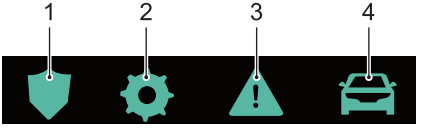

1 Seguridad activa

2 Ajustes

3 Información de advertencia

4 Ordenador de a bordo

Con el interruptor ARRANQUE/PARADA en posición ENCENDIDO, siga estas instrucciones para seleccionar el centro de mensajes:

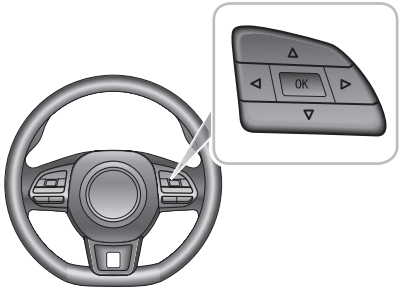

- Pulse el botón IZQUIERDA/DERECHA/ARRIBA/ABAJO que hay en la parte derecha del volante para cambiar los elementos que se ven.
- Pulse el botón ARRIBA/ABAJO que hay en la parte derecha del volante para realizar el ajuste.
- Pulse el botón ACEPTAR que hay en la parte derecha del volante para confirmar el cambio, o bien mantenga pulsado un tiempo el botón ACEPTAR para restablecerlo.

Seguridad activa

Muestra la información de seguridad activa del vehículo.

Para obtener más información, consulte el apartado "Sistema de asistencia a la conducción" de la sección "Arranque y conducción".

Ajustes

Brillo

Muestra el nivel de luminancia actual que se puede ajustar.

Umbral de OS

Muestra el valor del límite de velocidad que se puede ajustar.

Próximo servicio

Muestra la información de cuándo debe realizarse la próxima revisión al coche.

Información de advertencia

Muestra información de advertencia o notas importantes del vehículo actual.

Ordenador de a bordo

Se mostrará la siguiente información:

- Trayecto actual: muestra la autonomía, la duración, la velocidad media y el consumo medio de combustible desde el arranque. Estos valores se reiniciarán después de un periodo de apagado.También se puede restablecer pulsando prolongadamente el botón ACEPTAR situado a la derecha del volante multifunción.
- Total acumulado: muestra la autonomía, la duración, la velocidad media y el consumo medio de combustible desde que se ha puesto a cero. Se puede poner a cero pulsando prolongadamente el botón ACEPTAR situado a la derecha del volante multifunción.
- Monitor de TPMS: Muestra la presión actual de los neumáticos
- Tensión de la batería de 12 V: muestra la tensión de la batería de 12 V.

Mensaje de advertencia

El centro de mensajes del cuadro de instrumentos muestra los mensajes de advertencia en ventanas emergentes. Los mensajes de advertencia se dividen en:

- Instrucciones de funcionamiento
- Recordatorio del estado del sistema
- Alerta de fallo del sistema

Siga los mensajes de texto o consulte las secciones relacionadas con el sistema de control para encontrar los motivos del fallo y las soluciones más adecuadas.

Cuando aparezca la siguiente información de advertencia, detenga el vehículo en cuanto sea seguro, apague el motor y póngase en contacto con un Reparador autorizado de MG para que lo revisen inmediatamente:

- ¡Advertencia! Temperatura elevada del motor
- ¡Advertencia! Presión de aceite baja
- Comprobación del motor
- Fallo de los frenos
- Avería en la dirección asistida, repárela
- Avería en el airbag, repárela
- Avería en el ESCL, repárela

Cuando aparezca la siguiente información de advertencia, póngase en contacto con un Reparador autorizado de MG para que realice una revisión lo antes posible:

- Avería en el control de velocidad

- Fallo del motor
- Fallo del botón de Arranque/Parada
- Fallo del ABS
- Fallo del sistema de control de estabilidad
- Fallo del sistema de control de tracción
- Avería en el control en descenso de pendientes
- Avería de función Autohold
- Fallo del TPMS
- Bajo nivel de batería en el sensor del neumático de la rueda delantera izquierda/delantera derecha/trasera izquierda/trasera derecha
- Reducción del rendimiento de EPS
- Ángulo de dirección sin calibrar, ver el manual
- Fallo del ángulo de giro, se debe reparar
- Fuerza insuficiente del freno de mano
- Avería del sistema EPB
- Fallo en el sensor de combustible, reparar
- Avería en el sistema de estacionamiento asistido, reparar
- Avería en el sistema de bloqueo/desbloqueo sin llave, se debe reparar
- Avería en el sistema de encendido, se debe reparar
- Fallo del sistema de advertencia de abandono de carril
- Avería en el control de velocidad
- Fallo del sistema ACC
- Fallo del sistema de frenado automático de emergencia
- Fallo del sistema de colisión frontal
- Avería en el sistema del portón trasero automático
- Fallo de sistema de la cámara delantera
- Fallo de calibración de la cámara delantera
- Fallo de calibración del RADAR
- Avería del sistema de asistencia de mantenimiento en el carril
- Fallo del sistema de frenado automático de emergencia por peatones
- Avería del sistema MG Pilot
- Fallo del sistema de asistencia marcha atrás
- Avería en el interruptor del embrague
- Avería en el sistema Start-Stop, se debe reparar
- Repare el sistema de repostaje
- Avería del sistema Ecall

- Anomalía del sistema Ecall
- Ecall automático desactivado
- Avería de la asistencia de velocidad manual
- Avería de la asistencia de velocidad inteligente

Testigos e indicadores de advertencia

Algunas luces de advertencia se iluminan o parpadean acompañadas de un tono de advertencia. Determinadas luces de advertencia van acompañadas de un símbolo de advertencia momentáneo y un mensaje de texto que aparece en el centro de información del cuadro de instrumentos.

Indicador de luces de carretera - Azul

 Este indicador se ilumina cuando se encienden las luces de carretera.

Indicador de luces de carretera automáticas - Verde

 Este indicador se ilumina cuando se enciende la función de las luces de carretera automáticas.

Indicador de luces de cruce - Verde *

 Con las luces de cruce encendidas, se enciende esta luz.

Indicador de luces de posición - Verde

 El indicador se ilumina cuando se encienden las luces de posición.

Indicador de luz antiniebla trasera - Amarillo

 El indicador se ilumina cuando se encienden las luces antiniebla traseras.

Testigo de luces antiniebla delanteras (verde)

 El indicador se ilumina cuando se encienden las luces antiniebla delanteras.

Indicador de dirección (verde)



Las luces indicadoras de dirección izquierda y derecha están representadas mediante flechas direccionales ubicadas en la parte superior del cuadro de instrumentos. Cuando el intermitente parpadea, también lo hace el indicador luminoso del lado correspondiente. Si se activan las luces de emergencia, ambos testigos de los intermitentes parpadearán a la vez. Si cualquiera de los indicadores de intermitencia parpadea rápidamente en el panel de instrumentos, significará que ha fallado el intermitente del lado correspondiente.

Nota: El fallo de un intermitente lateral no afectará la frecuencia de parpadeo de la luz indicadora de dirección.

Advertencia de temperatura del refrigerante del motor (rojo)



Cuando el testigo de aviso de la temperatura del refrigerante del motor se enciende en rojo, indica que la temperatura del refrigerante es alta. Si la temperatura del refrigerante del motor sigue aumentando, el testigo de aviso de la temperatura del refrigerante del motor parpadeará.

Una temperatura elevada del refrigerante del motor puede provocar daños graves. Detenga el vehículo y apague el motor en cuanto la seguridad lo permita y póngase en contacto de inmediato con un taller autorizado de MG.

Aviso de fallo de funcionamiento del motor (amarillo)



Este testigo se encenderá si se produce una avería en el motor que afecte a su rendimiento durante la conducción. Detenga el vehículo y apague el motor en cuanto la seguridad lo permita y póngase en contacto de inmediato con un taller autorizado de MG.

Aviso de fallo de funcionamiento de las emisiones del motor (amarillo)



Este testigo se encenderá si el motor desarrolla algún fallo que puede afectar a su rendimiento y emisiones. Contacte con un reparador MG autorizado lo antes posible.

Advertencia de fallo de funcionamiento del sistema de carga de la batería de 12V (rojo)



Si este testigo se ilumina tras arrancar el vehículo, significará que el sistema de carga de la batería de 12 V ha fallado. Contacte inmediatamente con un reparador MG autorizado.

Si la batería tiene poca carga, los mensajes de aviso aparecerán en el centro de información. En ese caso, el sistema limitará o desconectará algunos dispositivos eléctricos y se recomienda encarecidamente arrancar el vehículo para cargar la batería.

Aviso de presión de aceite baja (rojo)



Si este testigo se enciende después de arrancar el vehículo, indica que la presión del aceite es demasiado baja, lo que puede provocar graves daños en el motor. Detenga el vehículo en cuanto la seguridad lo permita y APAGUE EL MOTOR DE INMEDIATO. Compruebe el nivel del aceite (consulte el apartado "Comprobación del nivel de aceite del motor y posterior rellenado" del capítulo "Mantenimiento"). Póngase en contacto con un taller autorizado de MG.

Indicador de estado del sistema inteligente de ahorro de combustible Start-Stop (verde)



Si el sistema inteligente de ahorro de combustible Start-Stop está activado, este testigo se enciende para informar al conductor de que el sistema controla el motor.

Testigo de aviso de fallo de funcionamiento del sistema inteligente de ahorro de combustible Start-Stop (amarillo)



Si el sistema inteligente de ahorro de combustible Start-Stop tiene un fallo, se enciende este testigo. Contacte con un reparador MG autorizado lo antes posible.

Advertencia de la dirección asistida eléctrica (EPS)/bloqueo eléctrico de la columna de la dirección (ESCL) (rojo/amarillo)



La lámpara de advertencia se utiliza para indicar el fallo de la dirección eléctrica asistida o el fallo del bloqueo electrónico de la columna de dirección.

Si esta lámpara se ilumina en amarillo, significa que el sistema de la dirección eléctrica asistida presenta un fallo general y se reducirá su rendimiento. Detenga el vehículo tan pronto como resulte seguro. Si la lámpara continúa iluminada tras volver a arrancar el vehículo y circular brevemente, contacte inmediatamente con un reparador local MG autorizado.

Si esta lámpara se ilumina en rojo, significa que el sistema de la dirección eléctrica asistida presenta un fallo general relacionado con el sensor del ángulo de dirección. Contacte con un reparador MG autorizado lo antes posible.

Si esta lámpara se ilumina en rojo y parpadea, significa que el sistema de la dirección eléctrica asistida presenta un fallo grave. Contacte inmediatamente con un reparador MG autorizado.

Si la luz se ilumina en amarillo y parpadea continuamente con una advertencia acústica, indica que el bloqueo eléctrico de la columna de dirección ha fallado. Contacte con un reparador MG autorizado lo antes posible. Si esta lámpara se apaga tras parpadear un rato, indica que el volante está bloqueado. Intente girar el volante para eliminar cargas desfavorables.

Advertencia del sistema de supervisión de la presión de los neumáticos (TPMS) - Amarillo



Si esta lámpara de advertencia se enciende, indica que la presión de un neumático está baja, por favor, compruebe las presiones de los neumáticos.

Si este testigo parpadea primero y después permanece iluminado tras unos segundos, significará que el sistema ha detectado un fallo. Contacte con un reparador MG autorizado lo antes posible.

Testigo de aviso de fallo de funcionamiento del ABS (amarillo)



Este testigo se enciende para indicar una avería del ABS. Contacte con un reparador MG autorizado lo antes posible.

Si el ABS experimenta un fallo al circular, la función de dicho sistema quedará desactivada, pero continuará estando disponible la función de frenado normal. Contacte con un reparador MG autorizado lo antes posible.

Control en descenso de pendientes (HDC) activado/advertencia de fallo de funcionamiento (verde/amarillo)



Con el interruptor HDC pulsado, si la luz se ilumina en verde, indica que el sistema HDC ha entrado en el modo de espera. Cuando la luz parpadea en verde, indica que el sistema está actualmente bajo el control del HDC. Vuelva a pulsar el interruptor de HDC y la luz se apaga, lo que indica que la función HDC está desactivada.

Si el sistema de HDC detecta una avería, el testigo se enciende en amarillo. Contacte con un reparador MG autorizado lo antes posible.

Si este luz se ilumina en amarillo y parpadea, indica que el sistema de frenos se ha sobrecalentado y se desactivará.

Testigo de aviso del sistema de control de estabilidad/control de tracción (amarillo)



Este testigo se enciende para indicar que se ha detectado un fallo en el sistema. Contacte inmediatamente con un reparador MG autorizado.

Si este testigo parpadea durante la conducción, significará que el sistema se ha activado para ayudar al conductor.

Testigo de aviso apagado del sistema de control de estabilidad/control de tracción (amarillo)



Si el sistema de control de estabilidad/control de tracción se apaga manualmente, esta lámpara de advertencia se iluminará.

Testigo de aviso de fallo de funcionamiento del sistema de frenos (rojo)



Si este testigo se enciende, indica que se ha detectado una avería o un problema en el sistema de frenos, como una pérdida de líquido de frenos o una anomalía en la distribución electrónica de la fuerza de frenado.

Detenga el vehículo en cuanto la seguridad lo permita, apague el motor, compruebe el nivel del líquido de frenos consulte el apartado "Comprobación del nivel de aceite del motor y posterior rellenado" del capítulo "Mantenimiento" y póngase en contacto de inmediato con un taller autorizado de MG.

Lámpara de advertencia de cinturón de seguridad desabrochado - Rojo



Si este testigo se ilumina o parpadea, significará que no se ha abrochado el cinturón de seguridad del conductor o el acompañante.

Testigo del airbag (rojo)



Este testigo se enciende para indicar que se ha detectado una avería en el SRS una anomalía o en el cinturón de seguridad. En este caso, detenga el vehículo en cuanto la seguridad lo permita, apague el motor de inmediato y póngase en contacto con un taller autorizado de MG para que le atienda lo antes posible. Un fallo del SRS o del cinturón de seguridad podría significar que los componentes no se desplegarán en caso de accidente.

Aviso del sistema antirrobo (rojo)



Si no se detecta ninguna llave válida, este testigo se ilumina en rojo. Utilice la llave correcta o coloque la llave inteligente en el fondo del portavasos de la consola central. Para conocer la posición concreta, consulte el apartado "Procedimiento de arranque alternativo" en el capítulo "Arranque y conducción"

Si la pila de la llave remota está baja, esta luz parpadea y debe sustituirse lo antes posible.

Freno de estacionamiento electrónico (EPB) / Indicador de estado de retención automática - Rojo/Verde



Si esta lámpara se ilumina en rojo, significa que el sistema EPB está activado. Si esta lámpara se ilumina en rojo y parpadea, indica que el sistema EPB presenta un fallo. Contacte con un reparador MG autorizado lo antes posible.

Cuando el sistema de retención automática está en funcionamiento para asistir al conductor, esta lámpara se ilumina en verde.

Testigo de aviso del fallo de funcionamiento del sistema del freno de mano electrónico (EPB) (amarillo)



Si se detecta alguna anomalía en el sistema del freno de mano electrónico o si el sistema se somete a un diagnóstico, se iluminará la lámpara. Contacte con un reparador MG autorizado lo antes posible.

Testigo de aviso de poco combustible (amarillo)



El testigo de aviso se ilumina en amarillo cuando queda poco combustible en el depósito. Si es posible, reposte antes de que se encienda el testigo de bajo nivel de combustible.

Si el nivel de combustible sigue bajando, esta luz parpadea. Cuando se reposta y el nivel de combustible supera el límite de alerta, esta luz se apaga. Si no se apaga, póngase en contacto con un taller autorizado de MG para que le atiendan lo antes posible.

Nota: Si se conduce por carreteras empinadas o accidentadas con un nivel de combustible es bajo, el testigo de aviso puede encenderse.

Indicador de mensajes de avería del sistema - Amarillo



Este indicador se utiliza para alertar al conductor de que hay un aviso almacenado en el sistema IPK del vehículo. Para obtener más información sobre este tipo de anomalías, consulte "Centro de mensajes" en esta misma sección.

Indicador del sistema de asistencia del carril - Verde/Amarillo

 Esta lámpara se iluminará en amarillo cuando la función de advertencia de abandono de carril esté activada, y se apagará cuando la función esté desactivada. Esta lámpara se iluminará en verde cuando se active la función.

 Este testigo se iluminará en amarillo cuando la función de asistencia para mantenerse en el carril está activada, el testigo se apagará cuando la función esté desactivada. Esta lámpara se iluminará en verde cuando se active la función.

Si el sistema de asistencia del carril no funciona correctamente, la lámpara correspondiente parpadeará en amarillo y, a continuación, permanecerá encendida tras un periodo de tiempo. Si esta advertencia persiste, contacte con un reparador MG autorizado.

Para obtener más información, consulte el apartado "Sistema de asistencia a la conducción" de la sección "Arranque y conducción".

Indicador del sistema MG Pilot - Verde/Amarillo*

 Esta lámpara se iluminará en amarillo cuando la función de MG Pilot esté activada, y se apagará cuando la función esté desactivada.

Esta lámpara se ilumina en verde cuando se activa la función MG Pilot.

Si el sistema MG Pilot no funciona correctamente, la lámpara parpadeará en amarillo y, a continuación, permanecerá encendida tras un periodo de tiempo. Contacte con un reparador MG autorizado lo antes posible.

Para obtener más información, consulte el apartado "Sistema de asistencia a la conducción" de la sección "Arranque y conducción".

Indicador del sistema de colisión frontal - Amarillo

 El testigo correspondiente se iluminará en amarillo cuando se desactive una de las funciones del sistema de colisión frontal.

Cuando todas las funciones del sistema de colisión frontal están activadas, si el sistema no puede funcionar normalmente, el indicador correspondiente permanece encendido. Contacte con un reparador MG autorizado lo antes posible.

Para obtener más información, consulte el apartado "Sistema de asistencia a la conducción" de la sección "Arranque y conducción".

Indicador del sistema de asistencia de velocidad manual - Verde/Amarillo



Esta luz se iluminará en amarillo cuando la función de asistencia para la velocidad manual esté activada y se apagará cuando la función esté desactivada. Para obtener información sobre una operación concreta, consulte el apartado "Sistema de asistencia de velocidad (SAS)" de la sección "Arranque y conducción". Si la velocidad actual del vehículo supera al valor máximo permitido por el sistema, el vehículo permanece en estado de reposo y el testigo se ilumina en amarillo.

Esta lámpara se ilumina en verde cuando se activa la función de asistencia de velocidad manual.

Si el sistema de asistencia de velocidad manual no funciona correctamente, la lámpara parpadeará en amarillo y después se apagará. Intente restablecer esta función. Si no puede encenderse esta función, contacte con un reparador MG autorizado lo antes posible.

Para obtener más información, consulte el apartado "Sistema de asistencia a la conducción" de la sección "Arranque y conducción".

Indicador del sistema de asistencia de velocidad inteligente - Verde/Amarillo



Esta luz se iluminará en amarillo cuando la función de asistencia para la velocidad inteligente esté activada y se apagará cuando la función esté desactivada.

Esta lámpara se ilumina en verde cuando se activa la función de asistencia de velocidad inteligente.

Si el sistema de asistencia de velocidad inteligente no funciona correctamente, la lámpara parpadeará en amarillo y después se apagará. Intente restablecer esta función. Si no puede encenderse esta función, contacte con un reparador MG autorizado lo antes posible.

Para obtener más información, consulte el apartado "Sistema de asistencia a la conducción" de la sección "Arranque y conducción".

Indicador de velocidad del sistema de asistencia de velocidad manual



Esta lámpara se iluminará cuando se active la función de asistencia de velocidad manual. 'NNN' indica el valor de ajuste actual del límite de velocidad.

Indicador de señal de límite de velocidad - Rojo



'NNN' indica el valor de la señal de límite de velocidad reconocida actualmente.

Cuando se activa la función de asistencia de velocidad inteligente o la función de aviso de SLIF, la luz parpadeará si se supera el valor límite de velocidad. Reduzca la velocidad.

Lámpara de advertencia de información adicional de la señal de límite de velocidad - Amarillo



Esta lámpara se iluminará cuando la señal de límite de velocidad actualmente reconocida tenga información adicional. Préstele atención.

Indicador de control de velocidad (verde/amarillo)*



Si el control de velocidad de está activado, el sistema de control de velocidad entra en estado de espera y el indicador se ilumina en amarillo.

Cuando el sistema de control de velocidad funciona, este indicador se ilumina en verde, lo que indica que el sistema de control de velocidad está activado.

Si se detecta alguna anomalía en el sistema de control de velocidad, el indicador parpadeará en amarillo. Contacte con un reparador MG autorizado lo antes posible.

Indicador del sistema de programador de velocidad adaptativo - Amarillo/Verde *

 Si la función del programador de velocidad adaptativo se activa, el sistema del programador de velocidad adaptativo entrará en modo de reposo y la lámpara se iluminará en amarillo.

Cuando el sistema del programador de velocidad adaptativo está en funcionamiento, la lámpara se ilumina en verde, hecho que indica que el sistema del programador de velocidad adaptativo está activado.

Luz indicadora de fallo de funcionamiento del sistema del programador de velocidad adaptativo - Amarillo *

 Esta lámpara se iluminará si se detecta una avería en el sistema de control de velocidad adaptativo. Contacte con un reparador MG autorizado lo antes posible.

Indicador de sistema de asistencia al conductor trasero - Amarillo

 Si los sensores de asistencia al conductor traseros están obstruidos, esta luz se enciende con mensajes de aviso.

Cuando el sistema de asistencia a la conducción trasera detecta una avería, este testigo se enciende con mensajes de aviso. Contacte con un reparador MG autorizado lo antes posible.

Para más información, consulte “Sistema de asistencia al conductor trasero” en el capítulo “Arranque y conducción”.

Indicador SOS de eCall - Rojo/Amarillo/Verde



Si el sistema está listo y hay una llamada a los servicios de emergencia (eCall) en curso, el indicador se iluminará en verde.

Si el sistema aún puede enviar un mensaje de información del vehículo al centro de llamadas, pero otras capacidades del sistema eCall están limitadas debido a un fallo en el

sistema, el indicador se iluminará en verde. Si el sistema eCall falla y no funciona, el indicador se iluminará en rojo. Si el indicador amarillo o rojo permanece iluminado después de una autocomprobación del sistema, contacte inmediatamente con un reparador MG autorizado.

Testigo de aviso del filtro de partículas (amarillo)



Cuando esta luz se enciende en amarillo, indica que es preciso regenerar el filtro de partículas. Conduzca el vehículo a más de 80 km/h hasta que la luz se apague y podrá reanudar el uso normal.

Nota: Durante la regeneración del filtro de partículas el motor funcionará de forma irregular y con menor potencia, pero todo ello cesará al finalizar la regeneración.

Si esta luz parpadea, significa que el filtro de partículas está lleno. Contacte inmediatamente con un reparador MG autorizado. Tenga en cuenta que si se ignora la advertencia, bajará el rendimiento del vehículo y, posteriormente, podría detenerse.

Consulte "Catalizador y filtro de partículas" en la sección "Arranque y conducción".

Luces e interruptores

Interruptor principal de las luces

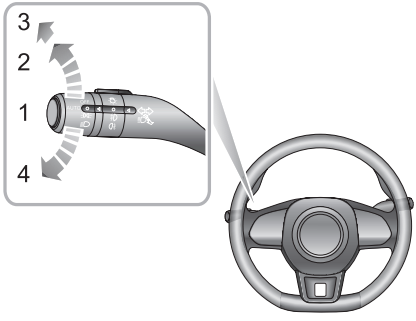

1 Luces automáticas

2 Luz de posición y retroiluminación del interruptor

3 Faro

4 Luz apagada

Luces automáticas

Con el interruptor de ARRANQUE/PARADA está en posición ACC, el sistema de luces automático, de forma predeterminada, se encuentra en posición de activación (1). El sistema de luces automático activará automáticamente las luces de posición y encenderá o apagará las luces dependiendo de la intensidad de la luz ambiente actual.

Con el interruptor ARRANQUE/PARADA en posición ENCENDIDO/EN MARCHA, el sistema de luces automático activará automáticamente las luces de posición y encenderá o apagará la iluminación y las luces de cruce dependiendo de la intensidad de la luz ambiente actual.

Nota: Esta función utiliza un sensor lumínico que controla los niveles de luz ambiental exterior. En algunos modelos, el sensor está colocado en la parte delantera del panel de instrumentos, cerca del parabrisas. NO tape ni cubra esta zona. De lo contrario, los faros podrían funcionar cuando no sea necesario.

Luz de posición y encendido de luces

Con el interruptor ARRANQUE/PARADA en posición ACC, gire el interruptor principal de las luces hasta la posición 2 para encender las luces de posición y

accionar la iluminación. Con el interruptor ARRANQUE/PARADA en posición ENCENDIDO/EN MARCHA, gire el interruptor principal de las luces hasta la posición 2 para encender las luces de circulación diurna, las luces de posición y accionar la iluminación. Con el interruptor de ARRANQUE/PARADA en posición OFF, si las luces de posición permanecen encendidas cuando la puerta del conductor está abierta, sonará una alarma acústica.

Luces de cruce

Con el interruptor ARRANQUE/PARADA en posición ENCENDIDO/EN MARCHA, gire el interruptor principal de las luces hasta la posición 3 para encender las luces de cruce, los intermitentes y accionar la iluminación.

Apagar las luces

Gire el interruptor principal de las luces hasta la posición 4; esta acción apagará todas las luces, liberando el interruptor que podrá regresar a la posición AUTO.

Luces de circulación diurna

Las luces de circulación diurna se encienden automáticamente cuando el interruptor ARRANQUE/PARADA se encuentra en posición ENCENDIDO/EN MARCHA. Al encender las luces de cruce, las de circulación diurna se apagan automáticamente.

Luz de bienvenida

Cuando el coche se desbloquea, el sistema enciende automáticamente las luces de cruce, las luces laterales y las luces de charco * en función de la intensidad de la luz ambiente.

Llévame a casa

Tras apagar el interruptor ARRANQUE/PARADA, tire de la palanca de las luces hacia el volante. La función Llévame a casa está activada Se encenderán las luces de cruce y las luces de posición.

Buscar mi coche

Cuando el vehículo lleve varios minutos en posición de bloqueo, vuelva a presionar el botón de bloqueo de la llave remota para activar la función Buscar mi coche. Esta función identificará el vehículo por medio de una alerta visual y acústica. Vuelva a presionar el botón de bloqueo en la llave remota para suspender esta operación. Si en este momento pulsa el botón de desbloqueo de la llave remota, se cancelará esta operación.

Ajuste del reglaje de faros

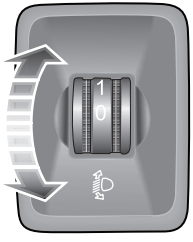

El ajuste del reglaje de faros puede realizarse siguiendo la tabla que se muestra a continuación, en función de la carga del vehículo.

Posición	Carga
0	Conductor, o conductor y acompañante
1	Todas las plazas ocupadas, sin carga
2	Todos los asientos ocupados y con una carga distribuida uniformemente en el maletero
3	Solo el conductor, más una carga distribuida uniformemente en el maletero

Interruptor de palanca de luces

Tenga cuidado de no deslumbrar a los vehículos que circulan en sentido contrario al circular con las luces de carretera.

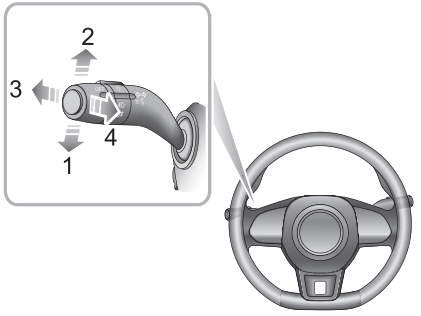

Intermitentes

Mueva la palanca hacia abajo para activar el intermitente IZQUIERDO (1). Mueva la palanca hacia arriba para activar el intermitente DERECHO (2). Mientras el intermitente esté activado, parpadeará el indicador VERDE correspondiente en el panel de instrumentos.

Girar el volante apagará el intermitente (aunque pequeños movimientos del mismo podrían no provocar la cancelación automática). Para indicar un cambio de carril, mueva la palanca levemente y suéltela: los intermitentes parpadearán tres veces y se apagarán.

Conmutación de las luces de carretera/cruce

Con el interruptor ARRANQUE/PARADA en posición ENCENDIDO/EN MARCHA y el interruptor de luces maestro en la posición 3, o si la función automática ha encendido las luces, empuje la palanca (3) hacia el panel de instrumentos para encender la luz de carretera. Se encenderá la luz del indicador de luz de carretera del cuadro de instrumentos, vuelva a pulsar la palanca (3) para cambiar a la luz de cruce.

Ráfagas de las luces de carretera

Para hacer ráfagas, tire de la palanca (4) hacia el volante y, a continuación, suéltela.

Sistema de luces de carretera inteligente

El sistema de luces de carretera inteligente sirve solo como función auxiliar. El conductor aún debe comprobar el estado de los faros y encenderlos según proceda.

Por ejemplo: las luces de carretera podrían no apagarse automáticamente en los siguientes casos, por lo que sería necesario cambiar entre las luces de carretera y las de cruce, según proceda:

- ***El parabrisas está sucio, roto u obstruido por otros objetos que bloquean la vista del sensor.***
- ***Las luces de otros vehículos no están, están dañadas, bloqueadas o parcialmente bloqueadas o, por otros motivos, no pueden detectarse.***
- ***Las luces de los otros vehículos están parcial o totalmente ocultas por el humo, niebla, nieve, agua pulverizada u otras condiciones que afectan a la visibilidad.***
- ***Al encontrarse con peatones, vehículos no motorizados y otros objetos sin luz o con luz reflejada.***
- ***Cuando el sensor no puede detectar los faros y las luces traseras del resto de vehículos debido a cambios de dirección de la carretera como curvas, bajadas o subidas, que limitan su campo visual.***
- ***Cuando se conduce el vehículo por una carretera montañosa o sinuosa.***

Si se da cualquiera de las condiciones anteriores (pero sin limitación), puede interrumpirse el funcionamiento inteligente de las luces de carretera y puede que sea necesario accionarlas manualmente.

El sistema de luces de carretera inteligente utiliza la cámara de visión frontal para detectar la intensidad de la luz del vehículo precedente. El sistema puede encender o apagar automáticamente las luces de carretera cuando los alrededores estén oscuros y no se detecte luz.

Para activar el sistema de luces de carretera inteligente, deben cumplirse las siguientes condiciones:

1 El interruptor principal de las luces debe encontrarse en posición "Auto" y las luces de cruce deben encenderse a través del control automático.

2 El vehículo debe estar en marcha y circular a más de 40 km/h

3 Las luces antiniebla traseras NO están encendidas.

Al activar el sistema de luces de carretera inteligente, se ilumina el indicador correspondiente del panel de instrumentos.

El control automático mantendrá las luces de carretera encendidas hasta que se produzca cualquiera de las siguientes condiciones:

- El sistema detecta los faros de los vehículos que circulan en sentido contrario.
- El sistema detecta las luces traseras de los vehículos precedentes.
- El entorno comienza a iluminarse lo suficiente para no necesitar las luces de carretera.
- La velocidad del vehículo baja del umbral de 40 km/h.

El sistema suspenderá provisionalmente la función de las luces de carretera inteligentes cuando se cumplan las siguientes condiciones:

Con el sistema de luces de carretera inteligentes activado, si se tira de la palanca de luces hacia el volante una sola vez, se suspenderá temporalmente la función de luces de carretera inteligentes.

Nota: Solo puede salir dos veces en un ciclo de encendido.

IMPORTANTE
La función de las luces de carretera inteligente utiliza datos procedentes de la cámara de visión frontal. Mantenga el parabrisas siempre limpio y sin residuos en esta zona para mantener un rendimiento óptimo del sistema. Cualquier daño en esta zona, como impactos de gravilla, debe repararse lo antes posible.

Interruptor de los faros antiniebla

Las luces antiniebla solo deben utilizarse cuando las condiciones de visibilidad sean inferiores a 100 m; podría deslumbrar a otros usuarios de la carretera bajo condiciones de buena visibilidad.

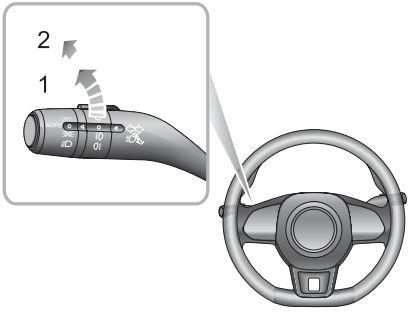

Faros antiniebla delanteros*

Con el interruptor ARRANQUE/PARADA en posición ENCENDIDO/EN MARCHA y las luces de posición encendidas, gire el interruptor de la luz antiniebla a la posición 1 para encender las luces antiniebla delanteras. Cuando las luces antiniebla delanteras se enciendan, se iluminará el indicador correspondiente del panel de instrumentos.

Luces antiniebla traseras

Con el interruptor ARRANQUE/PARADA en posición ENCENDIDO/EN MARCHA y las luces antiniebla delanteras encendidas, gire el botón de las luces antiniebla a la posición 2 para encender las luces antiniebla traseras y suelte el botón para volver a la posición 1. Cuando las luces antiniebla traseras se enciendan, se iluminará el indicador correspondiente del panel de instrumentos.

Luces de emergencia

Pulse el botón ⚠ para encender las luces de emergencia. Todos los intermitentes y los indicadores de intermitencia parpadearán juntos. Pulse de nuevo el botón para apagar las luces de emergencia. Todos los intermitentes y los indicadores de intermitencia dejarán de parpadear.

Limpiaparabrisas y lavaparabrisas

Mandos del limpiaparabrisas delantero

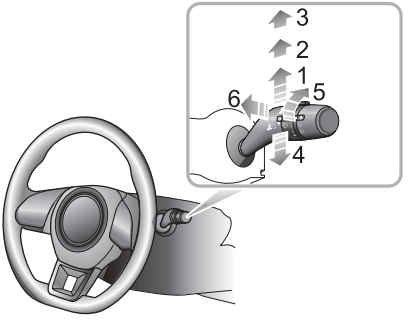

Los limpiaparabrisas y lavaparabrisas solo funcionarán cuando el interruptor ARRANQUE/PARADA se encuentre en la posición "ENCENDIDO/EN MARCHA". Accione la palanca para seleccionar los distintos modos del limpiaparabrisas:

- Barrido automático (1)
- Barrido a baja velocidad (2)
- Barrido a velocidad rápida (3)
- Un solo barrido del limpiaparabrisas (4)
- Ajuste intermitente del intervalo de los barridos del limpiaparabrisas * /Ajuste de sensibilidad del sensor de lluvia*(5)
- Limpialuneta y lavaluneta (6)

Barrido automático

Empujando la palanca hacia arriba, hasta la posición de limpiaparabrisas automática (1), las escobillas funcionarán automáticamente. El intervalo entre los barridos automáticos puede incrementarse/reducirse a través el interruptor (5). Este intervalo también cambiará con la velocidad del vehículo. Aumentando de velocidad del vehículo, disminuirá la frecuencia del intervalo de barridos. Disminuyendo de velocidad del vehículo, aumentará la frecuencia del intervalo de barridos.

Algunos modelos están equipados con un sensor de lluvia en la base del retrovisor interior para detectar variaciones en la cantidad de agua sobre el exterior del parabrisas. La función del limpiaparabrisas automático ajustará la velocidad de los barridos conforme a las señales procedentes del sensor de lluvia. Gire el interruptor (5) para ajustar la sensibilidad del sensor de lluvia.

Aumentando de sensibilidad, disminuirá la frecuencia del intervalo de barridos.

Nota: Podrá accionar inmediatamente el limpiaparabrisas una vez aumentando la sensibilidad del sensor de lluvia. Si el sensor de lluvia detecta lluvia constante, el limpiaparabrisas permanecerá en funcionamiento. Cuando no detecte lluvia, recomendamos desactivar el limpiaparabrisas automático.

Barrido a baja velocidad

Empujando la palanca hacia arriba, hasta la posición de barrido a velocidad lenta (2), las escobillas funcionarán lentamente.

Barrido a velocidad rápida

Empujando la palanca hacia arriba, hasta la posición de barrido a velocidad rápida (3), las escobillas funcionarán a velocidad rápida.

Un solo barrido del limpiaparabrisas

Si pulsa la palanca hacia abajo hasta la posición de un solo barrido (4) y la suelta accionará un solo barrido. Si la palanca se mantiene abajo (4), los limpiaparabrisas dejarán de funcionar cuando se libere la palanca.

Nota: con el vehículo parado, al abrir el capó, los limpiaparabrisas/lavaparabrisas delanteros dejarán de funcionar de inmediato

IMPORTANTE
• Evite accionar los limpiaparabrisas en seco. • Bajo condiciones de congelación o calor extremo, asegúrese de que las escobillas no se congelen ni se adhieran al parabrisas. • Si el limpiaparabrisas o el parabrisas están cubiertos de nieve, etc quítela antes de usarlo.

Limpialuneta y lavaluneta

Tirar de la palanca hacia el volante (6), accionará el lavaparabrisas delanteros. Tras una breve demora, comenzarán a funcionar conjuntamente los limpiaparabrisas y los lavaparabrisas.

Nota: tras soltar la palanca, los limpiaparabrisas realizarán tres barridos más. Transcurridos unos segundos, el sistema realizará un barrido adicional para eliminar todo resto de líquido del parabrisas.

IMPORTANTE
Si no sale la solución de lavado del parabrisas, deje de presionar la palanca de inmediato. Esto evitará que los limpiaparabrisas se accionen, con el consiguiente riesgo de que la suciedad del parabrisas se extienda, reduciendo así la visibilidad.

Mandos del limpiaparabrisas trasero

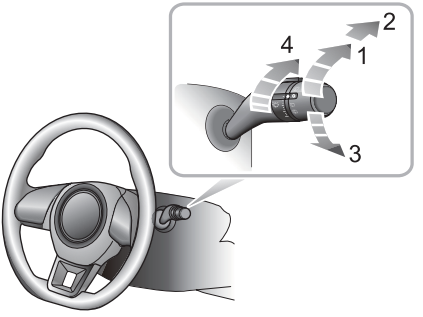

El limpialuneta y el lavaparabrisas traseros solo funcionarán cuando el interruptor ARRANQUE/PARADA se encuentre en la posición "ENCENDIDO/EN MARCHA". Accione la palanca para seleccionar los distintos modos del limpiaparabrisas:

- Barrido intermitente (1)
- Limpialuneta y lavaluneta (2 y 3)
- Ajuste del intervalo de barrido (4)

Posición intermitente

Si el interruptor del limpialuneta se cambia a barrido intermitente (1), el limpialuneta funcionará. Realizará tres barridos continuos antes de cambiar al modo intermitente. El periodo entre los barridos puede incrementarse/ reducirse a través el interruptor (4).

Limpialuneta y lavaluneta

Si se selecciona el lavaluneta y limpialuneta trasero (2), el limpialuneta y el lavaluneta trasero funcionarán conjuntamente, y el primero se moverá rápidamente. Si el interruptor se suelta y se coloca en la posición de barrido intermitente (1), el lavaluneta dejará de funcionar.

Si se selecciona el limpialuneta y lavaluneta (3), el limpialuneta y el lavaluneta funcionarán conjuntamente. Si el interruptor se suelta y se coloca en la posición APAGADO, tanto el limpialuneta como el lavaluneta dejarán de funcionar. Transcurridos unos segundos, el sistema realizará un barrido adicional para eliminar el líquido del parabrisas.

Nota: Con el portón trasero abierto, el funcionamiento del limpialuneta quedará desactivado.

Nota: Después de activar los limpiaparabrisas delanteros, si la palanca de cambios está en la posición R, empezará a funcionar el limpialuneta.

Sistema de dirección

Ajuste del volante

NO intente ajustar la posición del volante con el vehículo en movimiento. Es extremadamente peligroso.

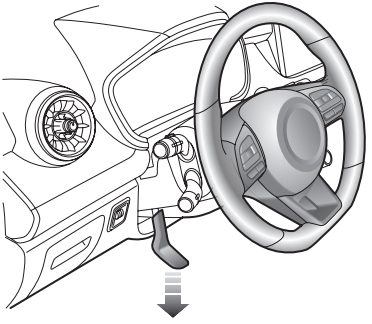

Para ajustar la altura o el ángulo del volante y adaptarla a su posición de conducción:

1 Suelte completamente la palanca de bloqueo (como se muestra en la imagen)

2 Sujete el volante con ambas manos e incline la columna de dirección hacia arriba o abajo hasta disponerla en la posición que le resulte más cómoda.

3 Una vez escogida la posición, tire totalmente de la palanca hasta bloquear la columna de dirección en su nueva posición.

Dirección asistida eléctrica

Si la dirección asistida eléctrica falla o no funciona, la dirección parecerá muy pesada, afectando a la seguridad de conducción.

La dirección asistida eléctrica solo funciona con el vehículo en marcha. El sistema funciona gracias a un motor con niveles de asistencia ajustados automáticamente en base a la velocidad del vehículo, al par ejercido sobre el volante y al ángulo del volante.

IMPORTANTE
Mantener el volante en bloqueo completo durante largos periodos de tiempo reducirá la capacidad de la asistencia, provocando una sensación de pesadez en la dirección durante un breve tiempo.

Bocina



Presione la zona de la bocina del volante (indicada por las flechas) para activarla.

Nota: El claxon del vehículo y el airbag del conductor se encuentran muy próximos al volante. La ilustración muestra la posición de la bocina (indicada por una flecha). Asegúrese de presionar esta área para evitar posibles conflictos de funcionamiento del airbag.

IMPORTANTE
Para evitar posibles incidencias del SRS, no ejerza una fuerza excesiva ni golpee la cubierta del airbag al accionar la bocina.

Retrovisores

El vehículo está equipado con retrovisores: dos exteriores instalados en las puertas y uno interior montado en el centro. Los retrovisores reflejan lo que sucede detrás o a ambos lados del vehículo, lo que amplía el campo visual del conductor.

Los retrovisores son elementos críticos de seguridad. Un uso correcto y un ajuste razonable del ángulo del espejo pueden mejorar el confort y la seguridad del conductor.

Retrovisores exteriores

Nota: los objetos reflejados en los retrovisores exteriores pueden parecer estar más lejos de lo que realmente están.

Los retrovisores pueden plegarse eléctricamente hacia las ventanillas en posición de "estacionamiento" para permitir el paso del vehículo por lugares estrechos y evitar colisiones.

Además de la función de plegado, el ángulo del espejo de los retrovisores exteriores puede ajustarse electrónicamente y estos se pueden calentar.

Calentamiento del espejo

Los espejos retrovisores exteriores tienen resistencias integradas que dispersan el hielo o el vaho del cristal. Las resistencias se activan al encender la luneta térmica.

Nota: las resistencias de la luneta y los retrovisores exteriores solo funcionan cuando el sistema de propulsión o el motor están en funcionamiento.

Plegado eléctrico

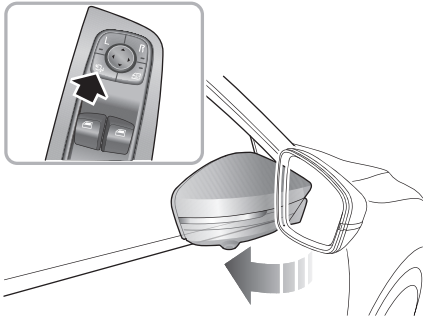

Al pulsar el interruptor (con la flecha) en el interruptor combinado del panel de interruptores del lado del conductor, se plegarán los retrovisores exteriores eléctricamente. Al pulsar de nuevo este interruptor, los retrovisores volverán a la posición original.

cuando se desbloquea/bloquea el vehículo, los retrovisores exteriores se desplegarán/plegarán de forma automática. Esta función se puede configurar en la interfaz pertinente de la pantalla de infoentretenimiento.

Nota: para restablecer los retrovisores con función de plegado eléctrico que hayan dejado de estar en sus posiciones por medios manuales o accidentales, es preciso accionar el interruptor de plegado para completar el ciclo de plegado y desplegado una vez.

Ajuste eléctrico del cristal del retrovisor

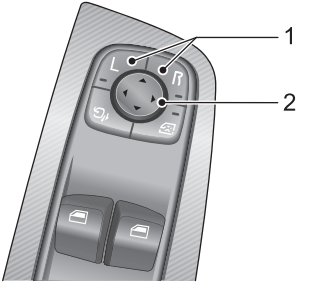

- Pulse el interruptor (1) izquierdo (L) o derecho (R) para seleccionar el retrovisor exterior izquierdo o derecho. Las luces indicadores de los interruptores (1) se iluminarán al seleccionarse.
- Pulse una de las 4 flechas del interruptor circular (2) para ajustar el ángulo del retrovisor exterior.
- Pulse el interruptor L o R (1) otra vez, la luz indicadora correspondiente se apagará y se detendrá el ajuste del retrovisor. De esta forma, se evita el ajuste accidental del ángulo del espejo una vez ya se hayan realizado los ajustes.

IMPORTANTE
• Los retrovisores eléctricos funcionan mediante motores eléctricos Realizar estas funciones directamente con la mano podría dañar los componentes internos. • Limpiar o enjuagar los retrovisores exteriores con chorros de agua a presión o en túneles de lavado, podría ocasionar fallos en el motor eléctrico.

Luz de proyección al suelo

Las luces de proyección al suelo se encuentran en la mitad inferior de los retrovisores exteriores. Para obtener información sobre el funcionamiento de las luces de proyección al suelo, consulte el apartado "Luces e interruptores" del capítulo "Instrumentos y mandos".

Retrovisor interior

Ajuste el cuerpo del retrovisor interior hasta disfrutar del mejor campo visual posible. La función antideslumbramiento del retrovisor interior ayuda a reducir el deslumbramiento generado por los faros de los vehículos que circulan detrás durante la noche.

Retrovisor interior con función de antideslumbramiento manual *



Mueva hacia delante la lengüeta de la base del retrovisor de forma que el espejo "se incline" para utilizar la función antideslumbramiento. La visibilidad normal se restablece volviendo a tirar de la palanca hacia atrás.

Nota: en algunas circunstancias, la vista reflejada por el retrovisor "inclinado" puede confundir al conductor en cuanto a la ubicación precisa de los vehículos que circulan detrás.

Retrovisor interior con función de antideslumbramiento automática *



1 Indicador de funcionamiento

2 Interruptor con función de antideslumbramiento automática

3 Sensor lumínico

Cuando el interruptor de ARRANQUE/PARADA está en la posición ACC/ON/READY, la función antideslumbramiento automática se enciende automáticamente (indicador de funcionamiento ON). Si el sistema detecta un vehículo que circula detrás y sus faros pueden deslumbrar al conductor, el

sensor lumínico enciende la función antideslumbramiento. Pulse el interruptor con función de antideslumbramiento automática (indicador de funcionamiento OFF) para apagar la función de antideslumbramiento automática y vuelva a pulsarlo para volverla a activar.

La función de antideslumbramiento automática puede deshabilitarse si:

- La luz del vehículo que circula por detrás no lo detecta el sensor lumínico del retrovisor.
- Se selecciona la marcha atrás.

Nota: Pegar láminas u objetos en la luneta trasera puede afectar el funcionamiento de la función de antideslumbramiento automática.

Parasol

El espejo de cortesía del lado del conductor solo debe utilizarse con el vehículo detenido.

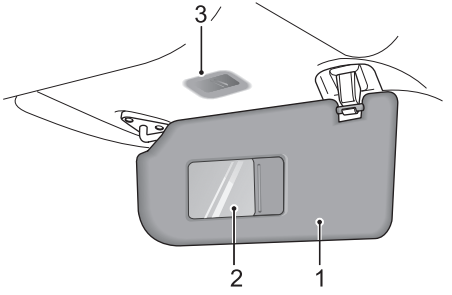

El parasol (1), el espejo de cortesía (2) y las luces del espejo de cortesía (3) están colocadas en el techo, delante del conductor y del acompañante delantero.

Tire hacia abajo del parasol para utilizar el espejo de cortesía. La luz del espejo de cortesía se enciende al abrirse la tapa y se apaga al cerrarse.

Ventanillas

Para evitar riesgos, accione correctamente las ventanillas. El conductor enseñará a los acompañantes a usar las ventanillas y les informará sobre las precauciones de seguridad.

Asegúrese de que los acompañantes, en particular los niños, no están cerca de las ventanillas al subirlas o bajarlas.

NO accione los mandos de los elevalunas varias veces consecutivas en un breve periodo de tiempo, ya que el sistema podría desactivar temporalmente los mandos para proteger el motor. Si esto sucede, espere unos segundos hasta que el motor se enfríe. No desconecte la batería mientras espera.

Interruptor del elevalunas

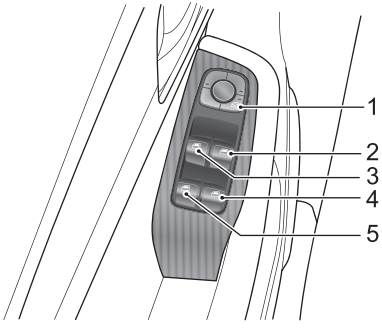

1 Interruptor de desactivación de las ventanillas traseras

2 Interruptor de la ventanilla delantera derecha

3 Interruptor de la ventanilla delantera izquierda

4 Interruptor de la ventanilla trasera derecha

5 Interruptor de la ventanilla trasera izquierda

Uso de las ventanillas

Los elevalunas se pueden manejar cuando el interruptor ARRANQUE/PARADA está en la posición ACC/ ENCENDIDO/EN MARCHA (por seguridad, las puertas deben estar cerradas).

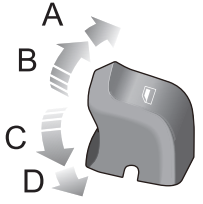

Pulse el interruptor de control de la ventanilla (como se muestra en las figuras 2-5) hacia abajo hasta la primera posición (posición C) para bajar la ventanilla y tire del interruptor hacia arriba hasta la primera posición (posición B) para subir la ventanilla. La ventanilla dejará de desplazarse al soltar el interruptor.

Bajada con "un solo toque"

Pulse brevemente el interruptor de control de la ventanilla (como se muestra en las figuras 2~5) hacia abajo hasta la segunda posición (posición D) y la ventanilla descenderá automáticamente hasta quedar totalmente bajada. Vuelva a pulsar el interruptor para detener el movimiento de la ventanilla en cualquier momento.

Subida con un solo toque con función antiatrapamiento

Dependiendo de la especificación del vehículo, algunas ventanillas pueden tener la función de subida con "un solo toque". Tire brevemente del interruptor de control de la ventanilla hacia arriba hasta la segunda posición (posición A) y la ventanilla subirá automáticamente hasta quedar totalmente cerrada. Si desea detener el movimiento de la ventanilla en cualquier momento, vuelva a pulsar el interruptor.

La función "antiatrapamiento" es una característica de seguridad que impide que la ventana se cierre completamente si se detecta algo que la obstruya. En ese caso, la ventana bajará para poder retirar el obstáculo.

Nota: las ventanillas del acompañante y de los pasajeros traseros también pueden accionarse mediante el interruptor de control individual que hay montado en cada puerta. Si se ha activado el interruptor de aislamiento de la ventanilla trasera, los

interruptores de las ventanillas de las puertas traseras no funcionarán.

Interruptor de desactivación de las ventanillas traseras

Pulse el interruptor (1) para aislar los mandos de las ventanillas traseras (se enciende un testigo en el interruptor) y vuelva a pulsarlo para recuperar el control.

Nota: es recomendable DESACTIVAR los interruptores de las ventanillas traseras al viajar con niños.

Función de bloqueo a distancia ("Lazy Lock") *

La función de subida o bajada automática de ventanillas de forma remota ("Lazy Lock") permite abrir o cerrar todas las ventanillas con el mando a distancia desde el exterior del vehículo, siempre que esté dentro del alcance de detección.

Con el vehículo apagado y las puertas cerradas, mantenga pulsado el botón de apertura del mando a distancia hasta que las ventanillas empiecen a abrirse, suelte el botón y todas las ventanillas se abrirán por completo. Si las ventanillas están abiertas, mantenga pulsado el botón de cierre del mando a distancia hasta que las ventanillas empiecen a cerrarse, suelte el botón de bloqueo y las ventanillas se cerrarán completamente.

Nota: Si la batería deja de funcionar mientras sube o baja ventanilla, es posible que los modos de subida pulsando una sola vez y de antiatrapamiento no estén operativos. En ese caso, baje completamente la ventanilla y luego súbala hasta la posición de cierre total levantando el interruptor de forma breve y consecutiva. Cuando la ventanilla esté totalmente cerrada, mantenga el interruptor en la posición cerrada durante 5 segundos más. Ambos modos volverán a funcionar.

Techo solar *

El techo solar consta de dos piezas de cristal y un parasol. El cristal delantero se puede abrir deslizándose o inclinándose, el trasero es fijo y no puede abrirse. El parasol tiene apertura deslizante.

Instrucciones

NO permita que los pasajeros se asomen por el techo solar abierto con el vehículo en movimiento. Pueden sufrir lesiones por objetos como ramas de árboles.

Debe garantizarse la seguridad de los ocupantes del vehículo en todo momento. NO permita que introduzcan las extremidades en la trayectoria del movimiento del techo solar en ningún momento; podría ocasionar lesiones.

- Evite abrir por completo el techo solar en caso de lluvia.
- Recomendamos no abrir el techo solar al circular a alta velocidad.
- Siempre que sea posible, limpie todo resto de agua o lluvia del techo solar antes de abrirlo. De no hacerlo, el agua podría entrar en el habitáculo.
- NO utilice materiales abrasivos para limpiar el cristal del techo solar. Utilice disolvente a base de alcohol.
- NO mantenga pulsado el interruptor de accionamiento en posición de apertura/cierre tras completarse la operación correspondiente; podría dañar los componentes eléctricos.
- Limpie regularmente el techo solar para conservar su operatividad y rendimiento. Visite a un reparador MG autorizado para realizar trabajos de servicio, según proceda.

Uso del techo solar

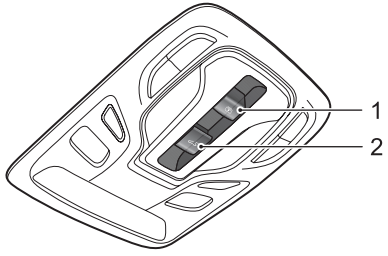

El techo solar puede accionarse con el interruptor de ARRANQUE/PARADA en posición ACC o ON/READY.

El interruptor 1 se utiliza para accionar el parasol del techo solar y el interruptor 2, para el cristal del techo solar. Los iconos de los interruptores identifican la función de apertura del techo solar.

Uso del cristal del techo solar

Abra la apertura inclinada del cristal del techo solar

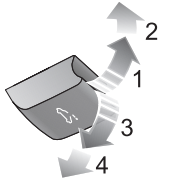

Presione el interruptor del techo solar hacia arriba hasta la primera posición (1) y manténgalo así. El techo solar se inclinará abriéndose. Puede detener el movimiento del techo solar en cualquier momento soltando el interruptor. Presione el interruptor del techo solar ejerciendo algo más de fuerza para desplazarlo hasta la 2ª posición (2) y suéltelo. El techo solar se abrirá por completo automáticamente.

Cerrar la apertura inclinada del cristal del techo

Tire del interruptor del techo solar hacia abajo hasta la primera posición (3) y manténgalo así. El techo solar se cerrará. Puede detener el movimiento del techo solar

en cualquier momento soltando el interruptor. Tire del interruptor del techo solar ejerciendo algo más de fuerza para desplazarlo hasta la 2ª posición (4) y suéltelo. El techo solar se cerrará por completo automáticamente.

Abra la apertura deslizante del cristal del techo solar

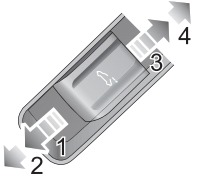

Presione el interruptor del techo solar hacia atrás hasta la primera posición (3) y manténgalo así. El techo solar se deslizará hasta abrirse. Puede detener el movimiento del techo solar en cualquier momento soltando el interruptor. Presione el interruptor del techo solar hacia atrás ejerciendo algo más de fuerza para desplazarlo hasta la 2ª posición (4) y suéltelo. El techo solar se abrirá por completo automáticamente. Puede detener el movimiento del techo solar en cualquier momento volviendo a presionar el interruptor hacia atrás.

Cerrar la apertura deslizante del cristal del techo

Presione el interruptor del techo solar hacia delante hasta la primera posición (1) y manténgalo así. El techo solar se cerrará. Puede detener el movimiento del techo solar en cualquier momento soltando el interruptor. Presione el interruptor del techo solar hacia delante ejerciendo algo más de fuerza para desplazarlo hasta la 2ª posición (2) y suéltelo. El techo solar se cerrará por completo automáticamente. Puede detener el movimiento del techo solar en cualquier momento volviendo a presionar el interruptor hacia delante.

Uso del parasol del techo solar

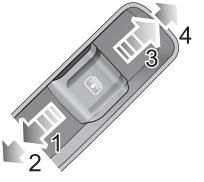

Abrir el parasol

Presione el interruptor del parasol del techo solar hacia atrás hasta la primera posición (3) y manténgalo así. El parasol se deslizará hasta abrirse. Puede detener el movimiento del parasol en cualquier momento soltando el interruptor. Presione el interruptor del parasol hacia atrás ejerciendo algo más de fuerza para desplazarlo hasta la 2ª posición (4) y suéltelo. El parasol se abrirá por completo automáticamente. Puede detener el movimiento del parasol en cualquier momento volviendo a presionar el interruptor hacia atrás.

Cerrar el parasol

Presione el interruptor del parasol del techo solar hacia delante hasta la primera posición (1) y manténgalo así. El parasol se cerrará. Puede detener el movimiento del parasol en cualquier momento soltando el interruptor. Presione el interruptor del parasol hacia delante ejerciendo algo más de fuerza para desplazarlo hasta la 2ª posición (2) y suéltelo. El parasol se cerrará por completo automáticamente. Puede detener el movimiento del parasol en cualquier momento volviendo a presionar el interruptor hacia delante.

Nota: si el vehículo va a dejarse estacionado a pleno sol durante un periodo de tiempo prolongado, es recomendable cerrar el parasol para evitar daños en los componentes del acabado interior y ayudar a regular la temperatura en el habitáculo.

Función antipinzamiento

El techo solar y el parasol cuentan con una función "antipinzamiento". Se trata de una característica de seguridad que evita que el techo solar o el parasol se cierren por completo al funcionar en modo automático si el sistema detecta una obstrucción. Si esto sucede, el techo solar/parasol se abrirá levemente para permitir retirar la obstrucción.

Cierre forzado del techo solar (eludiendo el sistema antipinzamiento)

Para accionar el cierre forzado del techo solar tras la activación de la función de protección contra aprisionamiento, deslice ligeramente el interruptor del techo solar hacia delante hasta la primera posición en menos de 5 segundos y manténgalo así hasta que el cristal esté totalmente cerrado.

Nota: la función antipinzamiento queda suspendida durante esta operación.

Cierre forzado del parasol (eludiendo el sistema antipinzamiento)

Para realizar un cierre forzado del parasol que se ha vuelto a abrir por la activación de la función de protección contra aprisionamiento, deslice ligeramente el interruptor del parasol hacia delante hasta la primera posición en menos de 5 segundos y manténgalo así hasta que el parasol se cierre por completo.

Nota: la función antipinzamiento queda suspendida durante esta operación.

Vínculo entre el parasol y el techo solar

Para evitar que el parasol quede expuesto, se moverá junto con el cristal de forma unitaria al abrirse el techo solar. Antes de cerrar el parasol, debe cerrar el techo solar.

Inicio del techo solar

En caso de fallo de alimentación o desconexión de la batería con el techo solar o el parasol en movimiento, estos elementos deberán iniciarse tras restablecerse el suministro eléctrico.

Para ejecutar el procedimiento de inicio del techo solar:

Cierre totalmente el cristal deslizando ligeramente el interruptor hacia delante hasta la 2ª posición y manteniéndolo así 10 segundos. El techo solar se abrirá una longitud preestablecida y se detendrá; entonces, se cerrará automáticamente. A continuación, deberá iniciarse. Durante todo el proceso, el interruptor debe permanecer en la 2ª posición.

Para ejecutar el procedimiento de inicio del parasol:

Cierre totalmente el parasol deslizando el interruptor de cierre hacia la 2ª posición y manteniéndolo así 10 segundos.

El parasol se abrirá una longitud preestablecida y se detendrá; entonces, se cerrará automáticamente. A continuación, deberá iniciarse. Durante todo el proceso, el interruptor debe permanecer en la 2ª posición.

Protección térmica

Para evitar que el motor del cristal del techo solar y el motor del parasol resulten dañados por sobrecalentamiento, ambos están diseñados con una función de protección térmica. Si el techo solar está en estado de protección térmica, no será posible abrirlo ni cerrarlo. Cuando el motor se haya enfriado y salga del estado de protección térmica, podrá accionarse el techo solar hasta la próxima activación de la protección térmica.

Función de subida o bajada automática de ventanillas de forma remota ("Lazy Lock")

La función “Lazy Lock” permite abrir o cerrar el techo solar desde dentro del vehículo.

Mantenga pulsado el botón de apertura del mando a distancia durante varios segundos hasta que el cristal del techo solar y el parasol empiecen a abrirse, y suelte el botón, el techo solar continuará abriéndose hasta que esté completamente abierto; en ese momento, mantenga pulsado el botón de cierre del mando a distancia durante varios segundos hasta que el cristal del techo solar y el parasol empiecen a cerrarse, luego suelte el botón y el techo solar continuará cerrándose hasta que esté completamente cerrado.

Luz del habitáculo

Lámpara interior delantera

Según la configuración del vehículo, la luz de habitáculo delantera puede ser de LED o bombillas.

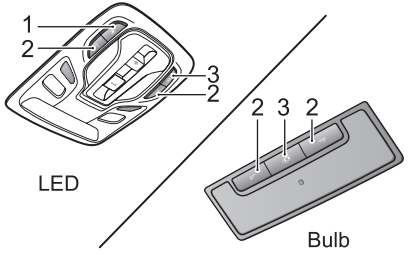

1 Interruptor de control manual principal de la luz del habitáculo delantera/trasera

2 Botón de control manual de la luz del habitáculo delantera correspondiente

3 Botón de control automático

Presione el interruptor 1 para encender las luces del habitáculo delantera y trasera, vuelva a presionar para apagarlas.

Presione cualquiera de los botones 2 para encender la luz del habitáculo delantera correspondiente y vuelva a presionarlo para apagarla.

Además del control manual de las luces del habitáculo, algunas condiciones de uso activarán la función de control automático. Pulse el botón 3 para activar el control automático y vuelva a pulsarlo para liberarlo y desactivar la función automática.

Cuando se activa la función de control automático, las lámparas interiores delantera y trasera se iluminan automáticamente si se lleva a cabo alguna de las acciones siguientes:

- Se desbloquea el vehículo.
- Se abre cualquier puerta.
- Si el sensor de luz del vehículo detecta que el nivel de luz del exterior es bajo o que las luces de posición se han encendido en 30 segundos, la luz interior funcionará cuando el interruptor ARRANQUE/PARADA esté en la posición APAGADO.

Nota: Si alguna puerta permanece abierta durante más de 15 minutos, las luces interiores se apagarán automáticamente para que el vehículo no se quede sin batería.

Lámpara interior trasera *

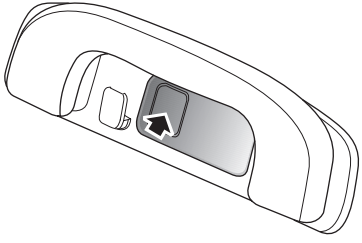

Las luces de cortesía traseras se encuentran en los lados derecho e izquierdo del panel interior del techo. Pulse el cristal de la luz como se indica en el diagrama para encender las luces de cortesía traseras y vuelva a pulsarlo para apagarlas.

Luces ambientales *

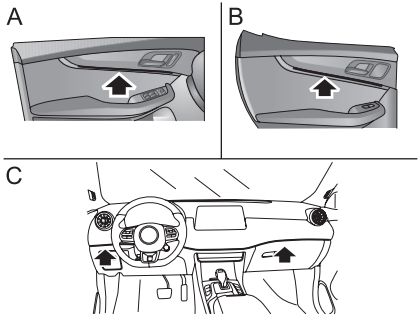

En algunos modelos se montan luces ambientales para crear una atmósfera confortable en el interior del coche. El control de dichas luces se puede realizar desde el sistema de infoentretenimiento. Hay luces ambientales en el panel de revestimiento interior de las puertas delanteras (A), en el panel de revestimiento interior de las puertas traseras (B) y en el panel delantero (C).

Toma de alimentación

Asegúrese de que la tapa de la toma esté colocada cuando no esté utilizando la toma de alimentación de 12 V. Esto impedirá la entrada de suciedad u objetos extraños en la toma que afecten a su uso o provoquen cortocircuitos.

La tensión de la toma de corriente de 12 V es de 12 voltios, mientras que la potencia nominal es de 120 vatios; no utilice ningún aparato eléctrico cuya potencia sea superior a la nominal.

El uso de la toma de corriente de la consola delantera o del puerto USB cuando el motor no está en movimiento provocará la descarga prematura de la batería del vehículo, por lo que éste podría no arrancar.

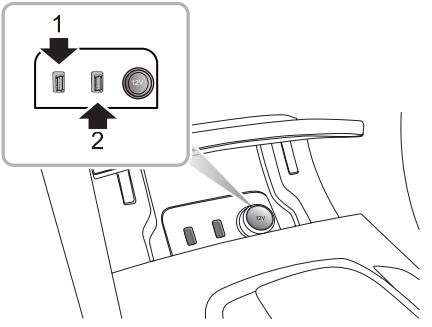

La toma de alimentación delantera de 12 V se encuentra en la parte frontal de la consola central. Con el interruptor ARRANQUE/PARADA en posición ACC/ENCENDIDO/EN MARCHA, extraiga la tapa de la toma y podrá usarla como fuente de alimentación.

Hay dos puertos USB (1 y 2) equipados en el lado izquierdo de la toma de corriente frontal de 12 V. Ambos pueden proporcionar una tensión de 5 V cuando sirven como toma de corriente, aunque también pueden realizar la función de transmisión de datos.

También hay dos puertos USB equipados en la parte trasera de la consola central, que sólo pueden proporcionar un voltaje de 5 V cuando se usan como toma de corriente

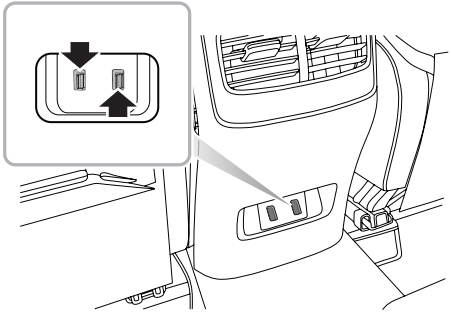

Nota: Es posible que los puertos USB del vehículo no sean compatibles con algunos dispositivos de carga rápida.

Dispositivos de almacenamiento

Instrucciones

- Cierre todos los dispositivos de almacenamiento cuando el vehículo se encuentre en movimiento. Dejar estos dispositivos de almacenamiento abiertos podría ocasionar lesiones en caso de salidas bruscas, frenadas de emergencia o accidente.
- No coloque materiales inflamables como líquidos o mecheros en ningún dispositivo de almacenamiento. La temperatura en condiciones meteorológicas cálidas puede inflamar los materiales y provocar un incendio.

Guantera

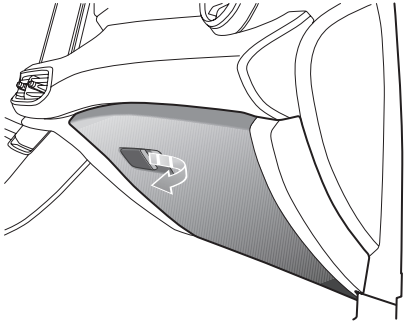

Para abrir la guantera, accione el tirador situado en su cubierta (indicada por la flecha). La luz de la guantera se encenderá automáticamente.

Presione la tapa hacia delante para cerrar la guantera. Asegúrese de que la guantera esté completamente cerrada cuando el vehículo esté circulando.

Espacio de almacenamiento (lado del conductor)

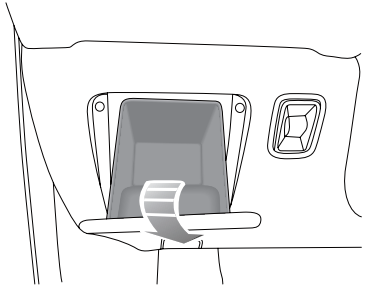

Se encuentra debajo del panel de instrumentos en el lado del conductor. Para abrirlo, tire de la tapa hacia abajo.

Compartimento del reposabrazos de la consola central

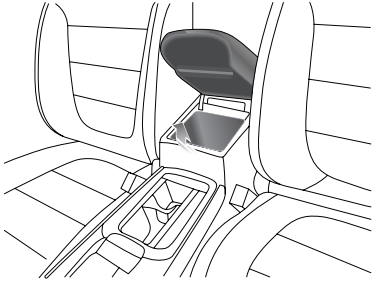

Levante el reposabrazos (como indica la flecha) para abrir la tapa del compartimento. Empuje la tapa hacia abajo para cerrarla.

Compartimento del espacio de carga

NO coloque artículos sobre la bandeja trasera*, ya que podrían moverse y ocasionar lesiones en caso de accidente, frenadas de emergencia o aceleración brusca.

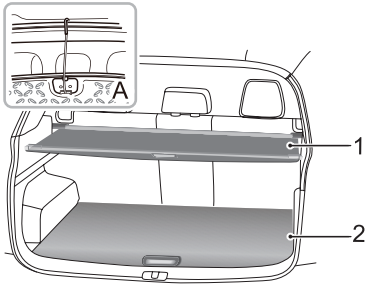

Si cree que va a usar el compartimento de almacenamiento del espacio de carga, lo primero que debe hacer es retraer la bandeja trasera * (1) y, a continuación, muévala por la ranura hasta que esté completamente retraída.

Levante la alfombra del espacio de carga (2) y fíjela al techo (A) utilizando el gancho que se proporciona. Coloque los objetos de forma segura en el compartimento de carga según su tamaño. Cuando estén colocados, baje la alfombra del espacio de carga y asegurándose de que está colocada correctamente.

Portavasos

NO coloque bebidas calientes en el portavasos mientras conduce. El líquido caliente podría derramarse ocasionando lesiones o daños.

Portavasos de la consola central

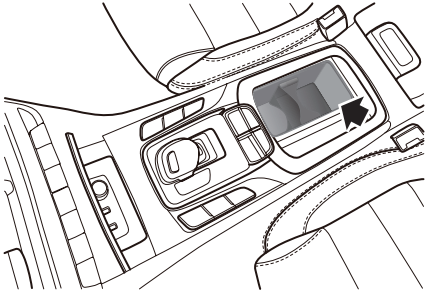

El portavasos de la consola central se encuentra en el extremo delantero del conjunto del reposabrazos de la consola central y puede utilizarse para colocar una taza o una botella.

Reposabrazos trasero y portavasos trasero

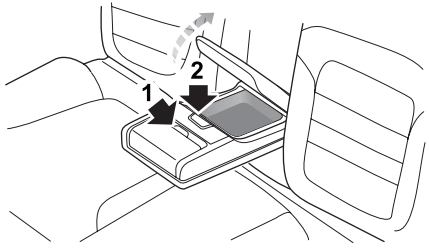

Inclínelo hacia delante para abrir el reposabrazos trasero. Pulse el botón 1 para abrir el portavasos. Pulse el botón 2 para abrir el espacio de almacenamiento de la parte trasera del reposabrazos.

Baca*

El peso sobre el techo NO DEBE superar la carga máxima autorizada. Hacerlo podría ocasionar lesiones o daños al vehículo.

Las cargas mal fijadas o sueltas podrían caer de la baca y provocar un accidente o lesiones.

Transportar elementos pesados o largos en la baca podría ocasionar cambios en las operaciones de dirección, maniobra o frenado. Evite realizar maniobras bruscas, frenazos o aceleraciones excesivas.

Tenga en cuenta los siguientes aspectos al utilizar la baca:

- Fije las cargas hacia la parte delantera del techo siempre que sea posible y distribuya la carga del techo uniformemente.
- NO utilice túneles de lavado automáticos con cargas en la baca.
- La altura total del vehículo es diferente con cargas fijadas en la baca. Asegúrese de dejar espacio libre suficiente al entrar en túneles y garajes.
- Asegúrese de que las cargas transportadas en la baca no impidan la apertura del techo solar, la antena ni el portón trasero.
- Al colocar o retirar un objeto del equipamiento de carga, siga las instrucciones proporcionadas por el fabricante de dicho equipamiento.

Carga máxima autorizada en el techo

La carga máxima autorizada en el techo es de 75 kg y la carga del techo incluye el peso de la propia carga y del equipo de carga montado.

Asegúrese de conocer el peso de las cargas y péselas en caso necesario. No supere la carga máxima autorizada del techo.

Comprobaciones periódicas

Compruebe siempre el estado y seguridad de los conectores de perno y las fijaciones antes de utilizar la baca. Compruebe regularmente el estado y seguridad de los conectores de perno y las fijaciones.

Sistemas del aire acondicionado y de sonido

66 *Ventilación*

69 *Panel de control del A/A*

71 *Interfaz de control de temperatura eléctrico**

74 *Interfaz de control de temperatura automático**

78 *Reproductor*

Ventilación

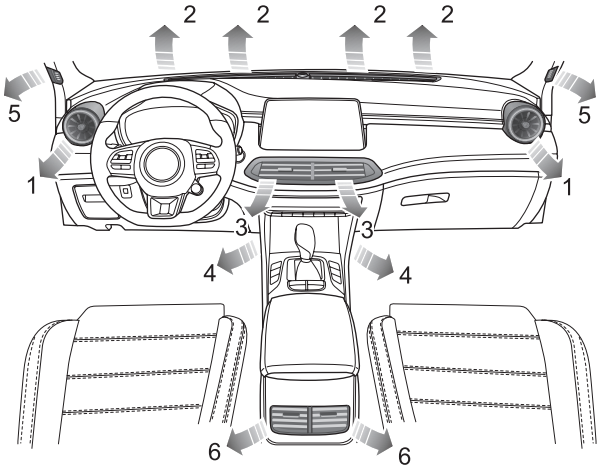

1 Conductos de ventilación laterales

2 Conductos de ventilación del parabrisas

3 Conducto de ventilación central

4 Conductos de ventilación para los pies de los asientos delanteros

5 Conductos de ventilación de las ventanillas delanteras

6 Conductos de ventilación de la consola central

También hay dos conductos de ventilación para los pies de los asientos traseros, respectivamente en el suelo, debajo de los asientos delanteros (no se muestran en la figura).

El sistema de aire acondicionado se utiliza para ajustar la temperatura, la velocidad, la humedad y la limpieza del aire en el habitáculo. El aire fresco se absorbe a través de la rejilla de entrada de aire situada en la base del parabrisas y del filtro del A/A.

Mantenga siempre la rejilla de entrada de aire libre de obstrucciones como hojas, nieve o hielo.

Filtro del A/A

El filtro del A/A se utiliza para limpiar el aire. Para que conserve su efectividad original, el filtro debe sustituirse respetando los intervalos de servicio recomendados.

Conductos de ventilación

Conductos de ventilación central

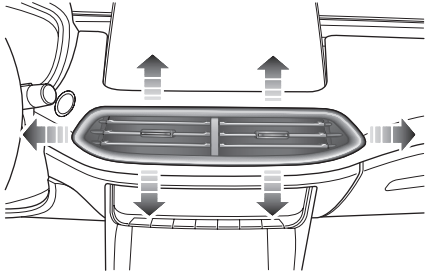

Deslice el pomo del centro de las rejillas completamente hacia la izquierda/derecha para abrir o cerrar el conducto de ventilación. Para dirigir el flujo de aire, mueva el pomo hacia arriba y abajo, o lateralmente.

Conductos de ventilación laterales

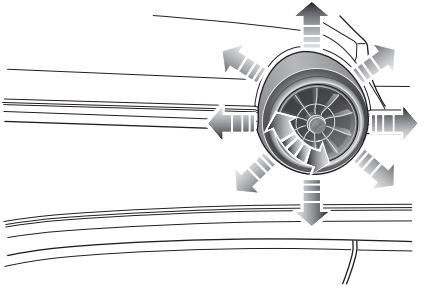

Gire el pomo completamente hacia la derecha o hacia la izquierda para abrir o cerrar el conducto de ventilación. Para dirigir el flujo de aire, mueva el pomo situado en el centro de las rejillas hacia arriba o hacia abajo, o lateralmente.

Conductos de ventilación de la consola central

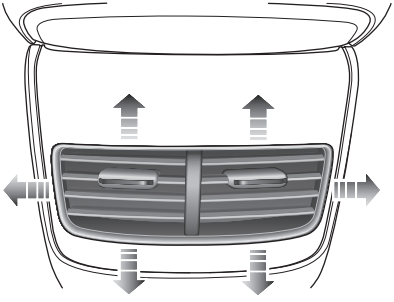

Deslice el pomo del centro de las rejillas completamente hacia la izquierda/derecha para abrir o cerrar el conducto de ventilación. Para dirigir el flujo de aire, mueva el pomo hacia arriba y abajo, o lateralmente.

Panel de control del A/A

Panel de control

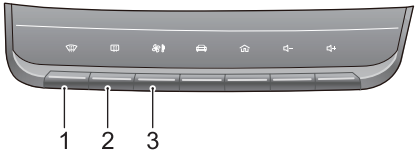

1 Botón de descongelación/antivaho

2 Botón de la luneta térmica

3 Botón directo de control del A/A

Botón directo de control del A/A



Pulse brevemente el botón directo de control del A/A y aparecerá rápidamente la pantalla de control del A/A; si lo mantiene pulsado, encenderá o apagará el sistema de A/A.

Luneta térmica

El calefactor de la luneta trasera es un componente delicado y su uso inadecuado podría dañarlo. NO arañe ni raye el interior del cristal. NO pegue etiquetas en las resistencias.



Presione el botón de la luneta térmica para activar o desactivar la función. El indicador del botón se ilumina cuando la función está activada y se apaga cuando está apagada. La luneta térmica dispone de una función temporizada que la desactiva tras un periodo de tiempo preestablecido.

Descongelación/antivaho



Pulse este botón para activar la función de descongelación/desempañado y se iluminará el testigo. El sistema se ajustará automáticamente a una temperatura preestablecida y a la velocidad del motor del ventilador para desempañar eficazmente tanto las ventanas laterales como el parabrisas.

Vuelva a presionar para apagar. El indicador se apagará y el sistema regresará a su estado anterior.

Si empieza a usar otros modos de distribución del aire en modo de descongelación/desempañado, se interrumpirá su funcionamiento.

Interfaz de control de temperatura eléctrico*

Interfaz de control

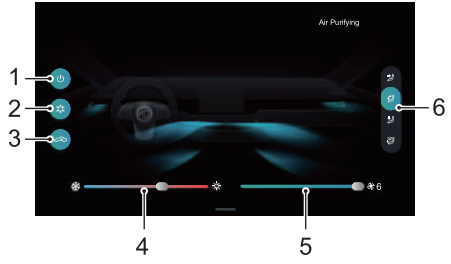

1 Encendido/apagado del sistema

2 Activación/desactivación de la refrigeración

3 Modo de circulación de aire

4 Control de temperatura

5 Control de velocidad del ventilador

6 Modo de distribución de aire

Encendido/apagado del sistema

Toque el botón táctil de encendido/apagado del sistema para poner en marcha o detener el sistema.

Activación/desactivación de la refrigeración

Toque el botón táctil de activación/desactivación de refrigeración para operar la función de refrigeración.

Nota: tras el uso, puede quedar un poco de agua en el aire acondicionado, generando un olor característico. Se trata de un problema específico, recomendamos desconectar la función de refrigeración y activar el ventilador unos segundos.

Modo de circulación de aire

Toque el botón de modo de circulación de aire para pasar de un modo de recirculación a otro.

 Durante la recirculación interna, el sistema de aire acondicionado hace circular el aire en el habitáculo para cumplir los requisitos de refrigeración o calefacción rápida y, al mismo tiempo, evitar la entrada de gases procedentes de los tubos de escape del tráfico externo.

 Durante la circulación externa, el sistema de aire acondicionado toma aire del exterior del vehículo para garantizar la renovación del habitáculo con aire fresco.

Nota: dejar el sistema en modo de recirculación interna puede empañar el parabrisas. Si esto sucede, active el modo de descongelación/antivaho.

Control de temperatura

Toque el botón táctil de control de temperatura para regular la temperatura del aire que sale por los conductos de ventilación.

Control de velocidad del ventilador

Toque el botón táctil del control de velocidad del ventilador para regular la velocidad de entrada del aire.

Modo de distribución de aire

Seleccione el botón táctil del modo de distribución de aire correspondiente, según corresponda, para regular el modo en que se distribuye el aire.

Tecla táctil	Modo de distribución de aire
	A la cara
	A la cara y los pies
	A los pies
	A los pies y al parabrisas

A la cara. Dirige el flujo de aire a los conductos de ventilación central, de la consola central y a los laterales.

A la cara y los pies. Dirige el aire a los conductos de ventilación central, de la consola central, a los laterales y a los del espacio para los pies.

A los pies. dirige el aire a los conductos de ventilación de los pies.

Nota: en este modo, el flujo de aire se dividirá entre los conductos de ventilación de los laterales, de las ventanillas delanteras y del parabrisas/descongelación.

A los pies y al parabrisas. Dirige el aire a los conductos de ventilación del espacio para los pies, de las ventanillas laterales y del parabrisas/descongelación.

Nota: en este modo, una pequeña parte del flujo de aire se dirigirá a los conductos de ventilación laterales.

Interfaz de control de temperatura automático*

Interfaz de control

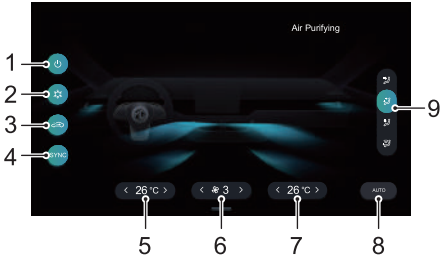

1 Encendido/apagado del sistema

2 Activación/desactivación de la refrigeración

3 Modo de circulación de aire

4 Control de la zona de temperatura

5 Control de la temperatura de la zona izquierda

6 Control de velocidad del ventilador

7 Control de la temperatura de la zona derecha

8 Modo automático

9 Modo de distribución de aire

Encendido/apagado del sistema

Toque el botón táctil de encendido/apagado del sistema para poner en marcha o detener el sistema.

Activación/desactivación de la refrigeración

Toque el botón táctil de activación/desactivación de refrigeración para operar la función de refrigeración.

Nota: tras el uso, puede quedar un poco de agua en el aire acondicionado, generando un olor característico. Se trata de un problema específico, recomendamos desconectar la función de refrigeración y activar el ventilador unos segundos.

Modo de circulación de aire

Toque el botón de modo de circulación de aire para pasar de un modo de recirculación a otro.

 Durante la recirculación interna, el sistema de aire acondicionado hace circular el aire en el habitáculo para cumplir los requisitos de refrigeración o calefacción rápida y, al mismo tiempo, evitar la entrada de gases procedentes de los tubos de escape del tráfico externo.

 Durante la circulación externa, el sistema de aire acondicionado toma aire del exterior del vehículo para garantizar la renovación del habitáculo con aire fresco.

* Durante la circulación externa, el sistema de aire acondicionado toma aire del exterior del vehículo para garantizar la renovación del habitáculo con aire fresco.

Nota: dejar el sistema en modo de recirculación interna puede empañar el parabrisas. Si esto sucede, active el modo de descongelación/antivaho.

Control de la zona de temperatura

Toque el botón de control de la zona de temperatura para cambiar el sistema entre control monozona y bizona. Si el botón está encendido, significa que ambas zonas están sincronizadas.

Control de temperatura

Toque el botón táctil de control de temperatura para regular la temperatura del aire que sale por los conductos de ventilación.

Control de velocidad del ventilador

Toque el botón táctil del control de velocidad del ventilador para regular la velocidad de entrada del aire.

Modo automático

Ajuste la temperatura en la interfaz de control de la pantalla de infoentretenimiento, establezca la temperatura deseada y pulse el botón AUTO On/Off para activar la función de control automático.

En el modo automático, tanto el modo de distribución del aire como la velocidad del ventilador se ajustan automáticamente para alcanzar la temperatura deseada, y posteriormente mantenerla.

Nota: para garantizar que el control automático funciona correctamente, todas las ventanas y el techo solar deben estar cerrados y la rejilla de entrada del A/A no debe tener nada que la obstruya. Además, el sensor del A/A no debe cubrirse.

Tanto el modo de distribución del aire como la velocidad del ventilador pueden ajustarse manualmente según las preferencias personales. En tal caso, el indicador AUTO se apagará.

Modo de distribución de aire

Seleccione el botón táctil del modo de distribución de aire correspondiente, según corresponda, para regular el modo en que se distribuye el aire.

Tecla táctil	Modo de distribución de aire
	A la cara
	A la cara y los pies
	A los pies
	A los pies y al parabrisas

A la cara. Dirige el flujo de aire a los conductos de ventilación central, de la consola central y a los laterales.

A la cara y los pies. Dirige el aire a los conductos de ventilación central, de la consola central, a los laterales y a los del espacio para los pies.

A los pies. dirige el aire a los conductos de ventilación de los pies.

Nota: en este modo, el flujo de aire se dividirá entre los conductos de ventilación de los laterales, de las ventanillas delanteras y del parabrisas/descongelación.

A los pies y al parabrisas. Dirige el aire a los conductos de ventilación del espacio para los pies, de las ventanillas laterales y del parabrisas/descongelación.

Nota: en este modo, una pequeña parte del flujo de aire se dirigirá a los conductos de ventilación laterales.

Reproductor

Información importante de seguridad

- No intente montar, reparar ni modificar el sistema de entretenimiento por sus propios medios; ya que el dispositivo tiene componentes de alta tensión que podrían ocasionar descargas eléctricas. Para realizar trabajos de inspección interna, ajuste o reparación, póngase en contacto con un taller autorizado de MG.
- No permita que este sistema de entretenimiento entre en contacto con líquidos y objetos extraños. Si ello sucediera accidentalmente, estacione el vehículo en un lugar seguro, apague el interruptor ARRANQUE/PARADA de inmediato y póngase en contacto con un taller autorizado de MG. No utilice el sistema de entretenimiento en este estado; podría ocasionar un incendio, descargas eléctricas u otros fallos.
- Si detecta humo, ruidos u olores anómalos procedentes del sistema de entretenimiento, o cualquier otro signo atípico en la pantalla, apague de inmediato el interruptor ARRANQUE/PARADA y póngase en contacto con un taller autorizado de MG. Utilizar el sistema de entretenimiento en estas condiciones podría dañar permanentemente el sistema.
- No se puede operar con el sistema de entretenimiento mientras el vehículo esté en movimiento, ya que las distracciones suponen un riesgo para la seguridad en la conducción. Estacione el vehículo en un lugar seguro y accione el freno de mano antes de realizar los ajustes necesarios o de reproducir vídeos.
- Las temperaturas especialmente altas o bajas pueden interferir en el funcionamiento normal del sistema de entretenimiento. Si el vehículo está estacionado al sol o en un lugar frío durante mucho tiempo, es posible que el sistema no funcione correctamente. Cuando la temperatura en el habitáculo regrese a su estado normal, el sistema volverá a funcionar con normalidad. Si no es así, póngase en contacto con un taller autorizado de MG local para realizar la reparación
- Asegúrese de que el motor del vehículo está en funcionamiento cuando use este sistema de entretenimiento, ya que si no lo hace, se podría agotar la batería.
- Al utilizar un teléfono móvil, mantenga la antena del terminal alejada de la pantalla para evitar interferencias de la señal de vídeo en forma de puntos, bandas coloreadas, etc., en la misma.

Precauciones de uso de la pantalla

- Para proteger la pantalla contra daños, toque siempre los botones del panel con los dedos.
- No utilice la pantalla cuando la temperatura sea superior al intervalo de temperaturas de funcionamiento (-30°C a 85°C).
- No ejerza una fuerza excesiva al realizar los gestos táctiles de arrastrar o pulsar sobre la pantalla, dado que podría dañarla o arañarla.
- Para limpiar la pantalla, apague primero el sistema y, luego, utilice un paño suave y seco. No utilice limpiadores químicos irritantes o abrasivos.

Otras precauciones

- En el caso de algunos tipos de dispositivos de almacenamiento externo, es posible que el sistema de entretenimiento no pueda identificarlos o reproducir los archivos con normalidad.
- Las características del archivo, su formato, la aplicación grabada, el entorno de reproducción, las condiciones de almacenamiento y otros factores pueden impedir que el sistema reproduzca los archivos con normalidad.

Operaciones básicas

Panel de control

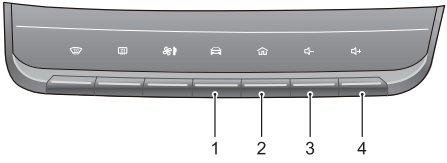

1 Botón de ajustes del vehículo

Púlselo brevemente para acceder a la interfaz de ajustes del vehículo.

2 Botón ⌂ (INICIO)

Púlselo brevemente para volver a la interfaz principal.

3 Botón bajar volumen

Púlselo para bajar el volumen.

4 Botón subir volumen

Púlselo para subir el volumen.

Interfaz principal del sistema

Deslice el dedo hacia la izquierda y derecha para mostrar los iconos de todas las funciones del sistema, como Música, Radio, Vídeo, Imagen, Teléfono Bluetooth, Ajustes del vehículo, Aire acondicionado, etc. Deslice el dedo desde el borde de la barra de menús hacia el centro de la pantalla para mostrar algunos interruptores de control rápido.

Página uno



1 Barra de menús: Muestra los iconos de cinco funciones. Pulse para entrar en la interfaz de la función correspondiente y pulse prolongadamente para personalizar los elementos que se muestran.

2 Música: Tóquelo para acceder a la interfaz de música. Haga una pulsación larga para personalizar los elementos mostrados.

3 Radio: Tóquelo para acceder a la interfaz de la radio. Haga una pulsación larga para personalizar los elementos mostrados.

4 Apple CarPlay/Android Auto: Tóquelo para acceder a la interfaz de Apple Carplay o Android Auto.

Página dos

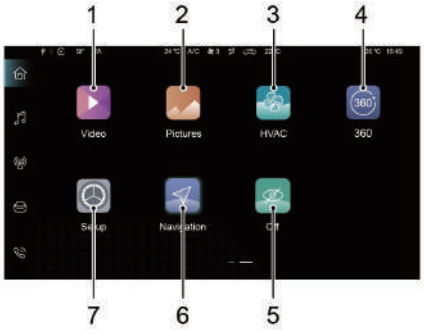

1 Vídeo: Tóquelo para acceder a la interfaz de vídeo.

2 Imagen: Tóquelo para acceder a la interfaz de imagen.

3 CALEFACCIÓN, VENTILACIÓN Y AIRE ACONDICIONADO: Tóquelo para acceder a la interfaz de CVAA.

4 360 *: Tóquelo para acceder a la interfaz de vista panorámica.

5 Desactivado: Tóquelo para apagar la pantalla; si lo vuelve a tocar la encenderá.

6 Navegación *: Toque para acceder a la interfaz de navegación.

7 Configuración: Tóquelo para acceder a la interfaz de configuración.

Encendido/apagado

Encendido

Si el interruptor ARRANQUE/PARADA se apaga con el sistema en modo Reproducción, el sistema se encenderá automáticamente cuando se vuelva a encender el interruptor ARRANQUE/PARADA.

Si el interruptor ARRANQUE/PARADA se apaga con el sistema en modo En espera, pulse brevemente el botón HOME del panel de control del sistema para encenderlo después de que el interruptor ARRANQUE/PARADA se encienda de nuevo.

Con el sistema encendido, pulse prolongadamente el botón HOME del panel de control del sistema para que el sistema entre en el modo En espera; si lo sigue pulsando, el sistema se reiniciará automáticamente.

Apagado

Al apagar el interruptor ARRANQUE/PARADA, el sistema se apaga automáticamente.

Modo En espera

Con el interruptor ARRANQUE/PARADA encendido, pulse prolongadamente el botón HOME para que el sistema de entretenimiento entre en el modo En espera y se pueda suspender el funcionamiento del sistema de entretenimiento.

En el modo En espera, se silenciarán todas las fuentes de sonido. Para cancelar el modo En espera, vuelva a pulsar brevemente el botón HOME.

Las siguientes operaciones también cancelan el modo en espera:

- El sistema pasa automáticamente a la pantalla de estacionamiento al estacionar.
- Al apagar el interruptor ARRANQUE/PARADA, el sistema se apaga automáticamente.

Botón de control del volante

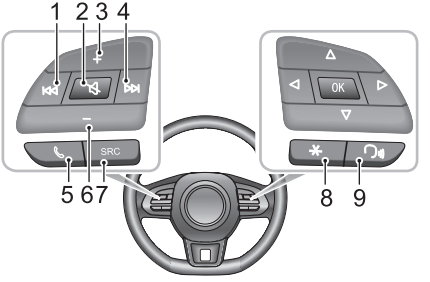

1 Botón ⏮

Cuando se reproduzca música, si lo pulsa una vez pasará a la pista anterior; si lo pulsa brevemente durante la reproducción, volverá al principio de la pista (excepto la música que se transmite por Bluetooth) y si lo pulsa de forma prolongada rebobinará rápidamente (excepto la música que se transmite por Bluetooth). Si reproduce vídeo, realice una pulsación breve para volver al vídeo anterior, mientras que si lo mantiene pulsado, rebobinará rápidamente. Si está usando la radio y lo toca, buscará automáticamente la emisora

anterior, mientras que si lo pulsa de forma prolongada podrá buscar manualmente la emisora anterior.

2 Botón

Silenciar/desactivar el silencio del sistema.

3 Botón subir volumen

4 Botón ⋈

Cuando se reproduzca música, si lo pulsa una vez pasará a la pista siguiente, mientras que si lo pulsa de forma prolongada avanzará rápidamente (excepto la música que se transmite por Bluetooth). Si reproduce vídeo, realice una pulsación breve para pasar al vídeo siguiente, mientras que si lo mantiene pulsado, avanzará rápidamente. Si está usando la radio y lo toca, buscará automáticamente la emisora siguiente, mientras que si lo pulsa de forma prolongada podrá buscar manualmente la emisora siguiente.

5 Botón

Si está llamando o hablando por teléfono, realice una pulsación corta para colgar. Si tiene una llamada entrante, realice una pulsación breve para responderla o una pulsación prolongada si desea rechazarla.

6 Botón bajar volumen

7 Botón SRC

Cambie a la siguiente fuente de audio del medio disponible.

8 Botón "*" en el volante

La función personalizada de este botón puede configurarse en Ajustes del vehículo.

9 Botón de reconocimiento de voz

Activación o cancelación de la función de reconocimiento de voz Este botón solo se podrá usar si previamente se activa la interconexión entre el móvil y el vehículo *.

Ajuste de volumen

El volumen de audio se puede ajustar bien desde el panel de control o bien desde los botones del volante. Durante el ajuste del volumen, es posible que el sistema muestre automáticamente una ventana de indicación de volumen, que cambiará en función de la solicitud del mando.

Nota: Los botones del panel de control y del volante sólo pueden ajustar el volumen en las funciones multimedia y de comunicación.

Nota: el volumen de reproducción de la música transmitida por Bluetooth se puede ajustar tanto desde los propios dispositivos como desde este reproductor.

Inserción y extracción de un dispositivo de almacenamiento USB

Conexión de un dispositivo de almacenamiento USB

Para conectar cualquier dispositivo USB, insértelo en el puerto USB.

Extracción del dispositivo de almacenamiento USB

Compruebe que no está accediendo a los datos del dispositivo de almacenamiento USB antes de extraerlo.

Nota: si los datos del dispositivo de almacenamiento se pierden o resultan dañados por cualquier motivo, lo habitual es que no se puedan recuperar. SAIC Motor no asume ninguna responsabilidad por los daños, costes o gastos que originen la pérdida de datos.

Nota: es posible que algunas unidades de almacenamiento USB no se reconozcan.

Nota: es posible que el dispositivo de entretenimiento no logre un rendimiento óptimo si se usan ciertos dispositivos de almacenamiento USB.

Nota: Si se usa un concentrador USB o un cable alargador, es posible que el dispositivo USB no se identifique.

Teléfono Bluetooth

Instrucciones

- No se puede garantizar la conexión a todos los teléfonos móviles con tecnología inalámbrica Bluetooth.
- El teléfono móvil que use debe ser compatible con el sistema de entretenimiento, con el fin de que todas las funciones del teléfono Bluetooth del sistema se puedan utilizar con normalidad.
- Al utilizar tecnología inalámbrica Bluetooth, es posible que este sistema de entretenimiento no pueda utilizar todas las funciones que ofrece el teléfono móvil.
- Si se transmiten voz y datos a través de la tecnología Bluetooth, la distancia en línea recta entre el sistema de entretenimiento y el teléfono móvil no debe superar los 10 metros. Sin embargo, la distancia de transmisión real puede ser menor a la estimada, dependiendo del entorno de uso.
- Al apagar el sistema de entretenimiento, también se desconectará la conexión Bluetooth.
- En algunos casos extremos, debido a la propia naturaleza de la conexión inalámbrica por Bluetooth, se pueden producir conexiones, interrupciones o errores en el proceso de transmisión y es posible que el sistema de entretenimiento no pueda emparejarse con el teléfono móvil, y conectarse a él. Llegado el caso, se recomienda eliminar los dispositivos emparejados de la lista de dispositivos del teléfono móvil y del sistema de entretenimiento y volver a realizar el proceso de emparejamiento.

Emparejamiento y conexión por Bluetooth

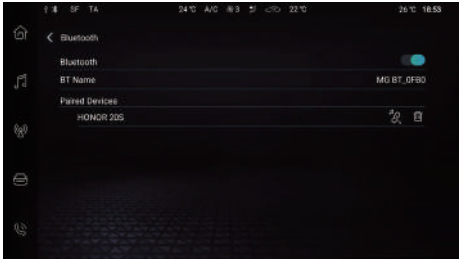

Los pasos para proceder al emparejamiento y conexión por Bluetooth son los siguientes:

- Toque [Bluetooth] en la interfaz de Ajustes para acceder a la interfaz de Conexión por Bluetooth y activar el conmutador Bluetooth.
- El sistema muestra el nombre del dispositivo Bluetooth.
- Active la función Bluetooth en el teléfono móvil y busque el sistema de entretenimiento para emparejarlo. El teléfono móvil recibirá una solicitud de emparejamiento por Bluetooth. Una vez completado el emparejamiento, la barra de estado mostrará el icono de Bluetooth . Si falla el proceso de emparejamiento, repita los pasos anteriores.
- Los teléfonos móviles que se hayan emparejado correctamente se almacenarán en la lista de dispositivos emparejados. Toque para conectar el Bluetooth del teléfono móvil y toque para desconectar el Bluetooth. Toque para eliminar el teléfono móvil de la lista de dispositivos emparejados.

Realizar una llamada

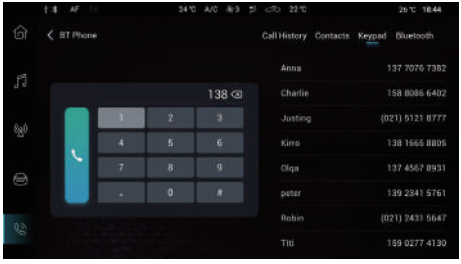

Para realizar una llamada, siga estos métodos:

- Utilizar el teclado de entrada.
- Marcar un número de Contacts (Contactos).
- Marcar un número de Call History (Historial de llamadas).
- Realizar una llamada directamente en el teléfono móvil.

Colgar

Para terminar una llamada, siga estos métodos:

- Toque para colgar el teléfono.
- Pulse brevemente en el volante para colgar el teléfono.
- Cuelgue en el teléfono móvil.

Llamada entrante

Responder una llamada

- Cuando reciba una llamada, toque para responderla.
- En caso de llamada entrante, pulse brevemente el botón del volante para responderla.
- Responda a la llamada entrante en el teléfono móvil.

Rechazar una llamada

- En caso de llamada entrante, toque para rechazarla.
- En caso de llamada entrante, pulse prolongadamente el botón del volante para rechazarla.
- Rechace la llamada entrante en el teléfono móvil.

Cambiar al modo Privado

Durante la llamada, toque para cambiar del modo de voz al modo privado. Toque para cambiar del modo de voz al modo altavoz.

Durante la llamada, toque para cambiar entre las funciones de micrófono silenciado o activado.

Durante la llamada, toque para acceder a la interfaz de entrada.

en el modo privado, durante la llamada se puede usar el teléfono móvil; se silenciarán tanto los altavoces como el micrófono del sistema de entretenimiento, pero el Bluetooth seguirá conectado.

Entretenimiento

Precauciones del modo de reproducción de elementos multimedia almacenados

- Este sistema admite una unidad flash USB y medios de almacenamiento Bluetooth.
- Si la unidad flash USB lleva mucho tiempo sin utilizarse, NO la deje conectada, ya que así se garantizará una buena conectividad.
- No extraiga el medio de almacenamiento USB directamente si está en uso. Si no se siguen estas instrucciones el medio de almacenamiento USB puede resultar dañado o puede aparecer un error en el sistema de entretenimiento.
- El puerto USB debe estar siempre seco. Evite que los niños introduzcan objetos en el puerto USB, ya que, si está taponado, el puerto no se podrá usar.

Radio

Toque la zona Radio en la interfaz principal para acceder a la interfaz de la radio.

DAB

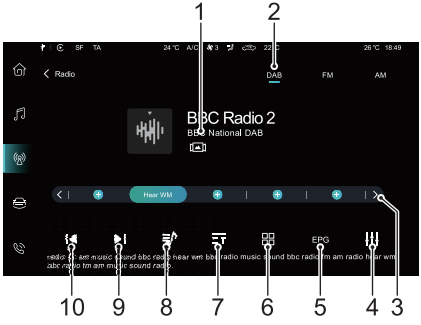

1 Nombre de la emisora actual

2 Cambio de banda DAB/FM/AM

3 Lista de emisoras favoritas

Pulse el signo + para incluir la emisora favorita y pulse prolongadamente en la emisora favorita para seleccionarla y cancelarla, en función de lo que necesite.

4 Ajustes de sonido

5 Guía de programas electrónica

6 Lista de categorías de DAB

7 Información de la radio

Al tocar el botón mostrará la información de la radio, como texto o imágenes.

8 Lista de emisoras

Tóquelo para acceder a la lista de emisoras, buscar la emisora y almacenar las emisoras buscadas en la lista de emisoras.

9 Siguiente emisora

Realice una pulsación corta para buscar automáticamente la siguiente emisora, o bien manténgalo pulsado para buscar manualmente la siguiente emisora.

10 Emisora anterior

Realice una pulsación corta para buscar automáticamente la emisora anterior, o bien manténgalo pulsado para buscar manualmente la emisora anterior.

FM/AM

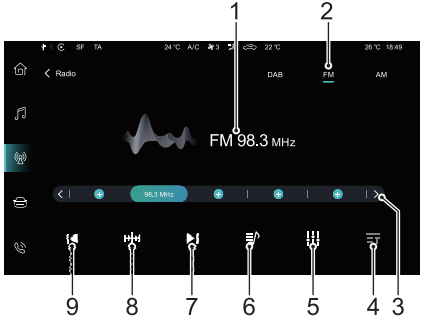

1 Frecuencia de la emisora actual

2 Cambio de banda DAB/FM/AM

3 Lista de emisoras favoritas

Pulse el signo + para incluir la emisora favorita y pulse prolongadamente en la emisora favorita para seleccionarla y cancelarla, en función de lo que necesite.

4 Información de la radio

Al tocar el botón mostrará la información de la radio, como texto o imágenes.

5 Ajustes de sonido

6 Lista de emisoras

Tóquelo para acceder a la lista de emisoras, buscar la emisora y almacenar las emisoras buscadas en la lista de emisoras.

7 Siguiente emisora

Realice una pulsación corta para buscar automáticamente la siguiente emisora, o bien manténgalo pulsado para buscar manualmente la siguiente emisora.

8 Vista previa de emisora

Busca y previsualiza automáticamente las emisoras y las reproduce durante varios segundos. Durante la previsualización, pulse el botón para finalizar la función de previsualización y reproducir la emisora actual.

9 Emisora anterior

Realice una pulsación corta para buscar automáticamente la emisora anterior, o bien manténgalo pulsado para buscar manualmente la emisora anterior.

Música USB

Conecte el dispositivo de almacenamiento USB al puerto USB. Toque la zona Música en la interfaz principal para acceder a la interfaz de reproducción de música.

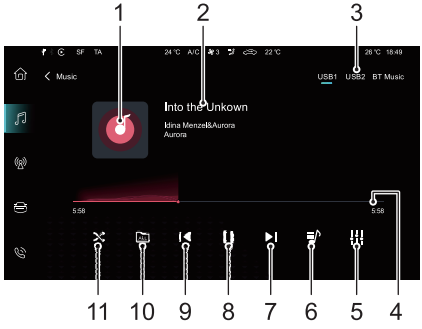

1 Portada del álbum

2 Pista/artista/nombre del álbum

3 Cambio de medio de reproducción de música

Si hay dos dispositivos de almacenamiento USB, puede elegir entre reproducir la música de USB 1 o de USB 2. Cuando el Bluetooth está conectado, solo puede elegir reproducir música por Bluetooth.

4 Barra de progreso de la reproducción

5 Ajustes de sonido

6 Lista de música

7 Siguiente pista

Realice una pulsación breve para cambiar a la siguiente pista. Realice una pulsación prolongada para avanzar rápido.

8 Reproducir/pausa

9 Pista anterior

Si lo pulsa una vez pasará a la pista anterior; si lo pulsa brevemente durante la reproducción, volverá al principio de la pista, mientras que lo mantiene pulsado rebobinará rápidamente.

10 Rango de reproducción

Como rango de reproducción se pueden seleccionar la carpeta actual o todas las carpetas.

11 Modo de reproducción

Como modo de reproducción se pueden seleccionar Single Loop (Una en bucle), All Loop (Todas en bucle) o Random Playback (Reproducción aleatoria).

Música Bluetooth

Para reproducir música a través de Bluetooth, primero hay que conectar el dispositivo Bluetooth. Para obtener más información, consulte el apartado "Emparejamiento y conexión por Bluetooth" de la sección "Teléfono Bluetooth".

Toque la zona Música en la interfaz principal para acceder a la interfaz de reproducción de música.

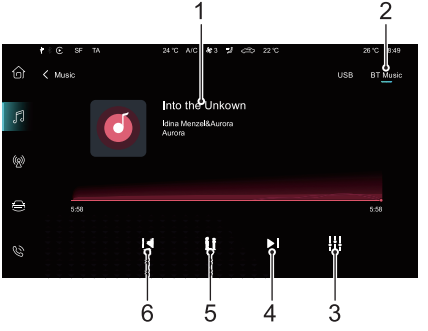

1 Pista/artista/nombre del álbum

2 Cambio de medio de reproducción de música

Si hay dos dispositivos de almacenamiento USB, puede elegir entre reproducir la música de USB 1 o de USB 2. Cuando el Bluetooth está conectado, solo puede elegir reproducir música por Bluetooth.

3 Ajustes de sonido

4 Siguiente pista

5 Reproducir/pausa

6 Pista anterior

Vídeo en USB

Conecte el dispositivo de almacenamiento USB al puerto USB. Toque [Vídeo] en la interfaz principal para acceder a la interfaz del reproducción de vídeo.

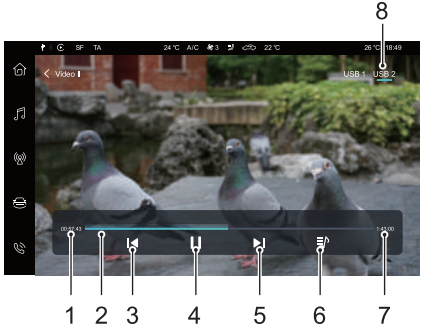

1 Tiempo transcurrido actual

2 Barra de progreso de la reproducción

Arrastre la barra de progreso hacia delante o hacia atrás para saltar directamente a un punto determinado de la reproducción.

3 Vídeo anterior

Realice una pulsación breve para cambiar al vídeo anterior. Realice una pulsación prolongada para rebobinar rápido.

4 Reproducir/pausa

5 Siguiente vídeo

Realice una pulsación breve para cambiar al siguiente vídeo. Realice una pulsación prolongada para avanzar rápido.

6 Lista de vídeos

Puede ver y reproducir el archivo de vídeo correspondiente.

7 Duración total del vídeo

8 Dispositivo de almacenamiento USB

Si hay dos dispositivos de almacenamiento USB, puede elegir entre reproducir el vídeo de USB 1 o de USB 2.

Nota: debido tanto las diferencias en la relación de compresión y la tasa de bits de los formatos multimedia descargados de Internet como a otros factores, es posible que no todos los vídeos puedan descodificarse y reproducirse.

Nota: Por su seguridad, cuando el vehículo llegue a cierta velocidad, el modo de seguridad de vídeo se activará automáticamente, lo que impedirá reproducir vídeo a partir de ese momento.

Nota: No se puede reproducir vídeo durante las llamadas.

Nota: Cuando reproduzca un vídeo, pulse en la pantalla para activar el modo de barra de menús y vuelva a pulsarla para salir de dicho modo.

Imágenes en USB

Conecte el dispositivo de almacenamiento USB al puerto USB. Toque [Imágenes] en la interfaz principal para acceder a la interfaz de visualización de imágenes.

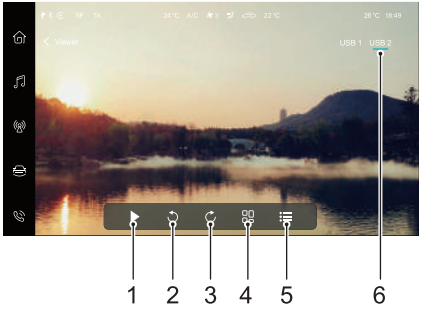

1 Reproducción automática/en pausa

2 Girar hacia la izquierda

3 Girar hacia la derecha

4 Miniatura

5 Lista de imágenes

6 Dispositivo de almacenamiento USB

Si hay dos dispositivos de almacenamiento USB, puede elegir entre reproducir las imágenes de USB 1 o de USB 2.

Nota: El sistema permite ver imágenes que se encuentren en un dispositivo de almacenamiento USB. Debido a las diferencias en la resolución de las imágenes, la relación de compresión del formato y algunos otros factores, es posible que no todas las imágenes se puedan decodificar y mostrar.

Nota: Cuando reproduzca imágenes, pulse en la pantalla para activar el modo de barra de menús y vuelva a pulsarla para salir de dicho modo.

Nota: Deslice los dedos por la pantalla hacia la izquierda o la derecha para pasar a la imagen siguiente o a la anterior.

Nota: Las imágenes se pueden ampliar o reducir con dos dedos.

Interconexión entre el vehículo y el teléfono móvil

Nota: el puerto USB de la izquierda es el único que admite la función de conexión entre el vehículo y un teléfono móvil.

Nota: debido a las diferencias entre las distintas versiones del sistema y los modelos de teléfonos móviles, es posible que algunos terminales no admitan el uso normal de la función de interconexión con el vehículo.

Android Auto *

Android Auto permite el intercambio de información entre el teléfono móvil Android y el sistema de infoentretenimiento de abordo, incluidos los mapas, la música, el teléfono, los mensajes los comandos de voz, etc.

En primer lugar, descargue e instale la aplicación Android Auto en el teléfono móvil del mercado en la que va a funcionar.

Para usarla, conecte el teléfono móvil al ordenador central del sistema de infoentretenimiento con un cable USB adecuado. En la interfaz principal, toque el área [Android Auto] para acceder a la interfaz de Android Auto. Siga las instrucciones de la interfaz para poder usar la función una vez que la conexión se establezca correctamente.

Apple CarPlay *

Esta función puede realizar la conexión entre las funciones de iPhone (Mapa, Música, Llamada telefónica, Reconocimiento de voz, etc.) y el ordenador de a bordo.

Método de conexión

1 Confirme que el teléfono móvil tiene la función CarPlay.

2 Use un cable USB para conectar el teléfono móvil a la ordenador central del sistema de entretenimiento de a bordo.

3 Toque el área [Apple CarPlay] en la interfaz principal del sistema de entretenimiento para iniciar CarPlay.

4 Una vez que el vehículo y el teléfono móvil estén conectados correctamente, ya puede manejar el iPhone en el ordenador central.

5 Pulse el botón INICIO del panel de control para regresar a la interfaz principal del sistema.

Aire acondicionado

Toque [HVAC] en la interfaz principal para acceder a la interfaz de ajustes del sistema de aire acondicionado. Para obtener más información, consulte "Interfaz eléctrico de control de la temperatura" o "Interfaz automático de control de la temperatura" en este manual.

Vista panorámica *

Toque [360] en la interfaz principal para acceder a la interfaz de vista de 360°. Si desea más información, consulte la sección "Sistema de vista panorámica" de este manual.

Ajustes del vehículo

Pulse el botón Ajustes del vehículo en el panel de control o toque el widget Ajustes del vehículo en la interfaz principal para acceder a la interfaz de ajustes del vehículo. Se pueden ajustar las luces, las cerraduras de las puertas, el control de la conducción, etc.

Ajustes

Toque [Configuración] en la interfaz principal para acceder a la interfaz de ajustes de configuración. Puede configurar la conexión Bluetooth, el audio, la pantalla, la hora y fecha, etc., y ver la información del sistema.

Nota: En la interfaz de información del sistema, puede elegir restaurar la configuración de fábrica si lo necesita. Después de restaurar la configuración de fábrica, el ordenador central se restablece a su configuración original y se borrarán todos los datos del sistema de entretenimiento. Úselo con precaución.

Asientos y restricciones

100 Asientos

105 Cinturones de seguridad

117 Sistema de retención suplementario de los airbags

126 Sistemas de retención infantil

Asientos

Descripción general

Para evitar lesiones físicas por la pérdida de control, NO ajuste los asientos con el vehículo en movimiento.

Una posición idónea de los asientos debe garantizar una postura de conducción cómoda, que le permita sujetar el volante con las manos, tener las piernas ligeramente flexionadas y poder manejar todo el equipo. Asegúrese de que la postura al volante sea cómoda y le permita mantener un control absoluto del vehículo.

No incline el respaldo del asiento delantero demasiado hacia atrás. La postura óptima del cinturón de seguridad establece un ángulo del respaldo de 25° aproximadamente con respecto a la vertical. Los asientos del conductor y el acompañante deben regularse tan atrás como resulte práctico. Preste atención al ajustar la altura del asiento delantero: los pies de los pasajeros de las plazas posteriores pueden quedar atrapados si se baja el asiento. Un ajuste correcto de los asientos ayuda a reducir el riesgo de lesiones derivadas de una proximidad excesiva a los airbags.

Reposacabezas

Ajuste la altura del reposacabezas de forma que su parte superior quede alineada con la del usuario. Esta disposición puede reducir el riesgo de sufrir lesiones en la cabeza y el cuello en caso de accidente. NO ajuste ni retire los reposacabezas con el vehículo en movimiento.

NO cuelgue nada de los reposacabezas ni de las barras de los reposacabezas.

El reposacabezas está diseñado para evitar el latigazo hacia atrás de la cabeza en caso de accidente o frenado de emergencia, reduciendo el riesgo de lesiones en cabeza y cuello.

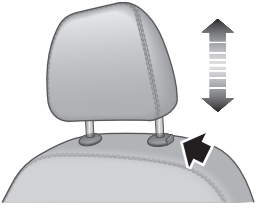

Al ajustar un reposacabezas de una posición baja a una alta, tire de él directamente hacia arriba y presiónelo con cuidado en sentido descendente hasta alcanzar la posición deseada para asegurar su bloqueo. Para retirar el reposacabezas, mantenga presionado el botón del manguito guía (señalado por la fecha) situado a la izquierda del reposacabezas y, a continuación, tire del reposacabezas hacia arriba en línea recta para desmontarlo.

Al ajustar un reposacabezas desde una posición alta a una baja, presione el botón del manguito guía (señalado por la flecha) situado a la izquierda del reposacabezas y presione el reposacabezas hacia abajo; suelte el botón al alcanzar la posición deseada y presione con cuidado el reposacabezas en sentido descendente para asegurar su bloqueo.

Asientos delanteros

Asiento manual

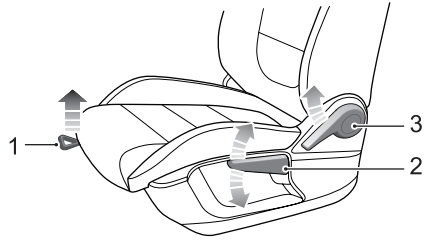

- Ajuste hacia delante/atrás

  Levante la palanca (1) situada bajo el cojín del asiento, deslice el asiento a la posición adecuada y suelte la palanca. Asegúrese de que el asiento quede bloqueado en su posición.

- Ajuste de altura del cojín *

  Levante la manilla (2) varias veces para elevar el cojín del asiento y empújela hacia abajo reiteradamente para bajarlo.

- Ajuste del respaldo

  Levante la manilla (3), ajuste el respaldo hasta que se adapte a una postura cómoda y suelte la palanca.

Asiento eléctrico *

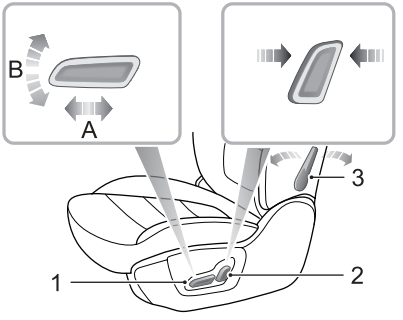

- Ajuste hacia delante/atrás

  Pulse el conmutador (1) en dirección de A para realizar el ajuste hacia delante/detrás del asiento.

- Ajuste de altura del cojín *

  Mueva el conmutador (1) en dirección de B para realizar el ajuste de la altura del cojín.

- Ajuste del respaldo

  Mueva el interruptor (2) hacia delante/atrás para ajustar el respaldo al ángulo deseado.

- Ajuste del apoyo lumbar *

  Desplace la palanca (3) para ajustar la dureza del apoyo lumbar.

Asientos traseros

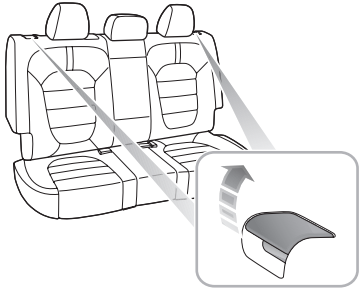

Ajuste del respaldo del asiento trasero

Tire hacia arriba de la palanca de control situada en la parte superior del respaldo del asiento trasero para liberar el estado de bloqueo del respaldo; a continuación, ajuste el respaldo en la posición deseada y suelte la palanca. Asegúrese de que el respaldo quede completamente bloqueado en su posición.

Asientos traseros abatibles

Para aumentar el tamaño del maletero, los respaldos de los asientos traseros pueden abatirse por completo. Para abatir el respaldo, primero debe introducir completamente la hebilla del cinturón de seguridad en la ranura correspondiente, a continuación baje totalmente (o desmonte) todos los reposacabezas, tire hacia arriba de la palanca de control respectiva en la parte superior del respaldo del asiento y abata hacia delante dicho respaldo.

Para volver a colocar el respaldo en posición vertical, tire de la palanca de control correspondiente, que se encuentra en la parte superior del respaldo, para liberar el bloqueo, levante el respaldo del asiento trasero y cuando se alcance la posición vertical deseada, se oirá un "clic". Asegúrese de que el respaldo quede bloqueado en su posición.

Nota: al devolver el respaldo del asiento trasero a la posición deseada, asegúrese de que el cinturón de seguridad no quede atrapado.

Nota: si el reposacabezas del asiento trasero no está completamente bajado o el respaldo del asiento delantero se encuentra excesivamente hacia atrás, es probable que el plegado del asiento trasero dañe el

respaldo del asiento delantero, el compartimento de carga pequeño o el reposacabezas del asiento trasero.

Nota: Si la hebilla del cinturón de seguridad trasero no está completamente introducida en la ranura correspondiente, al plegar el respaldo es muy probable que se dañe la funda o la espuma del respaldo de los asientos traseros.

Calefacción de los asientos delanteros *

Si la piel expuesta entra en contacto con los asientos calefactados durante un periodo de tiempo excesivo, podría ocasionar quemaduras.

El cojín y el respaldo de los asientos traseros están equipados con resistencias. Después de arrancar el coche, acceda a la interfaz de control del aire acondicionado y pulse el interruptor de la calefacción del asiento en la pantalla para activar la función de calefacción del asiento correspondiente.



Tras presionar el interruptor del asiento calefactado, este comenzará a calentarse. Vuelva a presionar el interruptor para detener la función de calentamiento. Al activarse la función de calentamiento del asiento, se iluminará el indicador correspondiente. Cuando la temperatura del respaldo y del cojín del asiento alcance aproximadamente 38 °C, la función de calefacción se desactivará automáticamente.

IMPORTANTE
• No cubra los asientos calefactados con mantas, cojines ni con ningún otro objeto o material de aislamiento. • Si al utilizar el sistema de calefacción del asiento el asiento se ha calentado hasta los 38 °C y el asiento continúa calentándose, apáguelo y póngase en contacto con un taller autorizado de MG. • Un uso excesivo del asiento calefactado del conductor puede ocasionar somnolencia y afectar a la seguridad.

Cinturones de seguridad

Es importante utilizar correctamente todos los cinturones de seguridad. Compruebe siempre que todos los pasajeros lo lleven abrochado. NO transporte pasajeros que no puedan llevar correctamente abrochado el cinturón de seguridad. Llevar mal abrochados los cinturones de seguridad entraña riesgo de sufrir lesiones graves o incluso fatales en caso de accidente.

Los airbags no son un sustituto de los cinturones de seguridad. Los airbags solo pueden ofrecer una asistencia adicional cuando se activan, y no se despliegan en todos los accidentes de tráfico. Se desplieguen o no, los cinturones de seguridad pueden reducir el riesgo de lesiones graves o fatales en caso de accidente. Por lo tanto, deben utilizarse correctamente.

No desabroche NUNCA un cinturón de seguridad mientras está conduciendo. En caso de accidente o frenado de emergencia podrían producirse lesiones graves o mortales.


Este vehículo está dotado con un testigo de advertencia para recordarle que se abroche el cinturón de seguridad.

Con el vehículo en movimiento, los cinturones de seguridad deben llevarse abrochados por estos motivos:

- Nunca se puede predecirse cuándo va a ocurrir un accidente ni su gravedad.
- En muchas colisiones, los pasajeros que llevaban el cinturón de seguridad abrochado quedaron protegidos, mientras que los que no lo llevaban sufrieron lesiones graves o fatales.

Por lo tanto, todos los ocupantes deben llevar correctamente abrochado el cinturón de seguridad, incluso en trayectos cortos.

Protección proporcionada por los cinturones de seguridad

Es igual de importante que los pasajeros de las plazas traseras se abrochen correctamente el cinturón de seguridad. De lo contrario, los ocupantes de estas plazas que no lo hagan saldrán proyectados en caso de accidente, poniéndose en peligro a sí mismos, al conductor y al resto de pasajeros.

Con el vehículo en movimiento, la velocidad de los ocupantes es idéntica a la del vehículo.

En caso de colisión frontal o de frenada de emergencia, el vehículo podría detenerse y los ocupantes continuar su trayectoria hasta entrar en contacto con un objeto detenido. Esto objeto podría ser el volante, el salpicadero, el parabrisas u otros elementos.

Un cinturón de seguridad correctamente abrochado elimina este riesgo de lesiones. Cuando el cinturón de seguridad se lleva correctamente abrochado, se bloquea automáticamente en caso de accidente o frenada de emergencia, reduciendo su velocidad junto a la del vehículo y evitando así el movimiento descontrolado que provocaría lesiones graves al conductor y resto de los ocupantes.



Uso de los cinturones de seguridad

El uso incorrecto de los cinturones de seguridad entraña riesgo de lesiones graves o fatales en caso de accidente.

Los cinturones de seguridad están diseñados para su uso individual. NO comparta los cinturones de seguridad.

NO enrolle el cinturón de seguridad alrededor del cuerpo mientras sujete a un bebé o niño en sus brazos.

Quítese abrigos o piezas de ropa pesadas al ponerse el cinturón de seguridad, de lo contrario, estos podrían afectar a la protección que brindan los cinturones de seguridad.

Los cinturones de seguridad no deben rodear objetos duros o afilados como lápices, gafas o llaves para evitar lesiones adicionales a los usuarios.

Los cinturones de seguridad no funcionan correctamente con los asientos reclinados en exceso. NO conduzca con los asientos excesivamente reclinados.

Los cinturones de seguridad de su vehículo están diseñados para el uso de adultos de estatura normal. Esta parte de la documentación hace referencia al uso por parte de adultos. Para obtener información acerca del uso del cinturón de seguridad en niños, consulte "Niños y cinturones de seguridad".

Todos son cinturones de seguridad de cadera y hombro con 3 puntos de anclaje.

Para mantener una protección eficaz, los pasajeros deben sentarse en el sentido correcto, con los pies en el suelo delante de ellos, con el cuerpo en disposición vertical (sin una reclinación excesiva) y con el cinturón de seguridad correctamente abrochado.

Modo de abrochar el cinturón de seguridad

Siga las instrucciones expuestas a continuación para abrocharse correctamente el cinturón de seguridad.

1 Ajuste el asiento correctamente.

2 Sujete la hebilla metálica, tire del cinturón de forma continua pasándolo sobre el hombro y el pecho. Asegúrese de que la correa no esté retorcida.

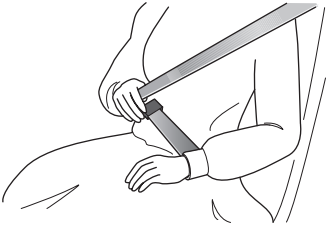

3 Introduzca la hebilla metálica en el broche hasta oír el "clic" indicativo de que el cinturón de seguridad se ha bloqueado de forma segura.

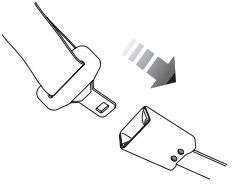

4 Elimine cualquier holgura de la correa tirando hacia arriba de la sección diagonal del cinturón.

5 Para desabrocharse el cinturón de seguridad, presione el botón rojo del broche. El cinturón de seguridad se replegará automáticamente hasta su ubicación original.

IMPORTANTE

- Asegúrese siempre de que el cinturón de seguridad no quede atrapado al cerrar la puerta; de lo contrario, sufriría daños.
- Si tira del cinturón de seguridad demasiado rápido, este se bloqueará. Si esto sucede, permita que se repliegue ligeramente y, a continuación, tire de él lentamente cruzando su cuerpo.
- Si resulta difícil tirar del cinturón de seguridad, es posible que la correa se haya dado la vuelta. Si así fuera, extraiga por completo el cinturón de seguridad, elimine la vuelta y permita que vuelva a replegarse.
- Al utilizar el cinturón de seguridad, asegúrese de que está completamente replegado en su posición correcta para evitar atascos en los enganches del asiento trasero. Aunque el cinturón de seguridad no esté completamente regular, es obligatorio utilizarlo al conducir, pero la parte retorcida no debe entrar en contacto con el ocupante. Cuando esto suceda, visite a un reparador MG autorizado para solucionarlo.

Disposición correcta de los cinturón de seguridad

Asegúrese de que el cinturón de seguridad está correctamente colocado en el cuerpo, NUNCA debe cruzar el cuello ni el abdomen y NUNCA debe pasarlo por detrás de la espalda ni por debajo de los brazos.

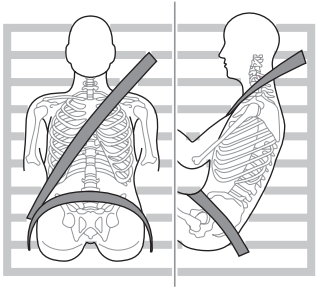

Al llevar puesto el cinturón de seguridad, la sección del regazo debe colocarse lo más pegado posible a las caderas. NUNCA cruce el abdomen. En caso de accidente, la correa del regazo puede ejercer fuerza sobre las caderas y

reducir la posibilidad de deslizarse bajo esta sección. Si se desliza bajo la correa del regazo, esta ejercerá fuerza sobre su abdomen, ocasionando lesiones graves o fatales. La sección diagonal del cinturón debe cruzar la parte central del hombro y el pecho. En caso de frenada de emergencia o colisión, la sección diagonal del cinturón se bloqueará. NUNCA se coloque el cinturón de seguridad sobre el cuello, cruzando el cuerpo bajo los brazos o por detrás de la espalda.

Para garantizar la máxima protección del cinturón de seguridad en todo momento, asegúrese de que la correa esté plana, sin deformaciones y en contacto con el cuerpo.

Ajuste de la altura del anclaje superior

NO ajuste la altura del cinturón de seguridad mientras conduce.

Asegúrese de que el punto de fijación del cinturón de seguridad está ajustado a la altura adecuada y se ha bloqueado antes de conducir, ya que de lo contrario pueden producirse lesiones o incluso la muerte en caso de colisión.

El vehículo está equipado con un punto de fijación superior ajustable en los cinturones de seguridad del conductor y del pasajero. Ajuste la altura de forma que la sección diagonal del cinturón pase por el centro del hombro. El cinturón de seguridad debe colocarse lejos del cuello y la cabeza, y de forma que el ocupante no pueda deslizarse por debajo del mismo. Si no se coloca correctamente, su eficacia se reducirá en caso de colisión o frenada de emergencia.



Ajuste correcto del punto de fijación del cinturón de seguridad.

1 Sujete el cinturón de seguridad.

2 Presione el botón para soltarlo y mueva la palanca de ajuste de la altura a la posición deseada. Para mover la palanca de ajuste, empuje el dispositivo de deslizamiento.

3 Después de mover la palanca de ajuste a la posición deseada, suelte el botón y pruebe a mover la palanca hacia abajo para determinar si está bloqueado en su lugar. Antes del uso es preciso bloquear la palanca de ajuste.

Uso del cinturón de seguridad durante el embarazo

Llevar el cinturón de seguridad correctamente dispuesto proporciona protección a la madre y al feto en caso de colisión o frenada de emergencia.



La sección diagonal del cinturón de seguridad debe pasar a través del pecho del modo habitual. La sección del regazo debe pasar por debajo de la barriga, baja y ceñida a los huesos de la cadera. No coloque NUNCA el cinturón sobre, ni encima, de la barriga.

Consulte a su médico para obtener más información.

Cinturón de seguridad y discapacidad

La ley obliga a que todos los ocupantes utilicen el cinturón de seguridad, incluyendo aquellos con discapacidad.

Dependiendo de la discapacidad, consulte a su médico para obtener más información.

Los niños y el cinturón de seguridad

Deben adoptarse las medidas de protección adecuadas para los niños durante la conducción.

Por motivos de seguridad, los niños deben viajar con un dispositivo de retención infantil fijado al asiento trasero.

Niños

Solo deben utilizarse sistemas de retención infantil adecuados para la edad, altura y peso del niño.

No viaje NUNCA con los niños en brazos durante la conducción. Si se produce un accidente por colisión, el peso del niño generará una fuerza tan grande que no podrá retenerlo. El niño saldría despedido hacia delante, sufriendo lesiones graves o incluso fatales.

Los cinturones de seguridad de su vehículo están diseñados para adultos; no son aptos para niños. En caso de accidente o colisión, los niños no irían protegidos, pudiendo sufrir lesiones graves o fatales.

Los niños DEBEN utilizar un dispositivo de retención infantil adecuado. Consulte las directrices del fabricante de sillas para niños para escoger la adecuada. Siga las instrucciones del fabricante para proceder a su instalación. Para obtener más información, consulte el apartado "Sistemas de retención infantil" en este capítulo.

Niños mayores

No comparta NUNCA un cinturón de seguridad entre varios niños. En caso de accidente o colisión, los niños no irían protegidos, pudiendo sufrir lesiones graves o fatales.

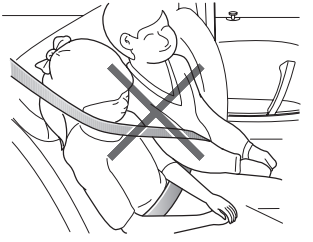

A medida que el niño crece y se hace mayor, llegará un punto en el que ya no necesitará dispositivos de sujeción infantiles, en este momento, deberá utilizar el cinturón de seguridad estándar del vehículo. Asegúrese de que el cinturón de seguridad quede dispuesto correctamente sobre el cuerpo del niño.

Al abrochar el cinturón de seguridad a un niño, compruebe siempre que su colocación sea correcta. Ajuste la altura del cinturón de seguridad para garantizar que la correa del hombro se mantenga alejada de su cara y cuello. Disponga la correa del regazo entre las caderas, lo más cerca posible al cuerpo, y apriete adecuadamente. Una correcta colocación del cinturón significa que, en caso de accidente, este puede transmitir la fuerza aplicada a la zona más resistente del cuerpo del niño.

Si la correa del hombro se sitúa demasiado próxima a la cara o cuello, podría ser necesario utilizar un elevador (asegúrese siempre de que cumple las leyes y normas vigentes).

Pretensores del cinturón de seguridad

Los pretensores del cinturón de seguridad solo se activan una vez y, después, DEBEN SUSTITUIRSE. No sustituir los pretensores reducirá la efectividad del sistema de retención del vehículo.

Si los pretensores se han activado, los cinturones de seguridad continuarán funcionando como sistemas de retención y deben utilizarse en caso de que el vehículo continúe circulando. Los pretensores del cinturón de seguridad deben sustituirse lo antes posible en un reparador MG autorizado.

El vehículo incluye pretensores del cinturón de seguridad, que están diseñados para replegar los cinturones y trabajar conjuntamente con los airbags en caso de una colisión grave. Están diseñados para retraer el cinturón de seguridad y "sujetar" al ocupante en su asiento.

El testigo de advertencia del airbag en el cuadro de instrumentos alertará al conductor de cualquier fallo de funcionamiento en los pretensores de los cinturones de seguridad. (Consulte el apartado "Testigos e indicadores de advertencia" en el capítulo "Instrumentos y controles").

Los pretensores del cinturón de seguridad solo pueden activarse una vez y, después, deben sustituirse. Esto también podría implicar la sustitución de otros componentes del SRS. Consulte el apartado "Sustitución de piezas del sistema de airbags".

IMPORTANTE

- Los pretensores del cinturón de seguridad no se activarán por impactos leves.
- La retirada y sustitución de un pretensor deben realizarla mecánicos con formación del fabricante.
- 10 años después de la fecha de matriculación inicial (o de la fecha de instalación del pretensor del cinturón de seguridad de sustitución), deberán sustituirse algunos componentes. La página correspondiente de los Registros de servicio debe firmarse y sellarse tras completar los trabajos.

Comprobaciones, mantenimiento y sustitución de los cinturones de seguridad

Comprobaciones de los cinturones de seguridad

Los cinturones de seguridad rasgados, desgastados o deshilachados podrían no funcionar correctamente en caso de colisión. Si detecta cualquier signo de daño, sustituya la correa de inmediato.

Asegúrese que el botón rojo de liberación del broche del cinturón de seguridad se encuentre siempre orientado hacia arriba para facilitar su retirada en caso de emergencia.

Siga estas instrucciones para revisar periódicamente el testigo de advertencia del cinturón de seguridad, el cinturón de seguridad, la hebilla metálica, el broche, el retractor y el dispositivo de fijación:

- Introduzca la hebilla metálica del cinturón de seguridad en el broche correspondiente y tire rápidamente de la correa cerca del broche para comprobar que el cierre está bloqueado.

- Sujete la hebilla metálica y tire del cinturón de seguridad hacia delante rápidamente para comprobar que el carrete se bloquea automáticamente, evitando la salida de la correa.
- Extraiga completamente el cinturón de seguridad y compruebe la presencia de vueltas o zonas deshilachadas, rasgadas o desgastadas.
- Extraiga completamente el cinturón de seguridad y permita que se recoja lentamente para garantizar un funcionamiento uniforme completo y constante.
- Examine físicamente el cinturón de seguridad en busca de componentes rotos o que falten.
- Asegúrese de que el sistema de advertencia del cinturón de seguridad se encuentre plenamente operativo.

Si el cinturón de seguridad no supera alguna de las pruebas o inspecciones anteriores contacte inmediatamente con un reparador MG autorizado para repararlo.

Mantenimiento del cinturón de seguridad

NO INTENTE retirar, montar, modificar, desmontar ni desechar los cinturones de seguridad. Toda reparación necesaria deberá realizarla un reparador MG autorizado. Una manipulación incorrecta podría ocasionar un funcionamiento incorrecto.

Asegúrese de que no entren objetos extraños ni afilados en los mecanismos del cinturón de seguridad. NO permita el contacto con líquidos del broche del cinturón de seguridad, dado que podría afectar al acoplamiento.

Los cinturones de seguridad solo deben limpiarse con agua jabonosa templada. NO utilice disolventes para limpiar el cinturón de seguridad. NO intente blanquear ni teñir el cinturón de seguridad, dado que podría debilitarlo. Después de la limpieza, pase un paño y deje secar. NO permita que el cinturón de seguridad se repliegue por completo hasta que esté totalmente seco. Mantenga los cinturones de seguridad limpios y secos.

La suciedad acumulada en el retractor ralentizará su funcionamiento. Utilice un paño limpio y seco para eliminar todo resto de suciedad.

Sustitución de los cinturones de seguridad

Los accidentes por colisión pueden dañar el sistema del cinturón de seguridad. El sistema del cinturón de seguridad no puede proteger a los usuarios una vez dañado pudiendo ocasionarles lesiones graves o incluso fatales. Después de un accidente, debe comprobarse el estado de los cinturones de seguridad, sustituyéndolos inmediatamente según corresponda.

No es preciso cambiar los cinturones de seguridad en caso de colisiones leves, sin embargo, algunas de sus piezas pueden requerir atención. Solicite asesoramiento a un reparador MG autorizado.

Sistema de retención suplementario de los airbags

Descripción general

El SRS de los airbags ofrece una protección ADICIONAL solo en caso de impacto frontal grave. Este sistema no sustituye la necesidad, ni la obligación, de utilizar el cinturón de seguridad.

Los airbags, junto con los cinturones de seguridad, ofrecen una protección óptima a los adultos, pero no a los niños. Los sistemas del cinturón de seguridad y el airbag del vehículo no están diseñados para la protección infantil. La protección que necesitan los niños deben proporcionarla los sistemas de retención infantil.

El sistema de retención suplementaria de los airbags consta, generalmente, de:

- Airbags frontales (montados en el centro del volante y en el salpicadero, sobre la guantera)
- Airbags laterales del asiento (montados en el lateral exterior del respaldo del asiento)
- Airbags de protección frente a impactos laterales en la cabeza (montados detrás de la tapicería del techo)

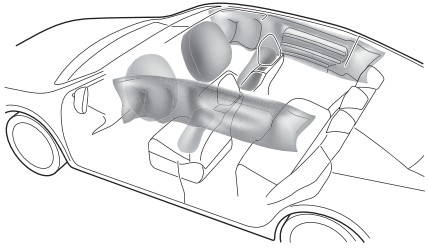

En la zona de montaje del airbag, hay un signo de advertencia indicando "AIRBAG".

Testigo de advertencia del airbag



El testigo de advertencia del airbag se encuentra en el cuadro de instrumentos. Si este testigo no se apaga o se ilumina al circular, significará que existe un fallo en el SRS o en el cinturón de seguridad. Contacte con un reparador MG autorizado lo antes posible. Un fallo del SRS o del cinturón de seguridad podría significar que los componentes no se desplegarán en caso de accidente.

Despliegue del airbag

El acompañante no debe poner los pies, las rodillas ni ninguna otra parte del cuerpo en contacto o cerca de un airbag frontal.

Para minimizar el riesgo de lesiones accidentales derivadas del inflado de los airbags, deben utilizarse correctamente los cinturones de seguridad en todo momento. Además, tanto el conductor como el acompañante deben ajustar sus asientos respetando la distancia suficiente hasta los airbags frontales. En el caso de los airbags laterales y de los airbags de protección contra impactos laterales en la cabeza, tanto el conductor como el acompañante delantero deben sentarse de forma que haya suficiente distancia entre la parte superior de su cuerpo y los laterales del vehículo, ya que así se asegurará la máxima protección en caso de que se desplieguen estos airbags.

Al desplegarse los airbags, los niños que no viajen sujetos con la protección adecuada podrían sufrir lesiones graves o incluso fatales. NO viaje con niños en brazos ni sobre las rodillas. Los niños deben utilizar cinturones de seguridad adecuados a su edad. NO se asome por las ventanillas.

El inflado de un airbag puede provocar abrasiones faciales y otras lesiones si los ocupantes se encuentran demasiado cerca de la bolsa en el momento de su despliegue.

NO fije ni coloque objetos sobre o cerca de los airbags. Esto podría interferir en el paso del airbag o proyectar objetos que pudieran ocasionar lesiones o daños graves en caso de despliegue de la bolsa.

Tras desplegarse el airbag, los componentes alcanzan una alta temperatura. NO toque ningún componente relacionado con el airbag, ya que puede causar quemaduras o lesiones graves.

NO golpee la zona de los airbags ni de las piezas asociadas para evitar despliegues accidentales del airbag que podrían causar lesiones graves o incluso fatales.

En caso de colisión, la unidad de control del airbag supervisa el índice de aceleración o la aceleración provocada por el choque, para determinar si deben desplegarse los airbags. El despliegue del airbag es prácticamente instantáneo y se produce con una fuerza considerable, acompañado de un ruido fuerte.

Siempre que los ocupantes de los asientos delanteros estén correctamente sentados con los cinturones abrochados, los airbags ofrecerán protección adicional en las zonas del pecho y la cara en caso de impacto frontal grave.

Los airbags laterales y los de protección frente a impactos laterales en la cabeza ofrecen protección adicional en el lado del cuerpo que sufre el impacto cuando se produce una colisión lateral grave.

IMPORTANTE

- Los airbags no pueden proteger las partes inferiores del cuerpo de los pasajeros.
- Los airbags no están diseñados para colisiones por detrás, impactos laterales, frontales leves o si el vehículo vuelca. Tampoco se accionarán ante frenadas fuertes.
- El despliegue y la retracción de los airbags laterales y frontales se produce muy rápidamente y no protege de los efectos derivados de los impactos secundarios que puedan producirse.
- Al inflarse, el airbag libera un polvo fino. Esto no es indicativo de un fallo de funcionamiento, sin embargo, el polvo puede provocar irritación cutánea y debe enjuagarse a fondo de los ojos y de cualquier corte o abrasión cutánea.
- Tras el inflado, los airbags laterales y frontales se desinflarán inmediatamente. Esto genera un efecto de amortiguación gradual para los ocupantes y garantiza una visión sin obstrucciones de la parte delantera al conductor.

Airbags frontales

No utilice NUNCA sistemas de retención infantil en sentido contrario a la marcha en un asiento protegido por un AIRBAG ACTIVO montado delante. De hacerlo, el NIÑO podría sufrir LESIONES GRAVES o FATALES. Consulte el apartado "Desactivación del airbag del acompañante".

El acompañante no debe poner los pies, las rodillas ni ninguna otra parte del cuerpo en contacto o cerca de un airbag frontal.

En casos extremos circular sobre un firme muy irregular puede provocar el despliegue del airbag. Extreme la precaución al conducir por carreteras accidentadas.

Los airbags están diseñados para desplegarse durante impactos graves. Las siguientes condiciones pueden provocar su inflado:

- Una colisión frontal con objetos sólidos no deformables o inamovibles a alta velocidad.

- Condiciones que puedan causar daños graves en el chasis, como colisiones con bordillos, márgenes de la carretera, hoyos o barrancos profundos.

Airbags laterales del asiento

La elaboración y los materiales del asiento resultan esenciales para el correcto funcionamiento de los airbags laterales. Por lo tanto, NO coloque fundas en los asientos que puedan afectar al despliegue de los airbags laterales.

En caso de impacto lateral grave, se desplegará el airbag lateral correspondiente (solo del lado afectado).

- El airbag se desplegará en caso de choque lateral del vehículo con un objeto sólido o con otro vehículo.

Airbags de protección frente a impactos laterales en la cabeza

En caso de impacto lateral grave, se desplegará el airbag de cortina lateral correspondiente (solo del lado afectado).

- El airbag de cortina lateral se desplegará en caso de choque lateral del vehículo con un objeto sólido o con otro vehículo.

Condiciones que no provocan el despliegue de los airbags

El despliegue de los airbags no depende de la velocidad del vehículo, sino del objeto que este golpea, del ángulo de impacto y de la rapidez con el que el automóvil cambia de velocidad como resultado de la colisión. Cuando la fuerza del impacto de la colisión la absorbe o dispersa la carrocería del vehículo, es posible que los airbag no se desplieguen; sin embargo, podrían hacerlo dependiendo de las condiciones del impacto. Así, el despliegue de los airbags no debe evaluarse en base a la gravedad de los daños en el vehículo.

Airbags frontales

Bajo determinadas condiciones, los airbags frontales podrían no desplegarse. A continuación, se recogen algunos ejemplos:

- El punto de impacto no es central respecto al frontal del vehículo.
- El impacto no tiene la fuerza suficiente (el impacto se produce con un objeto que no es sólido, como el poste de una farola o las barreras centrales).
- La zona de impacto es alta (choque con el portón

trasero de un camión).

- Impactos en la parte trasera o lateral del vehículo.
- El vehículo vuelca.
- Colisión frontal en ángulo, con los guardarraíles.

Airbags laterales de asiento y airbags de protección frente a impactos laterales en la cabeza

Bajo ciertas condiciones, los airbags laterales de cabeza y laterales del asiento podrían no desplegarse. A continuación, se recogen algunos ejemplos:

- Impactos laterales a ciertos ángulos.
- Impactos laterales leves, como por ejemplo con una motocicleta.
- Impactos alejados del centro del lateral del vehículo, hacia el extremo del compartimento del motor o del espacio de carga.
- El vehículo vuelca.
- Colisión frontal en ángulo, con los guardarraíles.
- El impacto en ángulo no tiene la fuerza suficiente (el impacto se produce con un objeto que no es sólido, como el poste de una farola o la barreras centrales).
- El impacto no tiene la fuerza suficiente (con otro vehículo, detenido o en movimiento).
- El impacto se produce por la parte trasera del vehículo.

Desactivación del airbag del acompañante

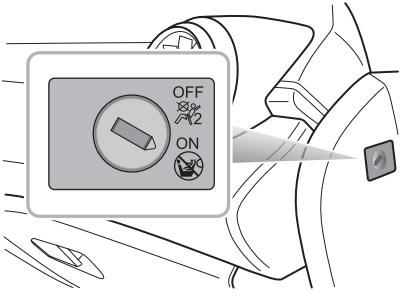

El interruptor del airbag del acompañante está ubicado en el revestimiento de la cubierta del extremo del panel del parachoques derecho. Introduzca la llave y gire el interruptor a la posición de activación o desactivación para activar o desactivar el airbag del acompañante.

Nota: El airbag del acompañante solo debe desactivarse al instalar una sillita infantil en el sentido contrario a la marcha en dicho asiento.

Nota: Cuando ocupe el asiento del acompañante un adulto, asegúrese de que el airbag esté activado.



I II

El testigo de estado del airbag del acompañante se encuentra en el conjunto de luces del techo del habitáculo. La forma del conjunto de luces varía dependiendo de la configuración del vehículo.

Cuando el interruptor se encuentra en posición de desactivación, se ilumina el testigo de estado OFF (en el panel de visualización PAB del conjunto de lámparas) indicando que el airbag del acompañante está desactivado.

Cuando el interruptor se encuentra en posición de activación, se ilumina el testigo de estado ON (en el panel de visualización PAB del conjunto de lámparas) indicando que el airbag del acompañante está activado.

Trabajos de servicio y sustitución de airbags

Información de servicio

NO monte ni modifique el airbag. Queda terminantemente prohibido realizar cualquier cambio en el mazo de cables del sistema de los airbags o la estructura del vehículo.

Está prohibido realizar cambios en la estructura del vehículo. Estos podrían afectar al funcionamiento normal del SRS.

NO permita que esta zonas se cubran con líquidos NI utilice gasolina, detergente, limpiamuebles ni ceras.

Si el agua contamina o entra en el SRS, podría dañar y afectar al despliegue. En tal caso, contacte inmediatamente con un reparador MG autorizado.

Para evitar dañar el SRS del airbag, debe limpiar las siguientes zonas con moderación, empleando SOLO un paño húmedo y un limpiador de tapicerías:

- Almohadillado central del volante.
- Zona del salpicadero donde se encuentra el airbag del acompañante.
- Zona de la tapicería del techo y de los acabados del pilar delantero que albergan los módulos de protección frente a impactos laterales en la cabeza.

Si el testigo de advertencia del airbag no se ilumina, permanece encendido o se producen daños en la parte frontal o lateral del vehículo, o si las cubiertas de los airbags revelan signos de daños, contacte inmediatamente con un reparador MG autorizado.

IMPORTANTE
• La retirada o sustitución de un módulo de airbag debe realizarlas un reparador MG autorizado. • 10 años después de la fecha de matriculación inicial (o de la fecha de instalación de un airbag de sustitución), un reparador MG autorizado deberá sustituir algunos componentes. La página correspondiente de los Registros de servicio debe firmarse y sellarse tras completar los trabajos.

Sustitución de piezas del sistema de airbags

Aunque los airbag no se desplieguen, las colisiones pueden ocasionar daños en el SRS del vehículo. Los airbags podrían no funcionar correctamente tras sufrir daños y no protegerle a usted ni a otros ocupantes en caso de que se produzca una segunda colisión, que podría ocasionar lesiones graves o incluso fatales. Para garantizar que el SRS funciona correctamente tras una colisión, acuda a un reparador MG autorizado para que comprueben los airbags y los repare en caso necesario.

Los airbags están diseñados para un único uso. Una vez desplegados, deberá sustituir piezas del SRS. Acuda a un reparador MG autorizado para realizar la sustitución.

Eliminación de los airbags

Al vender su vehículo, asegúrese de que el nuevo propietario sepa que está equipado con airbags y conozca la fecha de sustitución del SRS.

Si el vehículo va ha desecharse, los airbag sin desplegar pueden representar un posible riesgo. Por lo tanto, antes de proceder al desguace, deben desplegarse de forma segura en un entorno controlado por una empresa especializada o un reparador MG autorizado.

Sistemas de retención infantil

Instrucciones de seguridad importantes sobre el uso de sistemas de retención infantil

Es recomendable que los niños menores de 12 años se sienten en los asientos traseros del vehículo, en un sistema de retención infantil adecuado a su peso y estatura. Los niños de menos de 2 años deben utilizar un sistema de retención infantil.

Es recomendable montar en este vehículo sistemas de retención infantil que cumplan la norma UN ECE-R44 o ECE-R129. Compruebe las etiquetas del sistema de retención infantil.

Existen muchos sistemas de retención infantil disponibles en el mercado, de distintos tipos y especificaciones. Para tener una protección óptima, recomendamos escoger sistemas de retención apropiados a la edad y peso del niño.

Es importante respetar las instrucciones de montaje proporcionadas por el fabricante del sistema de retención infantil y que quede anclado correctamente en el vehículo. No seguir estas instrucciones puede entrañar riesgo de lesiones graves o fatales al niño en caso de accidente o parada brusca.

- Todos los ocupantes, incluyendo los niños, deben utilizar cinturones de seguridad o un sistema de retención infantil adecuado.
- MG recomienda firmemente que los niños menores de 12 años o de menos de 1,5 metros de estatura utilicen un sistema de retención infantil adecuado montado en el asiento trasero.
- Cada sistema de retención infantil solo puede transportar a un niño.
- No viaje con niños en el regazo o en brazos en ninguna de las plazas.
- Cuando monte un asiento o un sistema de retención infantil, coloque siempre el respaldo del asiento en una posición correcta y asegúrese de que está bloqueado en dicha posición.
- Si instala un sistema de retención infantil en el sentido contrario a la marcha, el asiento delantero correspondiente debe ajustarse hacia adelante. Si instala un sistema de retención infantil en el sentido de la marcha en el asiento trasero, deberá ajustar la altura del reposacabezas a la posición más baja, pero si instala un sistema de retención infantil en el sentido de la marcha en el asiento delantero, deberá desmontar el reposacabezas.

- No deje nunca que los niños se pongan de pie o de rodillas sobre el asiento con el vehículo en movimiento.
- Asegúrese de que el niño esté sentado correctamente en el sistema de retención infantil.
- Cómo se utilizan los cinturones de seguridad tiene una gran influencia en la máxima protección que ofrece el cinturón de seguridad, por lo que debe cumplir con las instrucciones del fabricante del sistema de retención infantil en relación con el uso adecuado de los cinturones de seguridad. Si los cinturones de seguridad no están abrochados correctamente, un accidente de tráfico leve también podría ocasionar lesiones.
- Los sistemas de retención infantil no montados correctamente podrían moverse y lesionar a otros ocupantes en caso de accidente o frenada de emergencia. Por lo tanto, incluso aunque no viajen bebés o niños en el vehículo, el sistema de retención infantil debe montarse de forma correcta y segura.

Advertencias e instrucciones de uso relativas a sistemas de retención infantil montados en el asiento del acompañante



No utilice NUNCA sistemas de retención infantil en sentido contrario a la marcha en un asiento protegido por un AIRBAG ACTIVO montado delante. De hacerlo, el NIÑO podría sufrir LESIONES GRAVES o FATALES.

En casos en que sea necesario montar un sistema de retención infantil en el sentido contrario a la marcha en el asiento del acompañante, utilice la llave para desactivar el airbag del acompañante o su despliegue podría ocasionar lesiones graves o incluso fatales.

Una vez retirado el sistema de retención infantil del asiento del acompañante, utilice la llave para reactivar el airbag del acompañante.

Al montar un sistema de retención infantil en el asiento del acompañante, desplace el asiento lo más atrás posible.

Utilice un sistema de retención infantil por niño.

Lea las etiquetas de seguridad de la visera. Siempre que sea posible, monte los sistemas de retención infantil en los asientos traseros. Si fuera necesario montar un sistema de retención infantil en el asiento del acompañante, respete las advertencias anteriores.

Seguridad infantil y airbags laterales

No debe permitirse que los niños se encuentren en las zonas de despliegue de los airbags, dado su riesgo de lesiones graves.

Solo deben utilizarse sistemas de retención infantil adecuados para la edad, altura y peso del niño.

NO coloque objetos en las zonas de despliegue de los airbag, dado su riesgo de lesiones graves.

En caso de colisión lateral, los airbags laterales pueden ofrecer una mejor protección a los ocupantes. Sin embargo, la activación de los airbags genera una fuerza expansiva muy fuerte. Si la posición del asiento del ocupante no es correcta, los airbags o los objetos situados en el área de despliegue del airbag lateral pueden ocasionar lesiones.

Al utilizar los sistemas de retención infantil adecuados para sentar a los niños correctamente en las plazas traseras y en la postura apropiada, existirá suficiente espacio entre el niño y la zona de despliegue del airbag lateral para que se infle sin impedimentos y, por lo tanto, ofrezca la mejor protección.

Grupos de sistemas de retención infantil

Fijados empleando cinturones de seguridad de cadera y diagonal con 3 puntos de anclaje

NO monte sistemas de retención infantil en el sentido contrario a la marcha en el asiento del acompañante. Hacerlo podría ocasionar lesiones graves o incluso fatales.

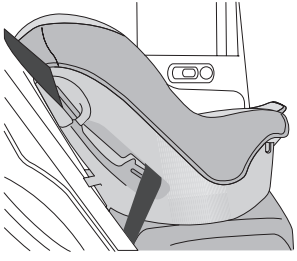

Es recomendable que los niños viajen siempre en las plazas traseras del vehículo en sistemas de retención infantil o con sistema de retención, y con cinturones de seguridad de cadera y diagonal con 3 puntos de anclaje.

Sistema de retención infantil con ISOFIX

Los anclajes ISOFIX de las plazas traseras están diseñados exclusivamente para su uso con sistemas ISOFIX.

Los anclajes de estos sistemas están diseñados para resistir solo aquellas cargas generadas por sistemas de retención infantil montados correctamente. Bajo ninguna circunstancia deben utilizarse para fijar cinturones de seguridad o arneses de adultos, ni para sujetar ningún otro objeto ni equipamiento del vehículo.

Nota: al montar y utilizar cualquier sistema de retención infantil, respete siempre las instrucciones del fabricante.

Nota: las plazas traseras de este vehículo están dotadas con anclajes ISOFIX (indicadas por la flecha en la siguiente imagen). Estas fijaciones están diseñadas para montar un asiento infantil con anclajes ISOFIX.

1 Ancle los sistemas de retención infantil con ISOFIX aprobados para el vehículo en los soportes de montaje.

2 Al utilizar soportes de montaje ISOFIX, pueden utilizarse sistemas de retención infantil homologados universalmente para el sistema ISOFIX.

Nota: Si se usan sistemas de retención infantil homologados universalmente montados en el asiento, deben emplearse correas de fijación superior.

Nota: Consulte las instrucciones del fabricante del sistema de retención infantil para obtener más información.



3 Para sujetar la correa de fijación superior del sistema de retención infantil, introduzca la correa bajo el reposacabezas y fíjela en el gancho de anclaje, prestando atención a no darle vueltas. Si no utiliza los anclajes inferiores ISOFIX, realice el montaje siguiendo las instrucciones del fabricante del sistema de retención infantil con los cinturones de seguridad.

4 Tras el montaje, ejerza una fuerza adecuada para asegurarse que el sistema de retención queda firmemente anclado.

Nota: al montar y desmontar cualquier sistema de retención infantil, respete siempre las instrucciones del fabricante.

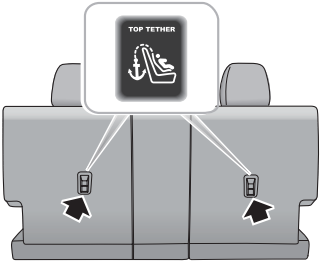

Posiciones aprobadas para los sistemas de retención infantil

Es recomendable montar en este vehículo sistemas de retención infantil que cumplan la norma UN ECE-R44 o ECE-R129. Compruebe las etiquetas del sistema de retención infantil.

Posiciones aprobadas para los sistemas de retención infantil (sin ISOFIX)

Grupo de peso	Posiciones del asiento			
	Acompañante		Asientos traseros de los extremos	Asiento trasero central
	Con interruptor de desconexión del airbag del acompañante			
	Airbag activado	Airbag desactivado		
Grupo 0 (menos de 10 kg)	X	U	U	U
Grupo 0+ (menos de 13 kg)	X	U	U	U
Grupo I (9~18 kg)	X	U	U	U
Grupo II (15~25 kg)	X	U	U	U
Grupo III (22~36 kg)	X	U	U	U

Nota: descripción de las letras de la tabla:
U = Apto para sistemas de retención infantil universales homologados para este grupo de peso.
X = Posición del asiento no apta para sistemas de retención infantil de este grupo de peso.

Posiciones aprobadas para los sistemas de retención infantil (con ISOFIX)

Posiciones del asiento		Categorías de grupos de peso			
		Grupo 0	Grupo 0+	Grupo I	
		En el sentido contrario a la marcha		En el sentido de la marcha	En el sentido contrario a la marcha
		Hasta 13 kg (29 libras)		9~18 kg (20-40 libras)	
Asiento del acompañante	Clase de tamaño	Sin ISOFIX			
	Tipo de asiento				
Asientos traseros de los extremos, ISOFIX	Clase de tamaño	C, D, E[1]		A, B, B1[1]	C, D[1]
	Tipo de asiento	IL[2]		IL, IUF	IL
Asiento trasero central	Clase de tamaño	Sin ISOFIX			
	Tipo de asiento				

Nota: IL = Apto para sistemas de retención infantil con ISOFIX concretos con clasificación semiuniversal. Consulte la lista de recomendaciones de vehículos del proveedor de sistema de retención infantil.

IUF = apto para sistemas de retención infantil en el sentido de la marcha con ISOFIX de categoría universal, aprobados para su uso en este grupo de edad y clase de tamaño ISOFIX.

[1]. La clase de tamaño ISOFIX para sistemas de sillas infantiles universales y semiuniversales se define mediante el grado de las letras en mayúscula A~G. Estas letras identificativas aparecen en la silla infantil ISOFIX.

[2].En el momento de publicación, el sistema de seguridad infantil ISOFIX del Grupo 0+ recomendado es el Britax Romer Baby Safe Plus:

[3]. En el momento de publicación, el sistema de seguridad infantil ISOFIX del Grupo I recomendado es el Britax Romer Duo.

[4]. En el momento de publicación, el sistema de seguridad infantil ISOFIX del Grupo II-III recomendado es el KidFix II XP SICT y KidFix[2] R.

Tabla de sillas infantiles de tamaño I

La tabla ofrece una recomendación para sillas infantiles de tamaño I según la ubicación y el tamaño del niño.

La silla infantil debe estar homologada conforme a la norma UN Reg R129.

Tipo de silla infantil	Asiento del acompañante	Asientos traseros de los extremos	Asiento trasero central
Sistema de retención infantil de tamaño I	X	I-U	X

Nota: I-U = apto para su uso en sistemas de retención infantil de tamaño I, en el sentido de la marcha y en el contrario a la marcha.

X = no apto para su uso en sistemas de retención infantil de tamaño I.

Sistema de retención infantil del Grupo 0/0+

Con el airbag del acompañante activo, no monte nunca un sistema de retención infantil en el sentido contrario a la marcha en el asiento del acompañante; riesgo de lesiones graves o incluso fatales.

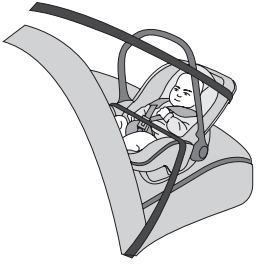

Los sistemas de retención infantil que permiten el ajuste en posición recostada son los más adecuados para bebés de menos de 10 kg (normalmente con menos de 9 meses) o de menos de 13 kg (normalmente con menos de 24 meses).

Sistema de retención infantil del Grupo I

Con el airbag del acompañante activo, no monte nunca un sistema de retención infantil en el sentido contrario a la marcha en el asiento del acompañante; riesgo de lesiones graves o incluso fatales.

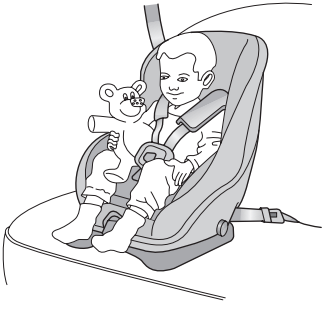

Los sistemas de retención infantil en el sentido contrario a la marcha/de la marcha son los más adecuados para niños con un peso de 9~18 kg (normalmente entre 9 meses y 4 años).

Sistema de retención infantil del Grupo II

La sección diagonal del cinturón de seguridad debe pasar por el hombro y la parte superior del cuerpo, alejada del cuello. La sección del regazo del cinturón de seguridad debe pasar por las caderas, alejada del abdomen.



La combinación del sistema de retención infantil y el cinturón de seguridad de cadera y diagonal con 3 puntos de anclaje es la solución más adecuada para niños con un peso entre 15~25 kg (normalmente entre los 3 y los 7 años).

Sistema de retención infantil del Grupo III

La sección diagonal del cinturón de seguridad debe pasar por el hombro y la parte superior del cuerpo, alejada del cuello. La sección del regazo del cinturón de seguridad debe pasar por las caderas, alejada del abdomen.



La combinación del elevador y el cinturón de seguridad de cadera y diagonal con 3 puntos de anclaje es la solución más adecuada para niños con un peso entre 22~36 kg y una estatura inferior a 1,5 m (normalmente niños de unos 7 años o mayores).

138 Llaves
141 Seguros infantiles
142 Sistemas antirrobo
151 Arranque y parada del motor
156 Conducción eficiente y respetuosa con el medio ambiente
159 Catalizador y filtro de partículas
161 Sistema de combustible
164 Transmisión manual *
166 Transmisión automática con doble embrague *
171 Sistema de frenos
183 Sistema de supervisión de la presión de los neumáticos (TPMS)
184 Sistema inteligente de ahorro de combustible STOP-START
190 Sistema de control de velocidad *
193 Sistema del programador de velocidad adaptativo *
202 Ayuda al estacionamiento
206 Sistema de detección de puntos ciegos
213 Sistema de asistencia a la conducción
231 Transporte de cargas

Llaves

Descripción general

Conserve la llave de repuesto en un lugar seguro, ¡no en el vehículo!

Se recomienda que las llaves de repuesto no se guarden en el mismo llavero, ya que puede provocar interferencias y evitar el correcto reconocimiento de la llave y, por consiguiente, el correcto funcionamiento del sistema de alimentación del vehículo.

La llave inteligente tiene circuitos delicados que deben protegerse de impactos y daños por agua, altas temperaturas y humedad, la luz solar directa y los efectos de disolventes, ceras y limpiadores abrasivos.

Su vehículo incluye dos llaves inteligentes. Cada una contiene una llave mecánica de respaldo que abrirá el bloqueo físico de la puerta del conductor. Las llaves inteligentes incluidas están programadas para el sistema de seguridad del automóvil. Cualquier llave no programada para el vehículo no accionará la función de entrada sin llave ni el inmovilizador del mismo.

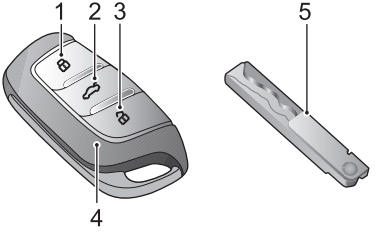

1 Botón de bloqueo

2 Interruptor de apertura del portón trasero

3 Botón de desbloqueo

4 Llave inteligente

5 Llave mecánica de repuesto

La llave inteligente solo funciona dentro de su radio de acción. En ocasiones, su radio de funcionamiento se ve afectado por el estado de la pila y por factores físicos y geográficos. Por motivos de seguridad, tras bloquear el vehículo con la llave inteligente, vuelva a comprobar que se ha bloqueado.

Si pierde, le roban o se estropea la llave, puede solicitar una de sustitución en un reparador MG autorizado. La llave perdida o robada puede desactivarse. Si encuentra la llave perdida, un reparador MG autorizado puede reactivarla.

Nota: si hace copias de la llave en cualquier establecimiento privado, es posible que el vehículo no arranque y que ponga en peligro la seguridad del coche. Para obtener una llave de repuesto idónea, le recomendamos consultar a un reparador MG autorizado.

Nota: las nuevas llaves no se pueden entregar de inmediato porque deben programarse para el vehículo en un reparador MG autorizado.

Nota: Evite el funcionamiento de la llave inteligente cerca de dispositivos que emitan interferencias radioeléctricas fuertes (como ordenadores portátiles y demás aparatos electrónicos), ya que esto podría afectar el funcionamiento normal de la llave.

Sustitución de la pila

Utilice la imagen como guía para cambiar la pila de la llave inteligente ante cualquiera de las siguientes situaciones:

- El radio de acción de bloqueo/desbloqueo de la llave inteligente ha mermado.
- La pantalla muestra el mensaje "The power of the smart key is low, please replace the battery" (Queda poca carga en la llave inteligente, sustituya la pila).

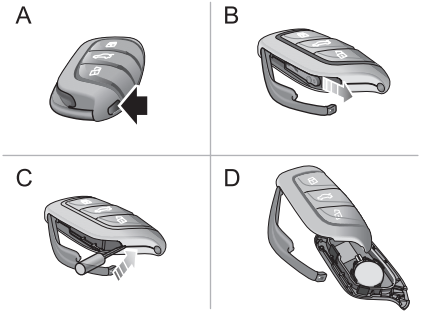

1 Pulse el botón (A) de la llave inteligente para abrir el embellecedor.

2 Extraiga la llave mecánica de respaldo (B) en la dirección de la flecha.

3 Introduzca una herramienta de punta plana adecuada en el lateral de la llave (C), presione la tapa de la batería con cuidado y separe los cuerpos superior e inferior (D).

4 Extraiga la pila de la ranura.

5 Introduzca la pila nueva en la ranura y asegúrese de que haga pleno contacto con la ranura.

Nota: asegúrese de que la polaridad de la pila sea correcta (con la cara "+" orientada hacia abajo).

Nota: recomendamos utilizar una pila CR2032.

6 Vuelva a colocar la tapa y presione firmemente, asegurándose de que el hueco en el contorno de la misma sea uniforme.

7 Vuelva a introducir la llave mecánica y cierre el embellecedor.

8 Coloque el sistema de alimentación del vehículo en LISTO para volver a sincronizar la llave con el vehículo.

IMPORTANTE

- El uso de baterías incorrectas o inadecuadas puede dañar la llave inteligente. Las especificaciones, tamaño y tensión nominal de la nueva batería de sustitución deben ser idénticos a la antigua.
- Un montaje incorrecto de la batería podría dañar la llave.
- Las baterías usadas deben desecharse siguiendo estrictamente las leyes de protección medioambiental correspondientes.

Consejos sobre la eliminación segura de las pilas de botón/de moneda usadas

A quienes usen pilas de botón o de moneda, se les recomienda encarecidamente que:

- Deseche inmediatamente las pilas de botón/de moneda usadas.
- Pegue con cinta adhesiva las dos caras de las pilas botón o de moneda usadas y deséchelas inmediatamente en un contenedor exterior, fuera del alcance de los niños, o recíclelas de forma segura.

Seguros infantiles

NUNCA deje a niños sin supervisión en el vehículo.

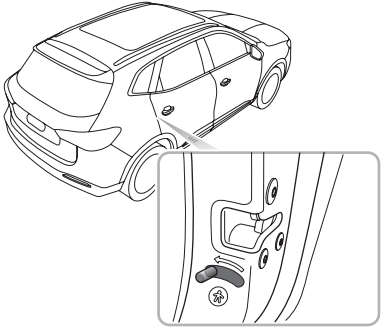

Los pasos de activación/desactivación de los seguros infantiles son los siguientes:

- Abra la puerta trasera del lado correspondiente y disponga la palanca del seguro infantil en posición de bloqueo en el sentido de la flecha para activarlo.
- Mueva la palanca a la posición de desbloqueo en el sentido inverso de la fecha para desactivar el seguro infantil.

Con los seguros infantiles bloqueados, las puertas traseras no podrán abrirse desde el habitáculo, pero sí desde el exterior del vehículo.

Sistemas antirrobo

Su vehículo está dotado con un sistema antirrobo electrónico y un inmovilizador del sistema de propulsión. Para garantizar los máximos niveles de seguridad y comodidad, recomendamos firmemente leer con atención este capítulo para comprender los modos de activación y desactivación de los sistemas antirrobo.

Inmovilizador del sistema de propulsión

El inmovilizador del sistema de propulsión está diseñado para proteger el vehículo de posibles robos. El inmovilizador del sistema de propulsión solo puede desactivarse para arrancar el vehículo empleando la llave correspondiente.

Presione el interruptor ARRANQUE/PARADA en el panel de instrumentos. Una vez detectada una llave válida en el vehículo, el inmovilizador se desactivará automáticamente.

Si el centro de mensajes muestra los mensajes "Llave inteligente no detectada" o "Introduzca una llave en la posición de respaldo", o bien si se ilumina el testigo de advertencia del inmovilizador del sistema de propulsión, coloque la llave inteligente en la base del portavasos de la consola central (consulte el apartado "Procedimiento de arranque alternativo" en la sección "Arranque y parada del sistema de propulsión") o intente utilizar la llave de repuesto. Si el vehículo continúa sin arrancar, contacte con un reparador MG autorizado.

Sistema antirrobo de la carrocería

Bloqueo y desbloqueo

Cuando el vehículo está bloqueado, los intermitentes parpadean tres veces, mientras que cuando está desbloqueado, parpadean una vez.

Funcionamiento del sistema de bloqueo de puertas (llave)

Bloqueo con llave

- Utilizando la llave remota para bloquear: pulse el botón de bloqueo de la llave para bloquear el vehículo tras cerrar las puertas, el capó y el portón trasero.
- Utilizando la llave mecánica para bloquear: accione parcialmente el tirador de liberación de la puerta, utilizando una herramienta de punta plana adecuada. Introdúzcala en la parte inferior del embellecedor y retírelo con cuidado, introduzca la llave en el bombín de la puerta del conductor y gire en sentido horario para bloquear el vehículo.

Desbloqueo con llave

- Utilizando la llave remota para desbloquear: pulse el botón de desbloqueo de la llave para desbloquear el vehículo.
- Utilizando la llave mecánica para desbloquear: accione parcialmente el tirador de liberación de la puerta, utilizando una herramienta de punta plana adecuada. Introdúzcala en la parte inferior del embellecedor y retírelo con cuidado, introduzca la llave en el bombín de la puerta del conductor y gire en sentido antihorario para desbloquear el vehículo.

Nota: Si el interruptor ARRANQUE/PARADA no encuentra en la posición ACC o ENCENDIDO/EN MARCHA o no se ha activado el desbloqueo del mando a distancia en los 15 segundos siguientes a la apertura del vehículo con la llave mecánica, se activará la alarma del inmovilizador.

Nota: Si no se abre ninguna puerta del vehículo 30 segundos después de desbloquearlo con el mando a distancia, todas las puertas se volverán a bloquear automáticamente.

Funcionamiento del sistema de bloqueo de puertas (sin llave)

El sistema de entrada sin llave no solo puede bloquear y desbloquear las puertas, sino también abrir el portón trasero, pero es imprescindible llevar consigo la llave inteligente y acercarse al vehículo.

IMPORTANTE
La llave inteligente debe situarse en un radio de 1,5 metros del vehículo para que el sistema de entrada sin llave funcione correctamente

Bloqueo sin llave

Tras conmutar el sistema de propulsión del vehículo a la posición OFF con el interruptor de ARRANQUE/PARADA y abandonar el vehículo, pulse el botón del tirador de la puerta una vez antes de alejarse para bloquear todas las puertas y el portón trasero (no es preciso pulsar el botón de bloqueo de la llave). Nota: esto también habilitará la alarma y el inmovilizador del vehículo.

Desbloqueo sin llave

Pulse el botón del tirador de la puerta delantera una vez para desbloquear el vehículo y, a continuación, accione el

tirador para abrir la puerta.

Nota: cuando el vehículo está bloqueado, si se encuentra en el radio de acción de la llave inteligente, acciona el botón del tirador de la puerta y no realiza ninguna otra acción, tras 30 segundos el vehículo volverá a bloquearse automáticamente para mantener la seguridad.

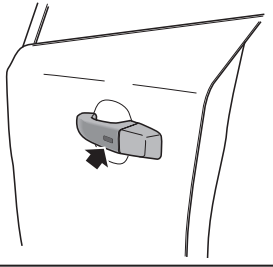

IMPORTANTE

Tras bloquear la puerta con la llave, pulse el botón del tirador de la puerta para desbloquear el vehículo. Si no es posible desbloquear o bloquear el vehículo con normalidad, consulte a un reparador MG autorizado.

Fallo de bloqueo

Si la puerta del conductor no se cierra totalmente al pulsar el botón de bloqueo de la llave inteligente, o el sistema de propulsión del vehículo no se ha dispuesto en posición OFF, la bocina del vehículo sonará una vez para indicar el fallo de bloqueo. En este caso, ninguna de las puertas se bloqueará, el sistema de alarma no se habilitará y las luces indicadoras de dirección no parpadearán.

Si la operación se bloqueo se realiza cuando la puerta de conductor cerrada, pero la del acompañante o el capó y el portón trasero no están completamente cerrados, el claxon del vehículo sonará una vez, lo que indica que el bloqueo no se ha efectuado correctamente. En este caso, los atributos de "activación parcial" del sistema antirrobo de la carrocería permitirán (todas las puertas, el capó o las aberturas del portón trasero completamente cerradas estarán protegidas, las abertura abiertas no)) . En cuanto se cierre la abertura abierta, el sistema volverá automáticamente a un estado de activación.

Alarma acústica del sistema antirrobo*

Si se activa la alarma antirrobo, la bocina del vehículo sonará de forma continuada. Pulse el botón de desbloqueo de la llave para desactivar la alarma antirrobo.

Interruptor de bloqueo y desbloqueo del habitáculo

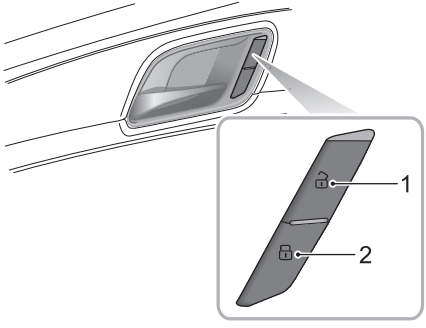

1 Interruptor de desbloqueo

2 Interruptor de bloqueo

Cuando el sistema antirrobo de la carrocería no funcione, pulse el interruptor de bloqueo (2) después de cerrar todas las puertas para bloquearlas todas y pulse el interruptor de desbloqueo (1) para desbloquearlas todas.

Nota: si el sistema antirrobo de la carrocería está habilitado, al pulsar el interruptor de bloqueo/desbloqueo no se bloquearán/desbloquearán las puertas, sino que se activará el sistema de alarma.

Si las puertas, el capó y el portón trasero están cerrados, pulse el interruptor de bloqueo interior y se iluminará el indicador amarillo del interruptor de bloqueo interior.

Si el fallo de bloqueo lo causa una puerta que no sea la del conductor, el portón trasero o el capó, pulse el interruptor de bloqueo interior y se iluminará el indicador amarillo del interruptor de bloqueo interior.

Tiradores interiores de la puertas

Utilice las manillas interiores para abrir la puerta:

1 Accione el tirador interior de la puerta una vez para desbloquear la puerta.

2 Vuelva a accionar el tirador interior para abrir la puerta.

Bloqueo por velocidad

Todas las puertas se bloquearán automáticamente cuando el vehículo supere los 15 km/h.

Desbloqueo automático

Si el sistema de alimentación del vehículo se pone en la posición APAGADO, todas las puertas se desbloquearán automáticamente.

Portón trasero manual *

Si el portón trasero eléctrico tiene que permanecer abierto en algún viaje o se rompe la tira de sellado entre el portón trasero y la carrocería del vehículo, asegúrese de cerrar todas las ventanillas, seleccione el modo Cara del aire acondicionado y configure el ventilador para que funcione a máxima velocidad, con el fin de disminuir los escapes del vehículo.

El portón trasero manual puede abrirse estos dos métodos:

1 Mantenga pulsado el botón de apertura (B) durante más de 2 segundos para desbloquear el portón trasero. A continuación, el portón trasero puede elevarse y abrirse.

2 Si el vehículo está desbloqueado o la llave coincidente aparece a menos de 1 m del portón trasero, pulse directamente el interruptor de apertura (A) en el portón trasero para abrirlo.

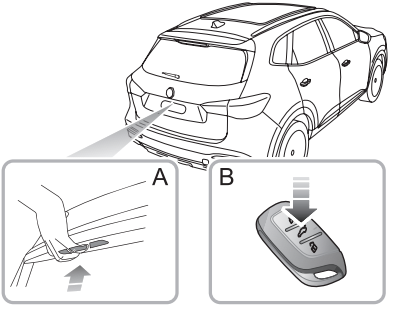

Portón trasero eléctrico *

Si el portón trasero eléctrico tiene que permanecer abierto en algún viaje o se rompe la tira de sellado entre el portón trasero y la carrocería del vehículo, asegúrese de cerrar todas las ventanillas, seleccione el modo Cara del aire acondicionado y configure el ventilador para que funcione a máxima velocidad, con el fin de disminuir los escapes del vehículo.

Antes de accionar el portón trasero, asegúrese de que no hay nadie alrededor que pueda sufrir magulladuras ni pellizcos al abrirlo.

El portón trasero eléctrico sólo se puede accionar cuando el vehículo está en la marcha P.

Al abrir o cerrar el portón trasero, el sistema enviará a los usuarios recordatorios mediante alarmas sonoras.

Modo de apertura/cierre del portón trasero eléctrico

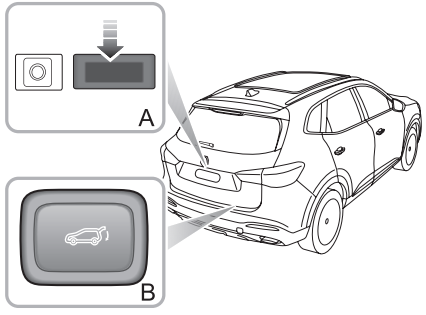

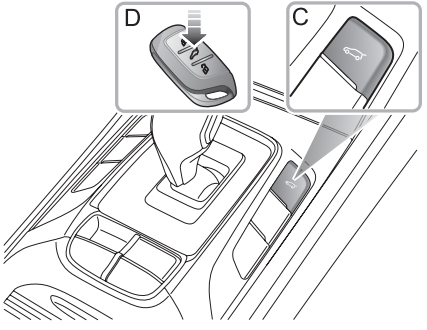

Para abrir o cerrar el portón trasero eléctrico:

- ***Abra o cierre el portón desde el exterior:*** cuando el vehículo esté desbloqueado o la llave coincidente aparezca a menos de 1 m del portón trasero, pulse el botón A para abrir el portón trasero y pulse el botón B para cerrarlo.
- ***Abra o cierre el portón trasero con una llave inteligente:*** Mantenga pulsado el botón D del portón trasero en la llave inteligente para abrir o cerrar automáticamente el portón trasero.
- ***Abra o cierre el portón desde el interior:*** Mantenga pulsado el botón C del interruptor del portón trasero de la consola central para abrir o cerrar automáticamente el portón trasero (si el vehículo se ha bloqueado desde fuera, este interruptor no puede abrir ni cerrar el portón trasero).

Nota: en una pendiente extrema, es posible que el portón trasero no se abra ni se cierre eléctricamente debido al cambio de posición del centro de gravedad.

Si el portón trasero no se abre o se cierra correctamente a la altura preestablecida, ciérrelo manualmente una vez de forma lenta y completa para recuperar las funciones del sistema del portón trasero eléctrico.

Nota: No accione manualmente el portón trasero eléctrico de forma violenta o rápida, con el fin de que el sistema de portón trasero eléctrico no resulte dañado.

Cuando el portón trasero llegue a su posición más baja, bloquéelo con el cierre eléctrico.

Función de antiatrapamiento

En la apertura: si se detecta algún objeto que pueda interferir con el portón trasero, detenga su apertura y vuelva a colocarlo en un ángulo determinado para avisar del obstáculo.

En el cierre: si se detecta algún objeto que pueda interferir con el portón trasero, detenga su cierre y vuelva a colocarlo en un ángulo determinado para avisar del obstáculo.

Nota: si esta función se activa varias veces, el sistema suspenderá la función de apertura/cierre eléctricos por protección. En esta situación, el portón trasero puede cerrarse completamente de forma manual para recuperar la función del portón trasero eléctrico.

Nota: Si se acciona el portón trasero varias veces en poco tiempo, se puede activar la protección térmica del sistema, lo que hace que la función de apertura/cierre eléctricos no esté disponible temporalmente. En este caso, espere más de 1 minuto y la función de apertura/cierre eléctricos del sistema se reanudará automáticamente.

Configuración de la altura de apertura del portón trasero automático

Los usuarios pueden ajustar la altura de apertura del portón trasero según sus necesidades. Para ello, deben usar el botón de cierre del portón trasero o la pantalla del ordenador de entretenimiento. El controlador del portón trasero eléctrico registrará la nueva altura de apertura.

Nota: El valor de ajuste de la altura de apertura del portón trasero eléctrico deberá oscilar entre el 40% y el 100% de su recorrido total.

Modo de configuración 1:

1 coloque el portón trasero a la altura de ajuste deseada y manténgalo fijo.

2 Mantenga pulsado el botón Cerrar del portón trasero durante 3 segundos y el zumbador emitirá un sonido para indicar que se ha configurado correctamente.

Modo de configuración 2:

encienda el ordenador de entretenimiento, acceda a la interfaz de ajuste de altura del portón trasero eléctrico en el menú "Ajuste" y mueva el deslizador de ajuste de altura a la posición deseada.

Nota: Si se produce un fallo en el sistema del portón trasero, aparecerá el mensaje de advertencia "Fallo del sistema del portón trasero" y se mostrará un icono en el centro de mensajes del panel de instrumentos. Póngase en contacto con un taller autorizado de MG.

Apertura de emergencia del portón trasero

El interruptor de apertura de emergencia del portón trasero se encuentra en el interior del cierre del portón trasero.

Baje el asiento trasero para asegurarse de poder tocar el tapón del orificio de la puerta de emergencia, que se encuentra en la placa de revestimiento del portón trasero.

Coja el tapón con la mano y gire el pomo de apertura de emergencia hacia la derecha para abrir el portón trasero desde el interior.

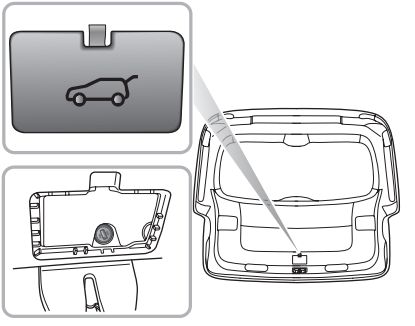

Arranque y parada del motor

Interruptor de ARRANQUE/PARADA



El interruptor ARRANQUE/PARADA sin llave se encuentra en el panel de la derecha de la columna de dirección, es un interruptor de tipo pulsador. Para accionar el sistema, la llave inteligente debe encontrarse en el coche.

A continuación se describen las pantallas de estado del interruptor ARRANQUE/PARADA:

Indicador desactivado (OFF)

El motor está apagado en esta posición.

Luz amarilla (ACC)

Si el vehículo está en estado apagado, para pasar al estado ACC solo hay que pulsar el interruptor ARRANQUE/PARADA una vez. En este momento, se ilumina la luz amarilla del interruptor ARRANQUE/PARADA y algunos equipos eléctricos, como los elevalunas, pueden funcionar.

Luz verde (ENCENDIDO/EN MARCHA)

- En estado ACC, si no hay otras operaciones y se vuelve a pulsar el interruptor ARRANQUE/PARADA, el motor no arrancará y el vehículo pasará al estado ENCENDIDO. En este momento, se ilumina la luz verde del interruptor ARRANQUE/PARADA y algunos equipos eléctricos, como los medidores, pueden funcionar.
- Cuando el motor se ha puesto en marcha, el vehículo entra en estado EN MARCHA y todos los equipos eléctricos pueden funcionar.

Nota: Mientras está en posición OFF, si el conductor sale del vehículo dejando la llave inteligente en el interior y cierra la puerta del conductor, la posterior

reapertura de la puerta del conductor provocará que suene un zumbador y que aparezca un mensaje de advertencia en el centro de mensajes del cuadro de instrumentos para indicar que aún hay una llave en el vehículo.

Nota: para cambiar el mando del control de cambio electrónico de la posición P, el vehículo debe encontrarse en estado ENCENDIDO/EN MARCHA y debe pisarse el pedal del freno.

Si el vehículo está sometido a señales de radio intensas, es posible que el arranque por botón no funcione, ya que las señales de radio intensas perturban el sistema de arranque sin llave.

Puesta en marcha del motor

Nunca arranque ni deje el motor en marcha en un edificio sin ventilación. Los gases de escape son venenosos y contienen monóxido de carbono, que puede provocar la pérdida de consciencia, e incluso puede ser mortal.

Los catalizadores pueden resultar dañados si se utiliza un combustible incorrecto o si se produce un fallo de encendido del motor Antes de arrancar el motor, lea detenidamente las precauciones que encontrará en el apartado "Catalizador".

Procedimiento de puesta en marcha

1 Apague todos los equipos eléctricos innecesarios (incluido el aire acondicionado);

2 Accione el freno de mano (consulte el apartado "Sistema de frenos" de este capítulo);

3 Asegúrese de que la palanca de cambios está en la posición P o N y pise el pedal del freno;

4 Pulse el interruptor ARRANQUE/PARADA y suéltelo en cuanto arranque el motor del vehículo.

Procedimiento de arranque alternativo

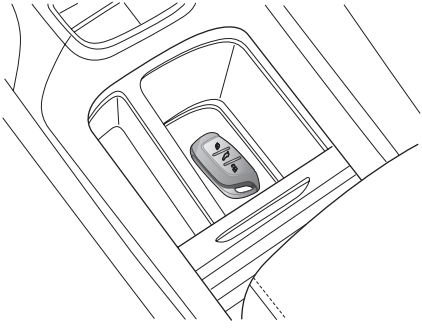

Si el vehículo está situado en una zona con señales de radio intensas que provoquen interferencias o el nivel de la batería de la llave inteligente es bajo, siga estos pasos para intentar arrancar el vehículo:

1 Coloque la llave inteligente en la posición y ángulo que se muestran.

2 Pise el pedal del freno y pulse el interruptor ARRANQUE/PARADA para arrancar el motor.

Si el procedimiento de arranque sin llave sigue sin poder utilizarse con normalidad tras sustituir la batería de la llave inteligente o de que el vehículo haya salido de la zona de interferencias, acuda a un taller autorizado de MG.

Precauciones para arrancar el motor

No pise el pedal del acelerador al arrancar. No deje que el motor de arranque funcione durante más de 15 segundos seguidos. Si el motor no arranca, apague el interruptor ARRANQUE/PARADA y espere al menos 10 segundos antes de volver a intentarlo.

En entornos con temperatura de -10 °C, o inferior, el motor tardará más en arrancar. Al arrancar, es esencial que estén desconectados todos los equipos eléctricos que no sean necesarios.

IMPORTANTE

- Si el motor no arranca en tres intentos consecutivos, busque ayuda. Si intenta arrancar el coche de forma por segunda vez consecutiva, deje pasar 10 minutos entre los distintos intentos para que se pueda restaurar la batería y se enfríe el motor. Si no lo hace, la batería o el motor pueden resultar dañados.
- No deje el interruptor ARRANQUE/PARADA en las posiciones ACC o ENCENDIDO/EN MARCHA mucho tiempo si el motor no está en marcha, ya que el uso de equipos eléctricos puede provocar que la batería se descargue.
- El vehículo está equipado con un sistema de inmovilización del motor. Las llaves que no sean oficiales no pueden arrancar el vehículo.
- El coche se controla mediante sistemas de control electrónicos. Al arrancar el motor, asegúrese de que no hay dispositivos electrónicos que puedan crear interferencias electromagnéticas cerca del vehículo, ya que pueden provocar una activación falsa de varios sistemas de control del vehículo.

Detención del motor

Así se detiene el motor:

1 Después de detener el coche, pise SIEMPRE el pedal del freno;

2 Accione el freno de mano;

3 Coloque la palanca de cambios en la posición P;

4 Pulse el interruptor ARRANQUE/PARADA para apagar el motor.

Conducción eficiente y respetuosa con el medio ambiente

Rodaje

El motor, la transmisión, los frenos y los neumáticos necesitan un periodo de "adecuación" y ajustarse a las exigencias de la circulación diaria. Durante los primeros 1500 km es esencial que conduzca teniendo en cuenta el proceso de rodaje y que preste atención a los siguientes consejos:

- No permita que el motor supere las 3000 r.p.m. en ninguna marcha ni que la velocidad del vehículo supere los 120 km/h.
- No pise el acelerador a fondo ni deje que el motor trabaje en cualquier marcha.
- No conduzca a una velocidad constante (ni a alta ni a baja velocidad).
- Evite en lo posible las frenadas bruscas.

A partir de los 1500 km, se puede conducir a mayores revoluciones.

Protección del medioambiente

Su vehículo ha sido diseñado con la última tecnología, con el fin de reducir el impacto medioambiental de las emisiones de escape.

Conducción económica y mantenimiento

A continuación encontrará sugerencias para ahorrar combustible y prolongar la vida útil de los vehículos.

- Mantenga la presión correcta de los neumáticos, ya que una presión de aire insuficiente acelerará el desgaste de los neumáticos y aumentará el consumo de combustible.
- No transporte cargas innecesarias. Las cargas pesadas aumentan la carga del motor, derivando en un mayor consumo de combustible.
- Evite que el motor esté mucho tiempo al ralentí.
- Procure que la aceleración sea lenta y suave, es decir, evite una aceleración brusca; cambie a una marcha superior lo antes posible.
- Procure que el motor no trabaje en exceso o se sobrerevolucione Elija las marchas adecuadas según las condiciones del pavimento.

- Evite aceleraciones o desaceleraciones constantes. Un estilo de conducción con paradas constantes consumirá más combustible.
- Evite las paradas y los frenazos innecesarios, mantenga una velocidad constante e intente anticiparse a los semáforos.

  Nota: Mantenga una distancia adecuada con los demás vehículos para evitar frenados de emergencia y reducir así el desgaste de las pastillas de freno.

- Evite las zonas con tráfico denso y atascos en la medida de lo posible.
- Anticipándose a las obstrucciones y reduciendo la velocidad de antemano, evitará aceleraciones innecesarias y frenazos bruscos. Un estilo de conducción suave no sólo reduce el consumo de combustible, sino que también puede reducir la emisión de gases nocivos.
- No conduzca con el pie en el freno, ya que esto puede causar un desgaste prematuro, sobrecalentamiento y un mayor consumo de combustible.
- Mantenga una velocidad adecuada en la autopista. A mayor velocidad mayor será el consumo de combustible. Una velocidad adecuada puede ahorrar combustible.
- Mantenga la alineación correcta de las ruedas. Evite choques con los bordillos y reduzca la velocidad en firmes accidentados. Salirse de las especificaciones de alineación de las ruedas no solo producirá un desgaste excesivo de los neumáticos, también aumentará la carga del motor y el consumo de combustible.
- Evite conducir por zonas fangosas o por playas. Esto evitará la corrosión de los bajos del vehículo.
- Mantenga el vehículo de acuerdo con las recomendaciones de MG. Si los filtros de aire, el aceite, etc. están sucios se reducirá el rendimiento del motor y aumentará el consumo de combustible.

  Nota: Para prolongar la vida útil de todos los componentes y reducir los costes operativos, es necesario un mantenimiento regular aprobado por MG.

- No detenga el motor inmediatamente después de conducir a alta velocidad, de largas subidas o de arrastrar un remolque. Deje que el motor funcione al ralentí durante 20 a 100 segundos, en función de la carga y de las condiciones de conducción. Si el motor está frío, procure no acelerar bruscamente.

Conducción en entornos especiales

Conducción con lluvia o nieve

Los cambios de dirección, aceleración y frenados de emergencia sobre carreteras deslizantes reducirán el agarre y la maniobrabilidad del vehículo.

- La lluvia puede empañar los cristales, reduciendo la visibilidad (utilice la función antivaho del aire acondicionado).
- El agarre se reducirá con la lluvia, por lo que se recomienda reducir la velocidad y conducir con cuidado.
- Reduzca la velocidad cuando llueva, porque la película de agua que se forma entre los neumáticos y la carretera afectará a la dirección y al rendimiento de los frenos.

Conducción por agua

Evite circular atravesando acumulaciones de agua tras lluvias torrenciales, que podrían ocasionar daños graves en el vehículo.

Catalizador y filtro de partículas

Las temperaturas de los sistemas de escape que contienen filtros de partículas y catalizadores pueden ser muy elevadas, NO estacione en zonas que contengan materiales combustibles, como hierba seca u hojas, que puedan entrar en contacto con el sistema de escape, ya que en tiempo seco podría producirse un incendio.

El sistema de escape incorpora un catalizador y un filtro de partículas, que convierte las emisiones venenosas del motor en gases menos dañinos para el medioambiente. El catalizador y el filtro de partículas resultan dañados fácilmente si se usan de forma inadecuado, así que es aconsejable seguir las siguientes precauciones para reducir al mínimo la posibilidad de daños accidentales.

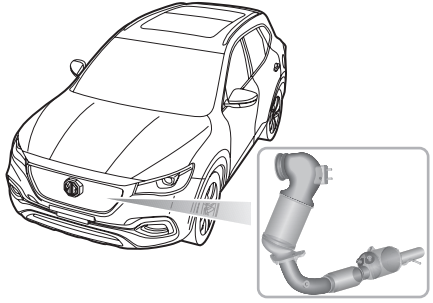

Combustible

- Utilice EXCLUSIVAMENTE el combustible recomendado para su coche.
- El coche no se puede quedar sin combustible, ya que podría provocar un fallo de encendido del motor y dañar gravemente tanto el catalizador como el filtro de partículas.

Arranque

Preste atención a lo siguiente al arrancar el motor:

- Si no consigue arrancar, no siga accionando el motor de arranque: busque un taller autorizado de MG.
- No accione el motor de arranque si sospecha que hay un fallo de encendido del motor y no intente eliminar un fallo de encendido pisando el pedal del acelerador.
- No intente empujar ni remolcar el coche para arrancarlo.

Conducción

Preste atención a las siguientes condiciones:

- No sobrecargue ni "revolucione" el motor en exceso.
- No para el motor cuando el coche esté en movimiento con D o una marcha seleccionada.
- Si cree que el consumo de aceite del coche es anormal, busque un taller autorizado de MG.
- Si se sospecha que se ha producido un fallo de encendido o se percibe una clara falta de potencia en el coche durante la conducción, siempre que el motor haya alcanzado su temperatura normal de funcionamiento, puede conducirse LENTAMENTE (con riesgo de dañar el catalizador y el filtro de partículas) hasta un taller autorizado de MG.
- No conduzca por un terreno en el que sea muy probable que los bajos del coche sufran impactos fuertes.

Nota: cualquier fallo de encendido del motor, pérdida de rendimiento del motor o atasco del mismo, puede causar daños graves en el catalizador y en el filtro de partículas. Debe realizarse un mantenimiento de acuerdo con el programa especificado en la "Cartera de servicios". Se prohíbe cualquier modificación sin autorización del motor.

Aceites para el motor

- Se recomienda utilizar solamente aquellos aceites que cumplan las especificaciones de los fabricantes. El uso de aceites que no cumplan las especificaciones de los fabricantes pueden dañar el filtro de partículas. Por ejemplo, los aceites con SAPS baja pueden afectar a la capacidad de cenizas del filtro de partículas.

Sistema de combustible

Requisitos de combustible

Use solo combustible recomendado que cumpla con la legislación nacional y que sea recomendado por el fabricante. No usar el grado correcto puede provocar graves daños en el sistema de combustible, el motor y el sistema de escape de su vehículo.

A la hora de repostar, siga la información que aparece en la etiqueta de repostaje de combustible. Para más detalles, consulte "Parámetros principales del motor" en el capítulo "Datos técnicos".

E5: Combustible de gasolina sin plomo que contiene un máximo de 2,7 % (m/m) de oxígeno y un máximo de 5 % (V/V) de etanol.

E10: Combustible de gasolina sin plomo que contiene un máximo de 3,7 % (m/m) de oxígeno y un máximo de 10 % (V/V) de etanol.



Si se utiliza un combustible de menor octanaje, puede producirse un ruido de golpeteo del motor. Use un combustible del octanaje recomendado lo antes posible. Si el ruido de golpeteo del motor se sigue oyendo después de utilizar el combustible recomendado, póngase en contacto con un taller autorizado de MG de inmediato.

Depósito de combustible

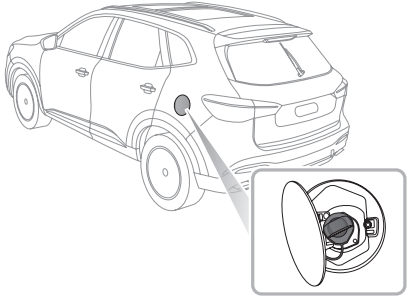

Portezuela del depósito de combustible

La portezuela del depósito de combustible se encuentra en el ala trasero izquierdo. Su cerradura está conectada con el sistema de cierre de puertas del control central. Presione el lado derecho de la portezuela para abrirla cuando la puerta esté desbloqueada.

Nota: La portezuela del depósito de combustible solo se cerrará cuando las puertas estén cerradas.

Tapón del depósito de combustible

Desenrosque lentamente el tapón del depósito hacia la izquierda y deje que salga la presión del interior del depósito, antes de retirar el tapón.

Tras repostar, apriete el tapón hacia la derecha hasta que oiga un "clic".

Si el tapón del depósito de combustible queda suelto o la junta está dañada, se encenderá el testigo de avería del motor en el cuadro de instrumentos. Apriete el tapón o cambie la junta. Si la luz no se apaga, póngase en contacto con un taller autorizado de MG.

Repostaje

Los gases del combustible de los vehículos son muy inflamables y, en espacios confinados, también son extremadamente explosivos.

Cuando reposte, no olvide:

- Apagar el motor.
- No fumar ni usar una llama viva.
- No usar un teléfono móvil.
- No derramar combustible.

- No repostar más combustible del que cabe en el depósito.

No llenar el depósito si el vehículo va a estar aparcado al sol o a una temperatura ambiente elevada, ya que la expansión del combustible podría provocar derrames. El tubo del depósito de combustible está diseñado para aceptar una boquilla de llenado estrecha y larga. Hay una tapa en la boca del depósito, introduciendo bien la boquilla de llenado antes del llenado de combustible, la tapa se puede abrir completamente.

Arranque el motor después de repostar combustible. Tras repostar, si el motor funciona de forma irregular, apáguelo y acuda a un taller autorizado de MG antes de intentar volver a arrancar el motor.

Transmisión manual *

Palanca de cambios

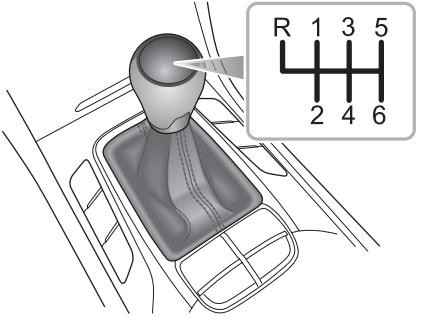

La transmisión manual es de 6 velocidades con 7 marchas, que son: 1ª, 2ª, 3ª, 4ª, 5ª, 6ª y R (marcha atrás), respectivamente. Todas las marchas están sincronizadas.

Precauciones que deben tomarse al conducir:

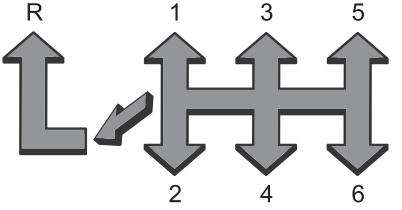

1 Al seleccionar la marcha atrás, debe asegurarse de que el vehículo está completamente parado, esperar un momento y luego pisar a fondo el pedal del embrague, desde la posición N, presione la palanca hacia abajo y empújela hacia la izquierda, luego empújela hacia delante hasta la posición R, suelte lentamente el pedal del embrague para completar el cambio de marcha.

2 No deje la mano apoyada en la palanca de cambios durante la conducción, ya que la presión de la mano puede provocar un desgaste prematuro del mecanismo del selector de marchas.

3 No deje el pie apoyado en el pedal del embrague durante la conducción, ya que se producirá un desgaste excesivo del embrague.

4 No mantenga el coche parado en una pendiente deslizando el embrague, ya que se desgastará el embrague.

Pantalla de marchas e indicaciones de la palanca de cambios

Si el vehículo está parado y se selecciona la marcha N, en el centro de información se podrá ver una N.

Si se selecciona la marcha atrás, en el centro de información se podrá ver una R.

Cuando el vehículo está en movimiento y se suelta completamente el pedal del embrague, si la marcha seleccionada no es la adecuada, el centro de información mostrará la marcha objetivo (1-6) y una flecha hacia arriba o hacia abajo para indicar al conductor que debe subir o bajar la marcha cuando las condiciones de conducción lo permitan.

Nota: Las indicaciones relativas a la palanca de cambios son de carácter consultivo y meramente informativas. La operación del cambio de marcha debe realizarse bajo la premisa de que se garantice su propia seguridad y se respeten las normas de circulación.

Transmisión automática con doble embrague *

Instrucciones

La siguiente información es muy importante, léala atentamente antes del uso:

- Antes de arrancar el motor, asegúrese de que las puertas están cerradas, coloque la palanca de cambios en las posiciones P o N, y asegúrese de que el freno de pie está pisado y el freno de mano está accionado.
- Una vez que se haya puesto en marcha el motor, asegúrese de que se han accionado tanto el freno de pie como el freno de mano electrónico y coloque la palanca en la marcha deseada.
- Suelte el sistema de freno de mano electrónico y mantenga pisado el freno de pie hasta que esté listo para maniobrar el vehículo. En una carretera llana, cuando se levanta el pie del freno, el vehículo empieza a moverse automáticamente a baja velocidad sin necesidad de pisar el acelerador.
- Intente NO circular en punto muerto, ya que podría la transmisión podría resultar dañada o podría producirse un accidente.

Palanca de cambios electrónica

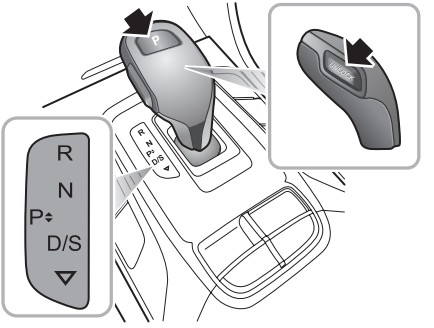

La transmisión automática de doble embrague tiene siete velocidades.

Nota: la letra o el número resaltados en el centro de información indican la marcha o el modo seleccionados.

La palanca de cambios electrónica cuenta con un botón P (Estacionamiento) en la parte superior y un botón DESBLOQUEAR en el lateral.

Funcionamiento de la palanca de cambios electrónica

A menos que sea necesario, no se recomienda pulsar el botón DESBLOQUEAR al cambiar de marcha, ya que se podría mover la palanca de cambios de forma involuntaria y seleccionar una marcha incorrecta, lo que podría provocar algún daño.

Por defecto, la palanca de cambios electrónica se encuentra el estado intermedio estable. Las posiciones hacia delante y hacia atrás son estados no estables.

Nota: Para salir de la posición P o engranar la marcha atrás, hay que pisar el freno mientras se pulsa el botón DESBLOQUEAR.

Marchas

- P: Estacionamiento

  Pise el freno y espere hasta que el vehículo se haya detenido por completo para pulsar el botón P.

  En esta posición, la transmisión está bloqueada mecánicamente. Esta marcha solo se debe engranar cuando el vehículo esté parado y se haya accionado el freno de mano electrónico.

  Para estacionar el vehículo en pendiente, pise el freno, accione el freno de mano electrónico y cambie a la posición P.

  Cuando el vehículo está parado, si el interruptor ARRANQUE/PARADA se pone en la posición APAGADO, el vehículo entrará automáticamente en la posición P.

  Cuando el vehículo está parado, si no está pisado el freno, se suelta el cinturón de seguridad del conductor y se abre la puerta del conductor, el vehículo entrará automáticamente en la posición P.

- R: Marcha atrás

  Pise el freno, mantenga pulsado el botón DESBLOQUEAR y empuje la palanca de cambios electrónica hasta el final para que el vehículo pase a la posición de marcha atrás.

  No seleccione esta marcha hasta que el vehículo esté totalmente detenido.

- N: Neutral

  Cuando esté en la posición Estacionamiento, pise el

freno, mantenga pulsado el botón DESBLOQUEAR, empuje o tire de la palanca de cambios electrónica hasta la primera posición de estado no estable y el vehículo entrará en el estado Neutral.

Con D/S seleccionada, empuje la palanca de cambios electrónica hacia delante hasta la primera posición no estable y el vehículo entrará en el estado Neutral.

En Reversa, tire de la palanca de cambios electrónica hasta la primera posición de estado no estable y el vehículo entrará en el estado Neutral.

Seleccione esta marcha cuando el vehículo esté parado y el motor vaya a funcionar al ralentí durante mucho tiempo (por ejemplo, en un semáforo).

- D: Avance

  En la posición Estacionamiento, pise el freno, mantenga pulsado el botón DESBLOQUEAR y tire la palanca de cambios electrónica hasta el final para que el vehículo pase a la posición Conducción.

  En R\N\S, tire de la palanca de cambios electrónica hasta el final y el vehículo pasará a la posición Conducción.

  Se utiliza para la conducción normal y permite la selección automática de 7 marchas hacia adelante en función de la velocidad del vehículo y la posición del acelerador.

  En Estacionamiento, la transmisión automática entrará en modo estándar y en el centro de información se verá la letra "D".

- S: Modo Deportivo

  En la posición Estacionamiento, tire de la palanca de cambios electrónica, el vehículo pasará al modo Deportivo y en el centro de información se verá la letra “S”.

  En este modo, se tardar un poco más en cambiar a una marcha superior, ya que así se usan plenamente las reservas de potencia del motor. Cuando necesite más aceleración, seleccione el modo Deportivo, pero tenga en cuenta que el consumo de combustible aumentará.

  Para salir del modo Deportivo, tire de la palanca del cambios electrónica.

Velocidad del cambio de marchas

Al seleccionar D o S, el controlador de la transmisión realizará los cambios de marcha teniendo en cuenta varios factores, como las revoluciones del motor, la velocidad del vehículo y la posición del acelerador. Si el pedal del

acelerador se pisa levemente el cambio de marcha se realizara a velocidades bajas, mientras que si se pisa con mayor intensidad, los cambios de marcha se realizarán a velocidades más altas.

Kick-down

Al activar la función kick-down en calzadas con poca adherencia, las ruedas motrices pueden patinar, lo que puede provocar la pérdida del control del vehículo

Con las marchas D o S seleccionadas, si se pisa el pedal del acelerador hasta el fondo en un solo movimiento (lo que se conoce como Kick-down) aumentará el rendimiento de la aceleración en los adelantamientos. En determinadas circunstancias, permitirá que la transmisión cambie inmediatamente a una marcha inferior, lo que dará más aceleración rápidamente. Una vez que se levanta el pie del pedal del acelerador, el vehículo volverá a una marcha normal y adecuada (en función de la velocidad del vehículo y de la posición del pedal del acelerador).

Modo de protección

Cuando estacione, dirija el vehículo a una zona segura en la que su propia seguridad esté garantizada y en la que no incumpla las normas de circulación.

Protección contra el calentamiento de la transmisión automática

Si se arranca, con frecuencia en condiciones meteorológicas de alta temperatura, la temperatura de la transmisión puede llegar a ser muy elevada. Para evitar daños, el sistema realizará una rutina de protección contra el sobrecalentamiento y el centro de información mostrará el icono correspondiente y diferentes mensajes acompañados de una alarma sonora. Dependiendo de la gravedad del sobrecalentamiento, los mensajes de advertencia pueden solicitar al conductor que "Aumente la velocidad o que se detenga en un lugar seguro", o bien que "Se detenga en un lugar seguro" (si las circunstancias lo permiten).

En caso de sobrecalentamiento de la transmisión y cuando aparezca el mensaje "Deténgase en un lugar seguro", estacione el vehículo en un lugar seguro y coloque la

palanca en la posición P para que la transmisión se enfríe. El centro de información mostrará el mensaje "Por favor, espere". Durante este tiempo se puede apagar el motor, salir del vehículo y cerrarlo.

No podrá volver a arrancar el vehículo hasta haya bajado la temperatura de la transmisión y el centro de información muestre el mensaje "Listo para reanudar la marcha".

Si el conductor sigue las instrucciones que aparecen en el centro de información durante 20 minutos y las advertencias no cambian ni desaparecen, acuda inmediatamente a un taller autorizado de MG.

Modo Limp

Cuando se producen ciertas anomalías, la transmisión entra en modo Limp y sólo funciona en algunas marchas, en algunos casos puede fallar la marcha atrás. Durante este tiempo el centro de información mostrará la luz indicadora de fallo de funcionamiento del motor. Busque un taller autorizado de MG de inmediato.

Avería funcional grave de la transmisión automática

Algunas averías de la transmisión provocarán que se encienda el testigo de aviso de fallo de funcionamiento de las emisiones del motor. Para proteger la transmisión, el sistema puede cortar la alimentación del motor al embrague, lo que impide conducir el vehículo. Busque un taller autorizado de MG de inmediato.

Fallo de funcionamiento del sistema del cambio electrónico

Si se producen ciertas averías en el sistema del cambio electrónico, el centro de información muestra el mensaje "Backup for E-shifter is Activated. Consult Handbook" (Se ha activado la copia de seguridad de E-shifter). A pesar de ello, se puede cambiar de marcha con normalidad.

Cuando se producen algunas averías funcionales graves en el sistema del cambio electrónico, el testigo del botón P de la palanca de cambios electrónica parpadea. A partir de ese momento, no se puede cambiar de marcha. Por seguridad, cuando la velocidad del vehículo sea inferior a un valor concreto, el sistema de alimentación cortará la alimentación, por lo que el vehículo no podrá circular.

Si se produce cualquiera de estas situaciones, busque inmediatamente un taller autorizado de MG.

Sistema de frenos

Freno de pie

Para mayor seguridad, el sistema de frenado hidráulico funciona mediante dos circuitos. De esta forma, si alguno de ellos falla, el otro seguirá funcionando, pero será preciso ejercer mayor presión sobre el pedal, aumentará el recorrido del pedal de freno aumentará y se incrementará la distancia de frenado. Si se produce un fallo en los frenos y solo funcione un circuito, el vehículo debe detenerse tan pronto como las condiciones del tráfico lo permitan con seguridad. NO siga conduciendo y busque un taller autorizado de MG.

Servoasistencia

El sistema de frenos es servoasistido. Manténgase siempre atento a los siguientes aspectos durante el accionamiento:

- La servoasistencia solo funciona con el motor en marcha. Nunca deje que el vehículo circule en marcha libre con el motor apagado.
- Si el motor se para por cualquier motivo mientras conduce, detenga el vehículo tan rápido como las condiciones del tráfico lo permitan y no bombee el pedal de freno, ya que el sistema de frenado perderá la servoasistencia restante. Una vez que el motor se haya detenido, perderá la servoasistencia restante. Utilice la fuerza adecuada para pisar el pedal de freno para detener el coche de forma segura en función del estado del tráfico en ese momento. Póngase en contacto con un taller autorizado de MG.
- La eficacia del servofreno puede verse afectada por numerosos factores, como el cambio de la presión barométrica. Estos factores pueden exigir ejercer mayor fuerza al pisar el pedal de freno para detener el vehículo.

Condiciones húmedas

La conducción por agua o bajo lluvias torrenciales podría afectar negativamente a la eficacia de los frenos. El SCS (sistema de control de estabilidad) incluye una función de limpieza de los discos de freno que se activa al utilizar los limpiaparabrisas. Sin embargo, mantenga siempre la distancia de seguridad con el resto de los vehículos y pise intermitentemente el pedal de freno bajo condiciones en las que no se utilicen los limpiaparabrisas.

Distribución electrónica de la fuerza de frenado (EBD)

Su vehículo está equipado con distribución electrónica de frenado (EBD), que, para mantener la eficacia de frenado, distribuye la fuerza de los frenos entre las ruedas delanteras y traseras, bajo todas las condiciones de carga.

EBD integra un sistema de control. El sistema de control está conectado al testigo de fallo de funcionamiento del sistema de frenos, que se encuentra en el cuadro de instrumentos. Consulte "Luces e indicadores de aviso" en el capítulo "Instrumentos y mandos".

Si el testigo se enciende durante la conducción o permanece encendido después de encender el interruptor ARRANQUE/PARADA (posición ENCENDIDO/EN MARCHA), indica que hay un fallo en el sistema de frenado y que es posible que el EBD no esté operativo. En ese caso, detenga el vehículo en cuanto se encuentre en un lugar seguro y busque inmediatamente un taller autorizado de MG. NO conduzca el vehículo con el testigo de avería del sistema de frenado encendido.

Asistencia electrónica de frenado (EBA)

Su vehículo está equipado con asistencia electrónica de frenado, que reacciona a la velocidad con la que pisa el pedal del freno. Si, en caso de emergencia, los frenos se accionaran más rápido que los límites establecidos en el sistema, el ABS se accionaría plenamente para detener el vehículo lo antes posible.

Control de retención en pendiente (HHC)

El HHC tiene limitaciones cuando se somete a condiciones adversas como superficies mojadas o heladas y pendientes pronunciadas.

El HHC no sustituye el uso del freno de mano al arrancar en pendiente. NO salga del vehículo solo con el HHC activado, podría sufrir un accidente grave cuando se libere.

El vehículo puede rodar hacia atrás si no se "arranca" en cuanto se levanta el pie del pedal del freno. Asegúrese siempre de que el pedal del freno está pisado o de que ha accionado el freno de mano hasta que se ponga en marcha.

Asegúrese siempre de que el pedal del freno está pisado o de que ha accionado el freno de mano electrónico hasta que se ponga en marcha.

El HHC requiere pisar firmemente el pedal del freno al detenerse a fin de generar la presión de frenado suficiente para mantener la retención.

El control de retención en pendiente (HHC) es una función que facilita la conducción. Funciona en pendientes cuando el coche detecta que está "parado". Una vez que se ha pisado el pedal del embrague (transmisión manual) o que está engranada la marcha D/R (transmisión automática) y se ha levantado el pie del pedal del freno, el vehículo mantendrá la presión en el sistema de frenado durante 1~2 segundos. Después, la función de retención en pendiente se desactivará. El HHC asiste al conductor "reteniendo" el vehículo al reanudar la marcha en pendientes.

Para que se active el HHC, deben cumplirse las siguientes condiciones:

- La puerta del conductor está cerrada y su cinturón de seguridad abrochado.
- El vehículo se detiene en una pendiente superior al 4% y durante más de 2 segundos.
- El SCS no presenta fallos.
- El EPB está desactivado y sin fallos.
- Se ha pisado el pedal del embrague (transmisión manual) o está engranada la marcha D/R (transmisión automática).
- El motor está en funcionamiento.
- Se ha ejercido fuerza suficiente sobre el pedal del freno.

Si el conductor suelta el pedal de freno en una pendiente, la función HHC mantendrá la presión de los frenos durante 1~2 segundos. Si el vehículo no empieza a moverse en 1~2 segundos, el freno se liberará automáticamente y el vehículo puede empezar a rodar. En ese caso, hay que pisar el pedal del freno de inmediato.

Nota: el HHC está disponible tanto hacia delante como hacia atrás al salir en pendientes ascendentes.

Nota: Si en el centro de información del cuadro de instrumentos aparece el mensaje "Hill Hold Unavailable" (Función de retención en pendiente no disponible), indica que el control de retención en pendiente no es válido o no se ha activado

correctamente, acuda urgentemente a un taller autorizado de MG.

Nota: HHC no puede vencer las limitaciones físicas. NO confíe exclusivamente en HHC.

Retención automática

La función de freno automático de parada no puede garantizar la estabilidad del vehículo al comenzar la marcha o frenar en terrenos con pendientes, especialmente sobre superficies deslizantes o heladas.

Cuando la función de freno automático de parada detiene el vehículo, por motivos como un corte del motor, desabrocharse el cinturón de seguridad o pulsar el interruptor de freno automático de parada, se acciona el freno de mano electrónico. No es posible garantizar la estabilidad del vehículo en todos los casos. Por ejemplo, las ruedas traseras se encuentran sobre firme deslizante o la inclinación del vehículo es demasiado pronunciada (más de un 20%). Asegúrese de que el vehículo está estabilizado de forma segura antes de salir.

NO corra riesgos adicionales durante la conducción por el hecho de que el vehículo esté equipado con funciones de confort adicionales. El conductor debe permanecer muy atento y analizar el entorno aunque el vehículo esté dotado con sistema de freno automático de parada.

NO salga del vehículo con el motor en funcionamiento y el freno automático de parada activo.

El freno automático de parada no garantiza el accionamiento del freno de mano electrónico siempre que detenga el motor. Asegúrese de que el freno de mano electrónico esté accionado y el vehículo estabilizado antes de salir del vehículo.

La función de freno automático de parada debe desactivarse al utilizar túneles de lavado automáticos, ya que el freno de mano electrónico podría accionarse súbitamente y ocasionar daños al vehículo.

Si el vehículo debe detenerse frecuentemente un tiempo (como en semáforos, colas de tráfico o paradas/arranques) y el motor está en funcionamiento, el sistema del freno automático de parada ayuda a estabilizar el vehículo, permitiéndole retirar el pie del pedal del freno con el vehículo en parada completa y con dicha función activa.

El freno automático de parada tiene tres estados principales:

1 Desactivado: La función está en estado Desactivado.

2 Espera: La función está en estado En espera. La función está activa, pero el vehículo no se ha detenido. Una vez que el vehículo se haya detenido y que se cumplan las restantes condiciones, el sistema seleccionará automáticamente Estacionamiento.

3 Estacionamiento: La función está en estado Estacionado. Es este modo, se ilumina el indicador verde Ⓟ en el panel de instrumentos.

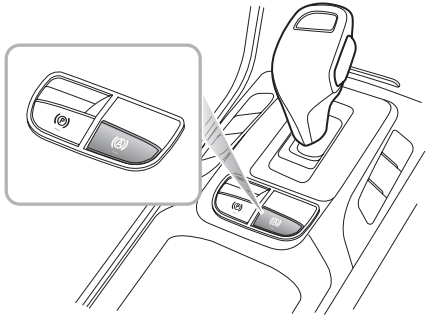

Con el cinturón de seguridad del conductor abrochado, la puerta cerrada y el motor en marcha, pulse el interruptor del freno automático de parada para poner la función en modo En espera.

Con el pedal del freno pisado firmemente y el vehículo completamente parado, la función del freno automático de parada cambia del modo En espera al modo Estacionamiento.

Con la función del freno automático de parada en modo Estacionamiento, al poner la transmisión en marcha de

avance (D) o de marcha atrás (R) y presionar el acelerador, se libera automáticamente dicha función.

Bajo algunas circunstancias como desabrocharse el cinturón de seguridad, apagar el motor o permanecer detenido un cierto tiempo, el vehículo abandona el modo Estacionamiento de la función del freno automático de parada. El freno de mano electrónico seguirá accionado y el conductor tendrá que usar el interruptor para soltarlo.

Nota: Con el freno pisado, pulse el interruptor para desactivar la función del freno automático de parada, pero el freno de mano electrónico no se accionará.

Nota: es recomendable desactivar la función del freno automático de parada si se entra al garaje marcha atrás.

Nota: En los modelos con transmisión manual, pise el pedal del acelerador para arrancar.

Control en descenso de pendientes (HDC)

El sistema HDC solo es una función auxiliar. Tiene limitaciones cuando se somete a condiciones adversas como superficies mojadas o heladas y pendientes pronunciadas. El sistema HDC no puede suplir las leyes de la física, así que cuando baje por pendientes hágalo a velocidades bajas.

Incluso con el sistema HDC activado, el conductor debe prestar atención en todo momento al estado de conducción del vehículo y tomar el control activo si fuera necesario. En ciertos casos, el HDC puede suspenderse o desactivarse temporalmente.

En ciertas condiciones de conducción sobre superficies descendentes (por ejemplo, al bajar una pendiente a alta velocidad, la pendiente es inferior al 10%, etc.), el HDC no se activa, por lo que el conductor deben mantener el control del vehículo en todo momento y accionar los frenos para garantizar la seguridad.

El sistema HDC es una función auxiliar diseñada específicamente para circular por pendientes descendentes pronunciadas. El sistema reduce la velocidad accionando la fuerza de frenado, ayudando así al conductor a circular bajando pendientes pronunciadas a baja velocidad.

NO use esta función cuando circule por carreteras convencionales.

Cuando el HDC esté en funcionamiento, el sistema de frenos puede generar fuertes vibraciones o ruidos. Es algo normal cuando funciona el HDC.

Nota: Mientras el sistema de control de descenso de pendientes (HDC) esté en funcionamiento, no ponga la palanca de cambios en la posición "N". Dicha operación podría desactivar la función del HDC.

Encendido/apagado del sistema HDC

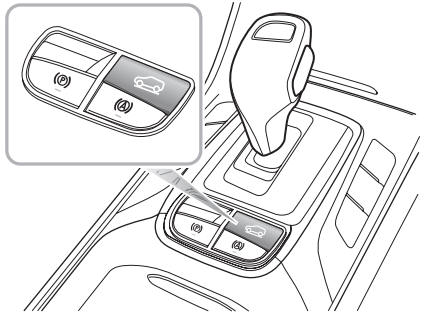

Si el interruptor ARRANQUE/PARADA se coloca en la posición ENCENDIDO/EN MARCHA, el sistema HDC se desactiva de forma predeterminada. Pulse el botón para activar o desactivar el sistema HDC.

Habitualmente, el sistema HDC tiene los cuatro estados siguientes:

1 Espera: pulse el interruptor del HDC para establecer el sistema en modo de espera, se iluminará el testigo

de aviso del HDC verde en el cuadro de instrumentos.

2 En funcionamiento: en el modo En espera, cuando el vehículo desciende por una pendiente pronunciada, si no se pisan los pedales del acelerador y/o del freno, y si la velocidad del vehículo es superior a 8 km/h, pero inferior a 35 km/h, el sistema HDC entra automáticamente en funcionamiento. En ese caso, el testigo de aviso del HDC parpadea en verde en el cuadro de instrumentos, quizá acompañado por el ruido de accionamiento del sistema de frenos. El sistema del HDC intentará mantener el vehículo a la velocidad a la que circule en ese momento. Si el conductor pisa el pedal del acelerador o el del freno, pero la velocidad del vehículo sigue oscilando entre 8 y 35 km/h, el sistema del HDC controlará que la velocidad sea siempre la velocidad más reciente.

3 Desactivación temporal: pise el pedal del acelerador o del freno más allá de un límite preestablecido mientras esté el modo operativo y el sistema de HDC suspenderá temporalmente su funcionamiento.

4 Desactivado: pulse el interruptor del HDC (OFF) para desactivar el sistema y se apagará el testigo de aviso verde del HDC del cuadro de instrumentos.

Nota: en los modelos con transmisión automática, la función HDC solo se puede accionar en 1ª.

Nota: Si el vehículo gira a gran inclinación en un terreno inclinado, el sistema de HDC puede cambiar de En espera a En funcionamiento.

Nota: durante el funcionamiento del sistema HDC, el sistema de frenos se presuriza automáticamente conservando la presión. Al pisar el freno durante esta fase, puede percibirse una sensación de "reacción" a través del pedal. Este es el funcionamiento normal del HDC.

Testigo de avería/activación del HDC

Consulte "Luces e indicadores de aviso" en el capítulo "Instrumentos y mandos".

Sistema antibloqueo de frenos(ABS)

El ABS no puede superar las limitaciones físicas de detener el vehículo en una distancia demasiado corta, girar a demasiada velocidad o el peligro del aquaplanning (cuando una capa de agua impide el contacto adecuado entre los neumáticos y el pavimento).

El fin del ABS es evitar el bloqueo de las ruedas durante la frenada, permitiendo al conductor conservar el control sobre la dirección del vehículo.

El hecho de que un vehículo esté equipado con ABS no debe tentar al conductor a asumir riesgos que puedan afectar a su seguridad o a la de otros usuarios de la carretera. En todos los casos, el conductor es el único responsable de conducir dentro de los márgenes de seguridad normales y de tener en cuenta las condiciones meteorológicas y el estado del tráfico.

Bajo condiciones de frenado normales, el ABS no se activará. Sin embargo, cuando la fuerza de frenado supere la adherencia disponible entre los neumáticos y el firme, provocando el bloqueo de las ruedas, el ABS se activará automáticamente. Esta circunstancia puede reconocerse por la presencia de pulsaciones rápidas en el pedal del freno.

Frenado en caso de emergencia

NO bombee el pedal de freno, ya que interrumpirá el funcionamiento del ABS y puede aumentar la distancia de frenado.

Ante una situación de emergencia, el conductor debe ejercer un esfuerzo de frenado máximo, incluso sobre firmes deslizantes. El ABS se encarga de que las ruedas no se bloqueen y de que el coche se detenga en la distancia más corta posible para las condiciones del firme.

Nota: En superficies blandas, como nieve en polvo, arena o grava, la distancia de frenado si se activa el sistema ABS puede ser mayor que la de un sistema sin ABS, incluso se experimentaría una mejora en la dirección. Esto se debe a que la acción natural de las ruedas bloqueadas sobre superficies blandas es crear una cuña de material delante de la trayectoria de contacto del neumático. Este efecto ayuda a detener el coche.

Por muy intensa que sea la frenada, en ningún momento se pierde el control del vehículo.

IMPORTANTE
El ABS no puede compensar de forma fiable una mala conducción o la falta de experiencia del conductor.

Testigo de fallo de funcionamiento del ABS

Consulte "Luces e indicadores de aviso" en el capítulo "Instrumentos y mandos".

Nota: El sistema de frenado normal (no ABS) sigue estando totalmente operativo y no se ve afectado por la pérdida parcial o total del ABS. Sin embargo, la distancia de frenado puede aumentar.

Protección antivuelco activa (ARP)

El sistema de ARP no puede ignorar las leyes de la física. Ayuda al conductor a estabilizar el vehículo y en condiciones extremas. No garantiza que el vehículo no vuelque.

En casos en los que el vehículo tenga el centro de masa alto, un cambio de carril de doble dirección rápido o excesivo puede provocar una condición de vuelco. La función ARP puede utilizar el sistema de frenos, accionándolos de cierto modo, para intentar corregir el problema y ayudar a evitar el vuelco.

Nota: Durante el accionamiento de la ARP, la dirección del vehículo podría percibirse de un modo distinto al habitual.

Sistema de control de las luces de advertencia del sistema de frenado de emergencia (HAZ)

Si el vehículo circula a gran velocidad y el conductor realiza una maniobra de frenado de emergencia, el sistema encenderá automáticamente las luces de freno para avisar a los conductores que circulan detrás, lo que reduce eficazmente el riesgo de accidentes por colisión trasera.

Nota: si las luces de emergencia se accionan manualmente, se suspenderá la función del HAZ.

Al finalizar la maniobra de frenado de emergencia (no se detecta desaceleración intensa), la función se desactiva transcurridos unos segundos.

Nota: Cuando la velocidad del vehículo sea inferior a 10 km/h y el sistema deje de encender las luces de freno, las luces de emergencia se encenderán automáticamente. Realice una pulsación corta del

interruptor de las luces de emergencia o aumente la velocidad por encima de 20 km/h durante 5 segundos para desactivar las luces de emergencia.

Freno de mano electrónico (EPB)

En caso de producirse un fallo de funcionamiento del EPB que no permita su liberación, consulte a un reparador MG autorizado para realizar una liberación manual de emergencia del freno de mano.

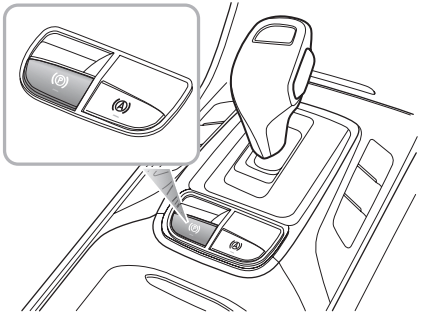

Accionamiento del EPB

El EPB puede accionarse cuando el vehículo está detenido. Asegúrese de accionar el EPB cada vez que salga del vehículo o que lo estacione.

- Tire del interruptor del EPB hacia arriba hasta que se ilumine el indicador de su interruptor.
- El testigo del EPB Ⓟ se encenderá simultáneamente en el cuadro de instrumentos. Cuando el indicador del interruptor del EPB y el indicador del EPB se iluminan, significa que se ha accionado el EPB.
- Si se enciende el testigo de avería del EPB Ⓟ del cuadro de instrumentos, significa se ha detectado una avería. Contacte inmediatamente con un reparador MG autorizado.

Nota: Al accionar o soltar el EPB se puede oír el ruido de su motor.

IMPORTANTE

- Si la batería se queda sin carga o se produce un fallo en la alimentación, el EPB no se podrá accionar ni soltar. En ese caso, se deben usar "cables de arranque" para arrancar el motor. Consulte el apartado “Arranque de emergencia” en el capítulo “Información para emergencias”.

Soltar el EPB

- Encienda el vehículo, pise el pedal de freno y pulse el interruptor del EPB.
- Si se apagan tanto el indicador del interruptor del EPB como el del cuadro de instrumentos (Ⓟ), significará que el EPB se ha soltado.

Asistencia de salida

El EPB puede predecir la intención del conductor y soltarse automáticamente.

Si el cinturón de seguridad del conductor está abrochado, el motor está en marcha, se han seleccionado las marchas D o R y se pisa el pedal del acelerador para arrancar; o bien cuando se pisa a fondo el pedal del embrague, se selecciona la marcha adelante o la marcha atrás y se levanta el pie del pedal del embrague mientras se pisa el acelerador, el EPB se soltará automáticamente.

Función de frenado de emergencia

El uso inapropiado del EPB puede ocasionar accidentes y lesiones. No accione el EPB para frenar el vehículo, a menos que se trate de una emergencia.

Si realiza una frenada de emergencia con el EPB, NO apague el vehículo, ya que podría sufrir lesiones graves.

Ante un fallo normal de los frenos, se puede iniciar una frenada de emergencia con el EPB tirando y manteniendo el interruptor del EPB presionado hacia arriba.

- Si el SCS puede responder de forma activa a la solicitud del EPB, se activará y accionará los cuatro frenos. Si el SCS no responde a la solicitud del EPB, este solo se activará los frenos traseros.
- Durante un frenado de emergencia con EPB, sonará una advertencia acústica continua. Para cancelar el proceso de frenado de emergencia, suelte el interruptor del EPB.

Sistema de supervisión de la presión de los neumáticos (TPMS)

El TPMS no puede sustituir el mantenimiento y comprobación rutinarios del estado y la presión de los neumáticos.

El uso de equipamiento que transmita las frecuencias de modo similar al TPMS podría interferir en el funcionamiento del sistema de supervisión de la presión de los neumáticos e iluminar una advertencia o registrar un fallo temporal.

El TPMS utiliza sensores de presión integrados en las válvulas del neumático para supervisar la presión de forma continua y transmite una señal a la ECU del interior del vehículo mediante señales de radiofrecuencia (RF). Si deduce que la presión de dicho neumático no llega al límite predefinido en el sistema, se iluminará el testigo de advertencia del cuadro de instrumentos (siempre en amarillo). Para obtener más información, consulte el apartado "Cuadro de instrumentos" en la sección "Instrumentos y controles". Compruebe los neumáticos lo antes posible y vuelva a inflarlos a la presión correcta. Consulte "Presión de los neumáticos (en frío)" en la sección "Datos técnicos".

Nota: El TPMS solo advierte de un bajo nivel de presión en los neumáticos, no los infla.



Si se enciende el testigo del TPMS y aparece el mensaje de advertencia "XX Tyre Pressure Low" (Presión baja en el neumático XX), en algunos modelos se recomienda detener el vehículo lo antes posible, comprobar la presión del neumático e inflarlo a la presión correcta. Compruebe/ajuste la presión de los neumáticos siempre en frío. La etiqueta que encontrará en el montante central del vehículo indica la presión correcta para los neumáticos en frío del vehículo.

Los neumáticos inflados de forma excesiva o insuficiente se desgastan con mayor rapidez y también afectan negativamente a la maniobrabilidad del vehículo. Un neumático con poca presión aumenta la resistencia al rodamiento del vehículo y, por consiguiente, aumenta el consumo de combustible.

Reprogramación de TPMS

Cada vez que se sustituye un sensor y receptor de TPMS o se realiza una rotación de neumáticos, es preciso reprogramar el TPMS. Para obtener más información al respecto, póngase en contacto con cualquier taller autorizado de MG.

Sistema inteligente de ahorro de combustible STOP-START

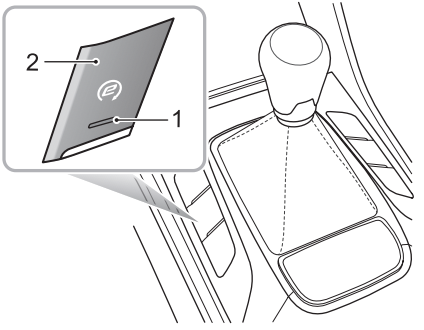

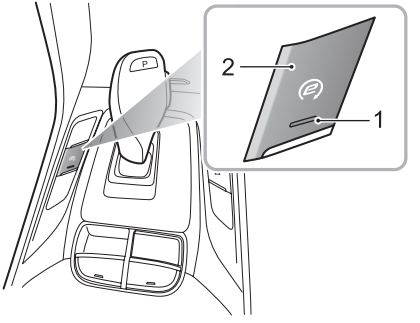

1 Luz de interruptor principal

2 Interruptor principal

La función Stop-Start se ha incorporado a los vehículos para reducir el consumo de combustible. Como su nombre indica, el sistema permite apagar el motor cuando no es necesario y volver a encenderlo automáticamente cuando lo es.

Por defecto, este sistema está "activado", con el interruptor ARRANQUE/PARADA en la posición ENCENDIDO, la luz de indicación del interruptor está encendida (1 en la figura) y se puede apagar pulsando el interruptor principal (2 en la figura). La luz del interruptor se apagará.

Nota: si el vehículo se conduce en aguas profundas, use el interruptor principal del sistema inteligente de ahorro de energía Stop-Start (2 en la figura) para apagarlo

Apagado automático del motor

Aunque el motor no esté en marcha después de una parada automática, el sistema sigue funcionando, por lo que las siguientes acciones podrían ser peligrosas:

Abandonar el vehículo con el cinturón de seguridad abrochado o tras abrochar una hebilla sustituta.

Vehículos con transmisión automática: El conductor sale del vehículo con la palanca de cambios en posición Deportivo (R/D/S).

Realizar trabajos o comprobaciones en el compartimento del motor.

Repostar el vehículo, el interruptor ARRANQUE/PARADA debe estar en posición "APAGADO" o se debe sacar la llave del interruptor.

Si el sistema inteligente de ahorro de combustible Stop-Start está activado, el motor se apagará automáticamente si detecta que el conductor realiza las siguientes acciones, así como el estado del vehículo después de que éste se

detenga, y el testigo del sistema de ahorro de combustible Stop-Start en el paquete de instrumentos se enciende:

- La caja de cambios debe estar en punto muerto y el pedal del embrague no estar pisado (manual). El cambio en Conducción y el pedal del freno pisado (automático).
- El vehículo está detenido, es decir, la velocidad es 0 km/h, y la velocidad máxima del vehículo antes de detenerlo superaba los 10 km/h.
- No hay un funcionamiento significativo de la dirección cuando la velocidad sea inferior a 10 km/h.
- El capó y la puerta del conductor se cierra y el cinturón de seguridad se fija.

El sistema inteligente de ahorro de combustible Stop-Start se desactivará y el motor no se detendrá automáticamente en los siguientes casos:

- La temperatura del refrigerante está por debajo de un límite preestablecido.
- El sistema del control de velocidad adaptativo está activado.
- La descongelación delantera está activada.
- El A/A determina que la temperatura en el interior del vehículo no alcanza el valor objetivo.
- El nivel de carga de la batería es bajo o la temperatura de la batería no está dentro del rango deseado.
- El vacío en el sistema de frenado cae por debajo de un límite preestablecido.
- La temperatura del motor de arranque está por encima de un límite preestablecido.
- La marcha atrás está seleccionada o se ha seleccionado antes de estacionar.
- En zonas de muy elevadas.
- En la colina.

Arranque automático del motor

Una vez que el vehículo se detenga, el motor se pondrá en marcha automáticamente al detectar cualquiera de las siguientes acciones del conductor, el testigo del sistema Start-Stop del cuadro de instrumentos se apaga:

- Vehículos con transmisión automática: Levante el pie del pedal del freno con la marcha en posición D; pise el pedal del freno/acelerador con la marcha en posición P/N; cambie la palanca a la posición R/D/S.
- Vehículos con transmisión manual: Pise el pedal del embrague/acelerador con Neutral seleccionado.

Nota: Cuando el sistema de EPB o el sistema del freno automático de parada están activados, el motor no volverá a arrancar automáticamente.

Nota: En algunas situaciones individuales, el testigo de avería del instrumento se encenderá en el proceso de arranque automático del motor. Esto se debe a la baja tensión durante el arranque, no indica averías reales. Si el testigo de avería permanece encendido tras el arranque del motor, acuda a un taller autorizado de MG.

Si el motor se para cuando Stop-Start está en modo automático, las siguientes acciones provocarán que vuelva a arrancar automáticamente:

- Descongelación delantera seleccionada.
- El sistema del control de velocidad adaptativo está activado.
- La activación del aire acondicionado y la temperatura en el interior del vehículo no alcanza el valor objetivo.
- La energía de la batería cae por debajo de un valor preestablecido.
- El vehículo empieza a moverse.
- El vacío en el sistema de frenado cae por debajo de un límite preestablecido.
- El interruptor principal de Start-Stop (2) está pulsado.

Si después de la parada automática del motor se produce cualquiera de las siguientes situaciones, el motor sólo puede arrancarse manualmente. En ese momento se apaga el testigo del sistema Start-Stop del cuadro de instrumentos :

- El cinturón de seguridad del conductor no está abrochado.
- La puerta del conductor está abierta
- El capó está abierto

Nota: si la carga de la batería es extremadamente baja, puede hacer que el motor no vuelva a arrancar automáticamente, ni siquiera con la llave. En este caso, se necesita energía externa para arrancar el motor o la batería necesitará ser recargada. Consulte la sección "Arranque de emergencia" en el capítulo "Información para emergencias".

Batería

Al cargar o descargar la batería, al arrancar el coche con una fuente de alimentación externa o al suministrar energía desde el vehículo, el cable negativo debe conectarse al punto de tierra de la carrocería del vehículo, en lugar de al polo negativo de la batería. Si no se hace, el cálculo de la potencia de la batería será inexacto, lo que afectará al arranque automático del motor.

NO desconecte el sensor de la batería, salvo que sea absolutamente necesario. Si lo hace, el cálculo de la potencia de la batería será inexacto, lo que afectará al arranque automático del motor.

Si no se respetan las siguientes directrices, tanto el rendimiento de la batería como el control automático de Start-Stop se verán afectados:

1 Después de una interrupción de la alimentación (desconexión de la batería), la función automática Start-Stop se suspenderá hasta que el vehículo se deje en estado de bloqueo durante al menos 4 horas mientras el sistema vuelve a aprender el estado de la batería.

2 Si el vehículo funciona durante más de 100 horas de forma ininterrumpida, la función Start-Stop se suspenderá hasta que el vehículo se deje en estado de bloqueo durante al menos 4 horas mientras el sistema vuelve a aprender el estado de la batería.

3 Si hay que sustituir la batería, utilice SIEMPRE una original que se ajuste a las especificaciones del fabricante. Si no lo hace, el sistema Start-Stop automático puede verse afectado.

Anomalía del sistema inteligente de ahorro de combustible Start-Stop

Si se produce una anomalía en el sistema inteligente de ahorro de combustible Start-Stop, póngase en contacto con un taller autorizado de MG. El sistema inteligente de ahorro de combustible Start-Stop puede resultar afectado si se producen averías en otros sistemas del vehículo (si detecta alguna anomalía, póngase en contacto con un taller autorizado de MG)

El motor de arranque no está operativo, se ha producido una pérdida importante de la capacidad de la batería

En caso de pérdida importante de carga de la batería, es posible que el arranque con llave y el Stop-Start automático no sean posibles. En ese caso, consulte la sección Arranque de emergencia del capítulo Información sobre emergencias, donde encontrará más información.

Nota: NO conecte el cable negativo de la batería de arranque al negativo de la batería Si lo hace, el cálculo de la potencia de la batería será inexacto, lo que afectará al arranque automático del motor.

Sistema de control de velocidad *

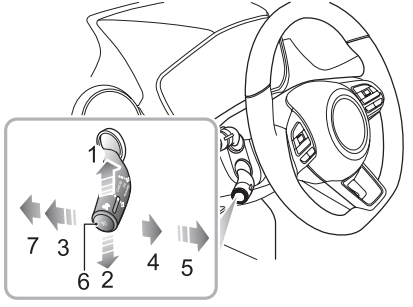

- Aceleración (1)
- Deceleración (2)
- Cancelar (3)
- ACTIVADO (4)
- Reanudar (5)
- Ajustar (6)
- DESACTIVADO (7)

El control de velocidad permite al conductor mantener una velocidad constante sin pisar el pedal del acelerador. Esto es especialmente útil en autopista o en cualquier trayecto en el que se pueda mantener una velocidad constante durante un periodo prolongado.

Activación del sistema de control de velocidad

El sistema de control de velocidad se maneja con una palanca que se encuentra en el lado izquierdo del volante, debajo la palanca de las luces.

1 Con el interruptor ARRANQUE/PARADA en posición ENCENDIDO/EN MARCHA, si la palanca del programador de velocidad se encuentra en posición "APAGADO" (7), el control de velocidad estará desactivado. Si la palanca del programador de velocidad se encuentra en posición "ENCENDIDO" (4), el sistema está en modo En espera. Cambie la palanca del programador de la velocidad a la posición 'ENCENDIDO' (4), se encenderá el indicador amarillo del cuadro de instrumentos y el sistema de control de velocidad pasará al modo En espera.

2 Cuando el sistema de control de velocidad está en modo En espera, y la velocidad actual supera los 40km/h, pulse el botón 'Set' (6) del extremo de la palanca de del programador de velocidad, el testigo amarillo del instrumento cambiará a verde y el sistema de control de velocidad entra en modo de activación, el rango de velocidad de funcionamiento del sistema de control de crucero oscila está entre

40 y 200 km/h. La velocidad de destino del sistema de control de velocidad se establecerá en la velocidad actual y el sistema de control de velocidad surtirá efecto. El sistema de control de velocidad mantendrá la velocidad establecida sin tener que pisar el pedal del acelerador. En los vehículos equipados con transmisión manual se recomienda que el control de velocidad sólo se pueda utilizar en 3ª y en las marchas superiores.

Nota: La velocidad establecida que se mantiene en la memoria del control de velocidad se cancelará cuando la palanca del control de velocidad se coloca en la posición 'APAGADO' (7) o se apaga el interruptor ARRANQUE/PARADA.

Ajuste de la velocidad de crucero de destino

Cuando el control de velocidad está activo, se puede aumentar o disminuir la "velocidad objetivo":

Empuje la palanca hacia arriba (1) y manténgala hasta alcanzar la velocidad deseada, lo que aumentará la velocidad.

Empuje la palanca hacia abajo (2) y manténgala hasta alcanzar la velocidad deseada, lo que reducirá la velocidad.

Empuje el interruptor de la palanca hacia arriba o hacia abajo brevemente para aumentar/disminuir la velocidad objetivo del vehículo en incrementos de 1 km/h y el vehículo acelerará/desacelerará hasta alcanzar la nueva velocidad objetivo.

Si pisa el acelerador en cualquier momento, se anulará el control de velocidad y podrá acelerar lo suficiente como para realizar maniobras como un adelantamiento. Al levantar el pie del acelerador, el vehículo volverá a la velocidad fijada.

Pausa/en espera

Cuando el sistema de control de velocidad está activado, las siguientes operaciones pondrán el sistema en modo En espera:

- El interruptor de la palanca ha pasado a la posición 'Cancelar' (3).
- El pedal del freno o del embrague esta pisado.
- El cambio está en 3ª.
- El mal estado del pavimento activa el sistema de control de estabilidad (SCS). Por seguridad, el sistema de control de velocidad saldrá automáticamente al modo En espera.

- Si una pendiente provoca un descenso excesivo de la velocidad, el sistema de control de velocidad pasará automáticamente al modo En espera.
- Se ha accionado el freno de mano electrónico (EPB).

Reanudar

Si el control de velocidad permanece activado después de la desconexión, al mover el interruptor de la palanca a "Resume" (5) se restablecerá la velocidad objetivo al ajuste anterior a la desconexión.

Nota:

- ***No intente usar el sistema de control de velocidad con la marcha atrás.***
- ***No utilice el control de velocidad en condiciones que no sea adecuadas, como en superficies resbaladizas, con lluvia intensa o cuando el estado del tráfico que no permita mantener una velocidad constante.***
- ***Cuando no lo use, asegúrese de que el interruptor de la palanca está en la posición APAGADO' (7).***
- ***Si la transmisión automática está en modo "Deportivo" no se recomienda usar el sistema de control de velocidad.***
- ***Durante el funcionamiento del sistema de control de velocidad, es posible que la velocidad real se desvíe algo de la velocidad objetivo debido a la precisión del control o a las condiciones del pavimento.***
- ***Si la velocidad real es muy inferior a la velocidad objetivo o se activa el SCS debido a la pendiente o al firme de la carretera, el sistema de control de velocidad puede volver automáticamente al modo En espera.***
- ***No utilice el interruptor durante mucho tiempo ni pulse varios interruptores a la vez, ya que esto provocar un fallo en el sistema. Si se produce esta situación, cuando sea seguro hacerlo, recorra todas las opciones del interruptor ARRANQUE/PARADA.***

Sistema del programador de velocidad adaptativo *

El sistema del programador de velocidad adaptativo está diseñado como sistema de confort, permitiendo al conductor mantener una velocidad o distancia constante al vehículo precedente. Proporciona asistencia al conductor, pero NO sustituye ninguna de sus responsabilidades. Al utilizar el sistema del programador de velocidad adaptativo, es importante que el conductor mantenga la concentración en TODO momento y esté preparado para tomar el control. De lo contrario, podrían ocasionarse accidentes o lesiones.

El sistema del programador de velocidad adaptativo puede cambiar automáticamente entre el programador de velocidad constante y el programador de seguimiento del vehículo, dependiendo de si puede detectar un vehículo que circula justo delante. El programador de velocidad constante regula el vehículo en un intervalo de velocidad concreto. El programador de seguimiento del vehículo funciona ajustando la distancia entre nuestro vehículo y el que circula justo delante, en el mismo sentido.

Cuando está activado, si el sistema del programador de velocidad adaptativo detecta un vehículo circulando por el mismo carril, justo delante, puede acelerar o accionar levemente los frenos del vehículo para mantener la distancia de seguimiento ajustada.

Nota: El sistema del programador de velocidad adaptativo está diseñado para el uso en autopistas y carreteras en buen estado. Es recomendable no utilizarlo en entornos urbanos ni en carreteras de montaña.

Activación del sistema del programador de velocidad adaptativo

Tras seguir al vehículo precedente hasta una parada, el conductor debe respetar cualquier normativa vial local y garantizar que no haya obstáculos ni otros usuarios de la vía pública, como peatones, justo delante del vehículo antes de permitir que el automóvil reanude la marcha siguiendo al vehículo precedente.

Al utilizar la función del programador de seguimiento del vehículo, se recomienda firmemente que el conductor no pise el pedal del acelerador. Ninguna activación del acelerador permitirá que el sistema accione automáticamente los frenos si fuera necesario.

NO salga del vehículo cuando la función de seguimiento de vehículo del sistema del programador de velocidad adaptativo haya detenido el vehículo o lo mantenga en parada completa. Antes de abandonar el vehículo, el mando del control de cambio debe encontrarse en posición de estacionamiento (P) y el interruptor de ARRANQUE/PARADA, en posición APAGADO.

Si el sistema del programador de velocidad adaptativo ya ha detenido el vehículo y la función del programador se desactiva, apaga o cancela, el vehículo no permanecerá detenido; podría avanzar o rodar hacia atrás. Cuando el sistema del programador de velocidad adaptativo haya detenido el vehículo y lo mantenga así, asegúrese de estar listo para pisar el freno.

Al trazar una curva, el programador de velocidad adaptativo podría reducir activamente la velocidad del vehículo para mantener su estabilidad y seguridad.

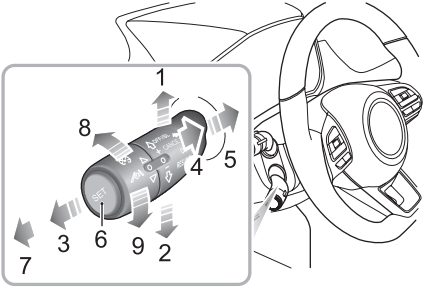

1 Aceleración/aumento del límite de velocidad

2 Desaceleración/reducción del límite de velocidad

3 Cancelar

4 En espera

5 Reanudar

6 Ajustar

7 DESACTIVADO

8 Aumentar distancia

9 Reducir distancia

El sistema del programador de velocidad adaptativo se utiliza con una palanca situada en el lado izquierdo del volante, bajo la palanca de las luces/intermitentes.

1 Con el interruptor ARRANQUE/PARADA del vehículo en posición ENCENDIDO/EN MARCHA, si la palanca del control de velocidad adaptativo se encuentra en la posición "APAGADO" (7), el sistema de control de velocidad adaptativo se desactiva.

2 Mueva la palanca del programador de velocidad adaptativo a la posición "ON" (4), el indicador de estado de dicho sistema se iluminará en amarillo en el cuadro de instrumentos y el sistema del programador de velocidad adaptativo se encontrará en modo de espera.

3 El sistema detectará automáticamente la velocidad y posición del vehículo precedente; si la velocidad de su vehículo supera los 5 km/h, tras pulsar el botón "Ajustar" (6) en el extremo de la palanca del programador, el indicador del cuadro de instrumentos cambiará a verde y el sistema del programador de velocidad adaptativo entrará en modo Activado; su velocidad objetivo será la velocidad del vehículo en el momento de la activación. Si la velocidad del vehículo es inferior a 30 km/h, la velocidad objetivo del sistema se ajustará en 30 km/h. Si la velocidad del vehículo precedente es superior a la velocidad objetivo del programador, el sistema mantendrá su vehículo circulando a dicha velocidad objetivo de forma constante. Si la velocidad del vehículo precedente es inferior a la velocidad objetivo ajustada en el programador, el sistema entrará en modo programador de seguimiento del vehículo. El centro de mensajes del cuadro de instrumentos mostrará una imagen de su vehículo y del vehículo precedente. En este modo, la velocidad real podría ser inferior a la velocidad objetivo ajustada. En modo programador de seguimiento de vehículo podrá seguir al vehículo precedente hasta la parada. Si el tiempo de estacionamiento es inferior al tiempo preestablecido, su vehículo podrá reanudar la marcha automáticamente siguiendo al vehículo precedente, o deberá reactivar el sistema del programador de velocidad adaptativo utilizando el método mostrado.

Nota: La desactivación manual del sistema de control de tracción (TCS) o del sistema de control de estabilidad (SCS) inhibirá el funcionamiento del sistema del programador de velocidad adaptativo.

Ajuste de velocidad objetivo del programador adaptativo

Con el sistema del programador de velocidad adaptativo activado:

1 Utilice el pedal del acelerador para alcanzar la velocidad deseada, realice una pulsación corta en el botón "Ajustar" (6) del extremo de la palanca del programador adaptativo, suelte el botón y el pedal del acelerador. El vehículo circulará a la velocidad deseada.

2 Mantenga la palanca hacia arriba (1): la velocidad objetivo aumentará hasta la velocidad de ajuste deseada que aparece en el cuadro de instrumentos y, a continuación, suelte la palanca. Cuando el sistema confirme que ningún vehículo le precede o que el vehículo precedente supera la distancia de seguimiento preseleccionada, aumentará la velocidad hasta el valor establecido.

3 Mantenga la palanca hacia abajo (2): la velocidad objetivo se reducirá hasta la velocidad de ajuste deseada que aparece en el cuadro de instrumentos y, a continuación, suelte la palanca; la velocidad disminuirá hasta el valor establecido.

4 Si utiliza la palanca para ajustar la velocidad objetivo, accione brevemente la palanca hacia arriba (1) o abajo (2) una vez, la velocidad objetivo variará 5 km/h; mantenga la palanca presionada hacia arriba o abajo y la velocidad aumentará o se reducirá en incrementos de 1 km/h. Suelte la palanca cuando aparezca el valor de velocidad deseado.

Nota: Si el vehículo precedente realiza continuamente maniobras de aceleración o desaceleración, es posible que el programador de velocidad adaptativo no mantenga la distancia requerida entre los vehículos de forma precisa. Es importante que el conductor esté siempre concentrado y atento a la posición y situación del vehículo actual, por si tuviera que efectuar cualquier maniobra de frenado o evasiva.

Ajuste de la distancia de seguimiento objetivo del programador adaptativo

Con el sistema del programador de velocidad adaptativo activado, gire el interruptor del extremo de la palanca hacia arriba (8) o abajo (9) para establecer la distancia de seguimiento. Dispone de 3 ajustes de distancia que se mostrarán en el centro de mensajes del cuadro de instrumentos.

Seleccione siempre una distancia de seguimiento adecuada, relacionada con la velocidad actual de su vehículo y del vehículo al que sigue; a mayor velocidad, mayor distancia. Permanezca atento EN TODO MOMENTO al estado del tráfico, del firme y a las condiciones meteorológicas al tomar la decisión.

Modo de espera/pausa del programador adaptativo

Con el sistema del programador de velocidad adaptativo activado, desplace la palanca hasta la posición "Cancelar" (3) y el sistema saldrá del modo de espera.

Desactivación automática del programador adaptativo

En las siguientes situaciones, el sistema del programador de velocidad adaptativo podría desactivarse automáticamente, transfiriendo el pleno control del vehículo al conductor:

- Desplazar la palanca a la posición "APAGADO" (7).
- Pisar el pedal de freno con el vehículo en movimiento.
- Mover el mando de cambio giratorio a la posición R o N.
- El conductor se desabrocha el cinturón de seguridad.
- Mantener pisado el pedal del acelerador superando el periodo de tiempo preestablecido.
- Abrir cualquier puerta, el capó o el portón trasero.
- Tirar del interruptor del EPB hacia arriba para accionar el freno de mano.
- Seguir al vehículo precedente hasta realizar una parada y superar un periodo de parada concreto.
- La vista de la cámara o del radar está bloqueada, el entorno cercano activa el mecanismo de salida segura preestablecido de los sensores, o el sistema falla.

Nota: al seguir al vehículo precedente hasta

realizar una parada con el sistema del programador de velocidad adaptativo activado, si se produce cualquiera de las siguientes situaciones con el vehículo parado, el EPB se acciona automáticamente:

- ***El conductor se desabrocha el cinturón de seguridad.***
- ***Se abre la puerta del conductor.***
- ***La parada supera el periodo de tiempo preestablecido.***

Anulación del programador adaptativo

Si el conductor pisa el pedal del acelerador con el sistema del programador de velocidad adaptativo activado, continuará activo mientras el vehículo acelera. Al soltar el pedal del acelerador, el sistema del programador de velocidad adaptativo reanuda su funcionamiento a la velocidad programada previamente.

Reanudación del programador adaptativo

Si el modo de espera del sistema del programador de velocidad adaptativo se ha revertido o cambiado, puede reactivarse desplazando la palanca a la posición "Reanudar" (5). La velocidad objetivo del programador se establecerá automáticamente en la velocidad objetivo antes de salir del sistema del programador de velocidad adaptativo.

Borrar la memoria de velocidad

Si se desplaza la palanca hasta la posición "APAGADO" (7) o se dispone el interruptor de ARRANQUE/PARADA en posición de desactivación (APAGADO), el sistema del programador de velocidad adaptativo podría borrar la velocidad ajustada de la memoria.

Deficiencias y faltas de eficacia del sistema del programador de velocidad adaptativo

- Se encuentra con un vehículo u objeto en parada completa o atravesando los carriles.
- La aproximación al vehículo precedente es demasiado rápida y el sistema no puede ejercer la fuerza de frenado suficiente.
- El vehículo precedente circula en sentido contrario o está realizando una maniobra de frenado de emergencia.
- Un vehículo irrumpe repentinamente en el carril situado delante de usted.
- Se encuentra con un vehículo que circula a baja velocidad.

- Se encuentra con un vehículo con carga sobresaliendo de los límites de su carrocería.
- Se encuentra con un vehículo de chasis más elevado (por ejemplo, un camión).
- Se encuentra con peatones, vehículos no motorizados o animales.
- El vehículo circula por una carretera accidentada o por un tramo con tráfico complicado.
- El vehículo realiza un giro brusco.
- Entra, sale o circula por un túnel.
- Circula por una textura de luces y sombras de árboles.
- Transporta un peso excesivo en el maletero o en la zona de carga, provocando la elevación de la parte delantera del vehículo.

Entornos de conducción especiales

El sistema del programador de velocidad adaptativo tiene sus limitaciones. A continuación, se indican algunas de las condiciones que podrían superar los límites operativos de seguridad. El conductor debe mantener el control del vehículo y permanecer alerta en todo momento. Debe prestar especial atención a las condiciones del tráfico y a todo lo que le rodea, escoger la velocidad adecuada y estar preparado para tomar cualquier media necesaria.

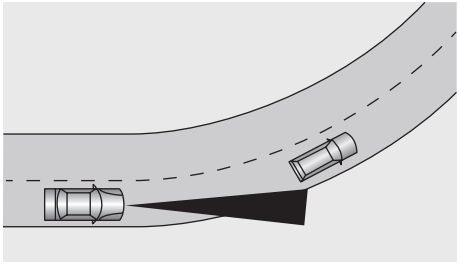

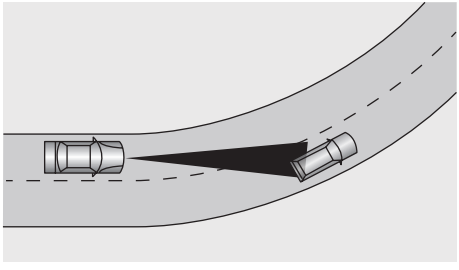

Al girar en un cruce o siguiendo a un vehículo, o al salir de una curva, es posible que el sistema del programador de velocidad adaptativo no pueda detectar al vehículo precedente, aunque se encuentre en el mismo carril, y también que el sistema detecte un vehículo que circula por un carril diferente.

Nota: no utilice el sistema del programador de velocidad adaptativo al entrar o salir de rampas o en curvas pronunciadas.

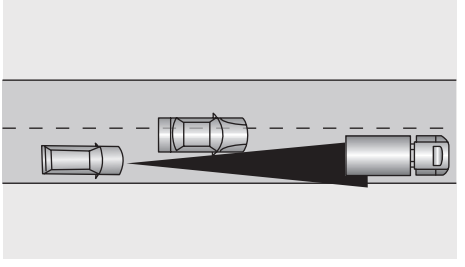

Si el vehículo precedente cambia de carril, pero no accede completamente al nuevo, es posible que el sistema del programador de velocidad adaptativo no pueda detectarlo.

Si el vehículo precedente cambia de carril, pero no abandona por completo el actual, el sistema del programador de velocidad adaptativo puede determinar que sí lo ha hecho y acelerar hasta la velocidad preestablecida.

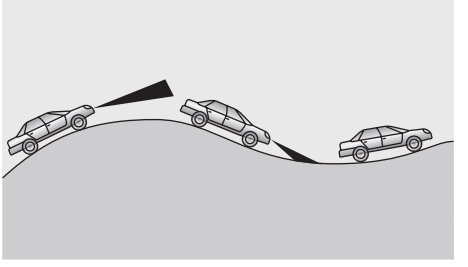

Al circular por carreteras accidentadas que pueden incluir pendientes o descensos pronunciados, NO utilice el sistema del programador de velocidad adaptativo.

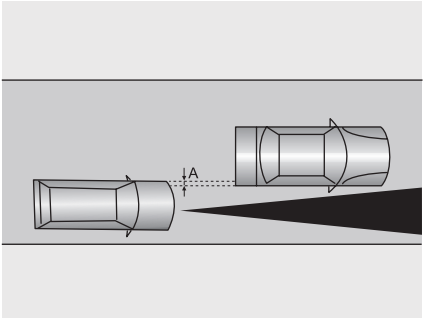

Al circular detrás de un vehículo que solo le ha adelantado parcialmente ("A" en el gráfico), es posible que el sistema del programador de velocidad adaptativo no pueda detectar la situación.

Nota: NO utilice el sistema del programador de velocidad adaptativo en las siguientes situaciones:

- ***Al conducir con malas condiciones meteorológicas.***
- ***Cuando la luz ambiente resulta insuficiente, la luz es demasiado intensa o la iluminación frontal del vehículo es deficiente.***
- ***Al conducir sobre firmes abruptos o en mal estado.***
- ***Al conducir por obras o carreteras en obras.***
- ***Al conducir sobre firmes con baja fricción.***

Ayuda al estacionamiento

Ayuda al estacionamiento del sensor ultrasónico

El objetivo de la ayuda al estacionamiento es solo asistir al conductor durante las maniobras de estacionamiento. Es posible que los sensores ultrasónicos no puedan detectar cierto tipo de obstáculos, como postes estrechos u objetos pequeños de ancho no superior a unos centímetros, de tamaño reducido cercanos al suelo, que se encuentren por encima del portón trasero y con superficies no reflectantes.

Mantenga los sensores ultrasónicos limpios de suciedad, hielo y nieve. La acumulación de residuos en la superficie de un sensor ultrasónico puede afectar a su rendimiento. Al lavar el coche, evite apuntar chorros de agua a alta presión directamente a los sensores ultrasónicos desde una distancia demasiado corta.

Sensor ultrasónico

Los sensores ultrasónicos del paragolpes supervisan la zona que hay delante o detrás del vehículo en busca de obstáculos. Si se detecta alguno, el sistema calcula su distancia a la parte delantera o trasera del vehículo y comunica esta información al conductor mediante un sonido de alarma.

Interruptor de ayuda al estacionamiento

El interruptor de ayuda al estacionamiento se encuentra en la pantalla de entretenimiento y permite al conductor activar o desactivar manualmente la ayuda al estacionamiento.

Cuando se engrana la marcha atrás, la ayuda al estacionamiento no se puede desactivar.

Ayuda al estacionamiento en funcionamiento

La ayuda al estacionamiento se activa automáticamente cuando se engrana la marcha atrás (R) y se desactiva cuando se desengrana. El sistema de ayuda al estacionamiento emite un aviso acústico corto 1 segundo después de engranar la marcha atrás para indicar que el sistema funciona con normalidad.

Nota: si al engranar la marcha atrás suena un sonido más largo y agudo durante 3 segundos, significa que el sistema tiene un fallo. En tal caso, solicite asistencia a un reparador MG autorizado.

Para activar las ayudas al estacionamiento delantera y trasera, utilice cualquiera de estos métodos:

- Seleccione la marcha R;
- Selección manual mediante el interruptor de ayuda al estacionamiento.

Para desactivar las ayudas al estacionamiento delantera y trasera, utilice cualquiera de estos métodos:

- Cambie a la marcha P;
- A más de 15 km/h el sistema de desactiva automáticamente;
- Selección manual mediante el interruptor de ayuda al estacionamiento.

Si la ayuda al estacionamiento está activada, cuando se detecten obstáculos, el sistema emitirá sonidos a distintas frecuencias (podría haber zonas ciegas).

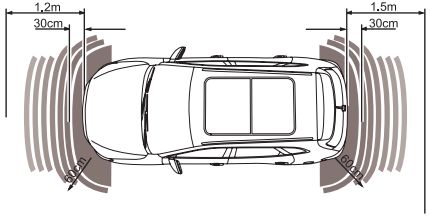

- Si hay un obstáculo a menos de 1,5 m de distancia de los sensores traseros o a menos de 0,6 m de distancia de los sensores de esquina, se inicia la advertencia. A medida que el vehículo se acerca al obstáculo, los avisos acústicos se emiten con mayor rapidez.
- Si hay un obstáculo a menos de 1,2 m de distancia de los sensores delanteros o a menos de 0,6 m de distancia de los sensores de esquina, se inicia la advertencia. A medida que el vehículo se acerca al obstáculo, los avisos acústicos se emiten con mayor rapidez.

- Cuando el obstáculo se encuentre a menos de 30 cm de los paragolpes delantero y trasero, los avisos acústicos pasarán a ser una advertencia continua.

Cámara de estacionamiento *

El objetivo del sistema de la cámara de estacionamiento es ayudar al conductor durante las maniobras de estacionamiento. La cámara tiene un campo visual limitado y no puede detectar obstrucciones fuera del mismo.

Algunos modelos tienen cámaras de estacionamiento montadas entre las luces de la matrícula en el portón trasero. Al seleccionar la marcha atrás, la cámara mostrará una imagen de lo que hay justo detrás del vehículo. Esta imagen aparecerá en la pantalla de entretenimiento.

Sistema de vista periférica 360 *

El objetivo del sistema de vista panorámica es ayudar al conductor durante las maniobras de estacionamiento. La cámara tiene un campo visual limitado y no puede detectar obstrucciones fuera del mismo.

Aunque la pantalla de entretenimiento puede mostrar las imágenes panorámicas alrededor del vehículo, tenga en cuenta las condiciones del firme reales para una conducción segura.

Cuando use el sistema de vista panorámica, asegúrese de que los retrovisores exteriores estén desplegados.

Con la vista periférica 360 activada, la pantalla del sistema de entretenimiento mostrará la imagen panorámica de 360 grados del vehículo para facilitar la observación del entorno y ayudar a tener una conducción más segura. Tocar los botones de la pantalla del sistema de entretenimiento le permitirá ver imágenes desde distintos ángulos del vehículo.

El sistema de vista periférica 360 puede activarse mediante los siguientes métodos:

- Introduciendo la marcha atrás.
- Accionando el botón 360.
- Utilizando la interfaz de "Ajuste" para seleccionar el cambio al activar los intermitentes a baja velocidad, el sistema de vista periférica 360 se abrirá automáticamente cuando se activen los intermitentes a baja

velocidad y se cerrará al desactivarlos.

- Cuando la función del sistema de visión periférica de la puesta en marcha del vehículo (opción de interruptor de función en Ajustes) está activada y el vehículo arranca por primera vez en un ciclo de encendido cuando está en marcha adelante, el vehículo activará el sistema de visión panorámica.

En la interfaz de la pantalla del sistema de vista periférica 360, seleccione el icono de configuración para activar los ajustes personales para las funciones del sistema.

Nota: Al disponer la transmisión en una marcha de avance, el sistema de vista periférica 360 se desactiva a una velocidad igual o superior a 15 km/h.

Sistema de detección de puntos ciegos

Descripción general del sistema

Los elementos específicos de la carretera (como un quitamiedos alto o desplazado), las condiciones meteorológicas, el peso de la mercancía cargada en el vehículo, las condiciones de la carretera (como un bache o una curva pronunciada) y los revestimientos del vehículo afectarán al efecto de reconocimiento del sensor del sistema de asistencia trasera al conductor, que puede emitir una falsa alarma.

Es posible que el sistema no puede hacer sonar una alarma si un vehículo se acerca extremadamente rápido por detrás, así como si el vehículo está en una curva con un radio de giro pequeño.

El sistema no puede funcionar normalmente cuando se conecta a un remolque.

El sistema de asistencia trasera al conductor sólo puede ayudar al conductor a observar el entorno circundante, no sustituye la atención del conductor, por lo que éste deberá prestar siempre toda su atención y observar siempre las condiciones que rodean al vehículo para conducir de forma segura.

El sensor del radar del paragolpes trasero se puede haber dañado y desalineado debido a una colisión y el sistema puede haber resultado afectado o se puede haber desactivado automáticamente.

Para garantizar el funcionamiento correcto de los sensores del radar, el paragolpes trasero no debe tener nieve ni hielo, ni debe estar tapado.

En el paragolpes trasero solo se permite usar pintura para automóviles aprobada por SAIC Motor. Si se usa otro tipo de pintura, es posible que esta función del sistema no funcione correctamente.

El sistema de asistencia trasera al conductor incluye una función de detección de ángulo muerto, una función de asistencia de cambio de carril, una función de advertencia de tráfico trasero y una advertencia de apertura de puertas.

El sensor del sistema de asistencia trasera al conductor se encuentra en la parte posterior del vehículo y puede ayudar a detectar el estado del tráfico que circula al lado o detrás del vehículo, lo que ayuda a conducir de forma segura encendiendo o haciendo parpadear las luces de advertencia instaladas en las ventanillas triangulares pequeñas de la izquierda y derecha.

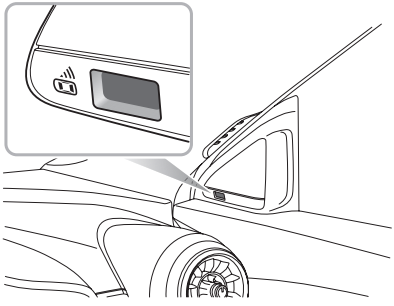

Nota: El radar se debe calibrar tanto en los vehículos nuevos como en que los radares de detección trasera han sido sustituidos. El radar de detección trasero tiene una función de calibración automática para compensar los errores de montaje dentro de un rango determinado. Cuando se conduce el vehículo, el radar entrará automáticamente en estado de calibración. Durante la calibración, las funciones del sistema estarán restringidas. Es posible que la alarma no sea correcta, pero después de la calibración, el sistema restablecerá todas las funciones.

Activación y desactivación del sistema

El interruptor del sistema de asistencia trasera al conductor se encuentra en la pantalla de entretenimiento. La interfaz de Ajustes del sistema de asistencia trasera al conductor puede utilizarse para activar o desactivar el sistema o su subsistema.

Función del sistema

Nota: el área de detección, el valor umbral del tiempo de colisión y la velocidad del vehículo proporcionados en la descripción de las funciones del sistema, se ofrecen solo a modo de referencia.

Detección de ángulos muertos BSD

Durante el avance del vehículo, el sistema vigilará los vehículos a motor situados en el ángulo muerto de los retrovisores izquierdo y derecho del vehículo; cuando se cumplan las condiciones de activación, se encenderá el testigo de aviso correspondiente en la ventana triangular pequeña; en ese momento, si los intermitentes están encendidos, el testigo de aviso correspondiente parpadeará para avisar al conductor y así evitar la colisión.

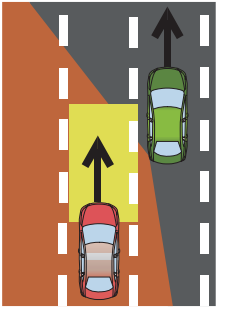

Estas son las condiciones de activación de la función de detección en el ángulo muerto:

1 El estado del sistema de asistencia al conductor en la parte trasera es normal sin que la alarma esté defectuosa.

2 Que la función de detección de ángulos muertos (BSD) esté activada.

3 La velocidad del vehículo supera los 15 km/h.

4 Hay vehículos motorizados en la ángulo muerto del vehículo. Las áreas de detección del sistema son las zonas izquierda y derecha, 1 metro delante de la parte trasera del vehículo, 7 metros detrás del vehículo y 3,5 metros en los laterales del vehículo.

Nota: los testigos de aviso no se encenderán cuando la velocidad del vehículo sea muy superior al adelantamiento del vehículo motorizado en la zona muerta.

Función de asistencia de cambio de carril (LCA)

Durante el avance del vehículo, el sistema controlará cualquier vehículo motorizado que se acerque rápidamente por el carril adyacente; cuando se cumplan las condiciones de activación, se encenderá el testigo de aviso correspondiente en la ventanilla triangular pequeña; cuando los intermitentes estén encendidos, el testigo de aviso correspondiente parpadeará para avisar al conductor y así ayudar a evitar una colisión al cambiar de carril.

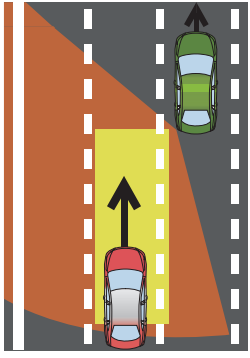

Estas son las condiciones de activación de la función del asistente de cambio de carril:

1 El estado del sistema de asistencia al conductor en la parte trasera es normal sin que la alarma esté defectuosa.

2 Que la función de asistencia de cambio de carril (LCA) esté activada.

3 La velocidad del vehículo supera los 15 km/h.

4 La velocidad del vehículo motorizado es mayor que la del vehículo.

5 El vehículo a motor entra en el área de detección del sistema. Las áreas de detección del sistema son las zonas izquierda y derecha, entre 7 y 70 metros detrás del vehículo y 3,5 metros en los laterales del vehículo.

6 El tiempo que falta para la colisión entre el vehículo a motor y el vehículo es inferior a 3,5 segundos.

Función de alerta por tráfico trasero (RCTA)

Cuando el vehículo circule marcha atrás, el sistema controlará los vehículos que se acerquen por la parte trasera izquierda y derecha del vehículo; cuando se cumplan las condiciones de activación, se encenderá el testigo de aviso correspondiente en la ventanilla triangular pequeña trasera y, al mismo tiempo, la pantalla de entretenimiento mostrará el mensaje de aviso pertinente para avisar al conductor y así ayudar a evitar una colisión

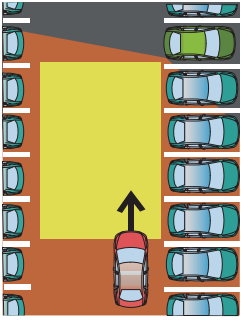

Estas son las condiciones de activación de la función de alerta por tráfico trasero:

1 El estado del sistema de asistencia al conductor en la parte trasera es normal sin que la alarma esté defectuosa.

2 Que la función de alerta por tráfico trasero (RCTA) esté activada.

3 En el vehículo se ha engranado la marcha atrás.

4 La velocidad del vehículo es inferior a 10 km/h.

5 La velocidad del vehículo controlado supera los 10 km/h.

6 Que el vehículo a motor circule atravesando el área de detección del sistema. Las áreas de detección del sistema son las zonas izquierda y derecha, entre 7 metros detrás del vehículo y 30 metros en los laterales del vehículo.

7 El tiempo que falta para la colisión entre el vehículo a motor y el vehículo es inferior a 3 segundos.

Aviso al abrir las puertas (DOW)

Cuando el vehículo está parado, el sistema controlará los vehículos, las motos y las bicicletas eléctricas que se encuentren fuera del vehículo; cuando se cumplan las condiciones de activación, se encenderá el testigo de aviso correspondiente en la ventanilla triangular trasera, y en ese momento, si la puerta está abierta, el testigo de aviso del lado correspondiente parpadeará y se oirá un sonido de alarma para avisar a los ocupantes del vehículo de que no deben salir y así ayudar a evitar un accidente.

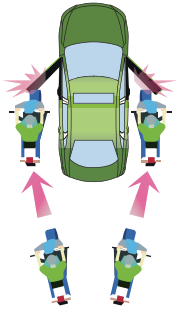

Estas son las condiciones que deben darse para activar de la función de aviso al abrir las puertas:

1 El estado del sistema de asistencia al conductor en la parte trasera es normal sin que la alarma esté defectuosa.

2 La función de aviso al abrir las puertas (DOW) está activada

3 El vehículo está en los estados ACC o ENCENDIDO/ EN MARCHA.

4 El vehículo está parado.

5 La velocidad del vehículo controlado supera los 10 km/h.

6 El vehículo atraviesa las áreas de detección del sistema. Las áreas de detección del sistema son las zonas izquierda y derecha, detrás de los retrovisores del vehículo y 2,5 metros en los laterales del vehículo.

7 El tiempo que falta para la colisión entre el vehículo y el ocupante es inferior a 3 segundos.

Sistema de asistencia a la conducción

Bajo ciertas condiciones, el sistema de asistencia a la conducción puede detectar información del entorno y la carretera por delante del vehículo, haciendo uso de la cámara de visión frontal y del radar de detección frontal. Esta información se utiliza para transmitir mensajes de advertencia o facilitar asistencia para ayudar al conductor a controlar el vehículo de forma más fiable y segura. La cámara de visión frontal se encuentra en la tapa de la base del retrovisor interior y el radar de detección frontal en la parte inferior central del parachoques delantero.

Nota: NO utilice ningún interruptor del sistema de infoentretenimiento mientras conduce. Si desea realizar algún cambio de configuración, deténgase cuando sea seguro y legal.

Descripción de la cámara de visión frontal

Calibración de la cámara de visión frontal

Será necesario recalibrar la cámara de visión frontal después de cualquiera de las siguientes situaciones:

- Desmontaje y montaje de la cámara de visión frontal.
- Sustitución del parabrisas.

Nota: la calibración de la cámara de visión frontal requiere conocimientos y herramientas profesionales. Si requiere calibración, contacte con un reparador MG autorizado.

Obstrucción de la cámara de visión frontal

En ocasiones, la cámara de visión frontal podría quedar obstruida por objetos extraños o manchas en el cristal. En esos casos, aparecerá un mensaje de aviso en el centro de información. Elimine la obstrucción inmediatamente.

En las siguientes situaciones, el rendimiento de la detección de la cámara de visión frontal se verá afectado:

- Al conducir bajo malas condiciones meteorológicas con visibilidad reducida por niebla espesa, lluvia torrencial, nieve, polvo, tormentas de arena, etc.
- Por la luz, por ejemplo por los bajos niveles lumínicos durante la noche, iluminación auxiliar deficiente, retroiluminación real excesiva, luces procedentes de vehículos que circulan en sentido contrario, cambios bruscos de luminosidad con saltos rápidos de brillo/

oscuridad (entrada/salida de un túnel), circulación por superficies con intensas propiedades reflectantes (firmes cubiertos de agua o nieve), túneles, interior de edificios, etc.

- Cuando la cámara de visión frontal se encuentre parcial o completamente bloqueada por obstáculos, por ejemplo, polvo, objetos extraños, contaminación con aceite, barro, nieve, agua en exceso (lluvia), escarcha o agua pulverizada del firme en el parabrisas.
- Si el parabrisas está dañado.
- Cuando no se realice la calibración tras desmontar/montar la cámara de visión frontal o el parabrisas.
- Cuando la cámara de visión frontal no esté fijada en su lugar.

Descripción del radar de detección frontal

Calibración del radar de detección frontal

Será necesario recalibrar el radar de detección frontal después de cualquiera de las siguientes situaciones:

- Cuando se produzca un fallo de falta de alineación del radar de detección frontal, por ejemplo si la posición del radar de detección frontal ha cambiado.
- Desmontar/volver a montar el soporte del radar o el radar de detección frontal.
- Desmontar/volver a montar la viga frontal anticolisión.
- Cambiar los parámetros de alineación de las cuatro ruedas.

Nota: si el radar de detección frontal está sometido a fuertes vibraciones o impactos leves, deberá comprobarse su posición de montaje y recalibrarse según corresponda.

Nota: la calibración del radar de detección frontal requiere conocimientos y herramientas profesionales. Si requiere calibración, contacte con un reparador MG autorizado.

El rendimiento del radar frontal se verá afectado en las siguientes situaciones:

- Cuando esté cubierto por barro, nieve, agua excesiva (lluvia) o agua pulverizada procedente del firme.
- Cuando el radar o su contorno esté cubierto por objetos como etiquetas o conjuntos de luces auxiliares.
- Cuando el radar de detección frontal esté sometido a vibraciones fuertes o impactos leves.

- Algunos objetivos como barreras de la carretera, vallas y entradas a túneles podrían afectar y empeorar la capacidad de detección del radar de detección frontal.
- Cuando el radar de detección frontal se vea afectado por el entorno, como en el caso de interferencias de campos electromagnéticos intensos o por el objetivo en sí.
- Señales de radar de reflejo fuerte (como aparcamientos de varios pisos, túneles, sistema de pulverización o difusores de agua a presión, etc). La presencia de cualquiera de estos elementos podría afectar al funcionamiento del radar de detección frontal.

Nota: cualquier acumulación de nieve sobre el radar frontal puede eliminarse con un cepillo suave, y el hielo con un espray adecuado para derretirlo.

Nota: evite cualquier colisión o contacto con el módulo del radar frontal, dado que podría desalinearlo.

Sistema asistente inteligente de límite de velocidad (SAS)

El límite de velocidad inteligente es una función auxiliar, puede mostrar un valor del límite de velocidad incorrecto o no mostrar ningún valor en el cuadro de instrumentos por diversos motivos. Como resultado, la velocidad del vehículo no queda restringida en el intervalo correcto. El conductor deberá seguir comprobando el límite de velocidad de las señales viales y el exceso de velocidad está terminantemente prohibido.

La cámara de visión frontal no puede reconocer las señales de límite de velocidad pintadas en la superficie del firme. El conductor DEBE respetar los límites de velocidad y adaptar su velocidad según corresponda.

Los ajustes del sistema de asistencia de velocidad se encuentran en el sistema de infoentretenimiento. Con el sistema del programador de velocidad adaptativo desactivado, pueden escogerse estas tres funciones:



1 Función de información del límite de velocidad (SLIF): El vehículo detecta una señal de límite de velocidad (como se muestra arriba) en el borde de la carretera con la cámara de visión frontal. La señal de límite de velocidad identificada se mostrará en el cuadro de instrumentos. Cuando la velocidad del vehículo supere el límite de velocidad en una cantidad preestablecida, aparece un aviso visual en el cuadro de instrumentos que alertará al conductor para que controle la velocidad manualmente.

2 Asistencia de velocidad manual (MSA): El conductor establece la velocidad máxima con la palanca del programador de velocidad adaptativo. El sistema interviene activamente manteniendo la velocidad del vehículo dentro del límite máximo permitido. Durante la intervención, estarán disponibles advertencias acústicas y visuales. Consulte la sección "Ajustes de velocidad de la asistencia de velocidad manual".

3 Asistencia de velocidad inteligente (ISA): El vehículo detecta una señal de límite de velocidad (como se muestra arriba) en el borde de la carretera con la cámara de visión frontal. La señal de límite de velocidad identificada se mostrará en el cuadro de instrumentos. El sistema interviene automáticamente manteniendo el programador de velocidad del vehículo dentro del límite de velocidad máximo permitido. Durante la intervención, estarán disponibles advertencias acústicas y visuales.

Ajuste del sistema de asistencia de velocidad

La interfaz operativa del sistema de asistencia de velocidad se encuentra en la pantalla del sistema de infoentretenimiento. Acceda a la interfaz de configuración del vehículo para localizar la opción de asistencia a la conducción, desplácese por la página par encontrar la interfaz de configuración del sistema de asistencia de la velocidad:

1 El valor predeterminado de la función de información del límite de velocidad es que esté activa si el interruptor ARRANQUE/PARADA se pone en la posición ENCENDIDO/EN MARCHA. Pulse el botón ARRIBA/ABAJO/IZQUIERDA/DERECHA del paquete de interruptores multifunción de la derecha del volante para encontrar la función de información del límite de velocidad en el ordenador de a bordo. Pulse el botón ACEPTAR para activar y desactivar la función de información del límite de velocidad.

2 Toque el botón correspondiente en la pantalla de infoentretenimiento para seleccionar el modo de asistencia de velocidad: asistencia de velocidad manual y asistencia de velocidad inteligente.

Ajustes de velocidad de la asistencia de velocidad manual:

Una vez activada la función de asistencia de velocidad manual, puede establecerse el valor límite de velocidad mediante la palanca del programador de velocidad adaptativo, del siguiente modo:

1 Con la función de asistencia manual a la velocidad activada, el valor inicial del límite de velocidad se muestra como "—" en el cuadro de instrumentos. Mueva la palanca del programador de velocidad adaptativo hacia arriba y abajo (1 y 2 en la figura siguiente) para ajustar el valor límite de velocidad objetivo. Si mueve la palanca hacia arriba o hacia abajo una sola vez aumenta o reduce el valor de velocidad objetivo en 5 km/h. Si mantiene la palanca arriba o abajo, el valor del límite de velocidad cambiará en unidades de 5 km/h. Pulse el botón FIJAR (3 en la siguiente figura) y se activará la función del asistente de velocidad manual. Si la velocidad real actual no alcanza los 30 km/h, el valor del límite de velocidad que se muestra en el cuadro de instrumentos se define como 30 km/h. Si la velocidad real actual (30 km/h, o más) es superior al valor de límite de velocidad establecido, el valor de límite de velocidad que aparece en el cuadro de instrumentos lo definirá la velocidad real actual redondeada a un múltiplo de 5.

2 Una vez activada la función de asistencia manual a la velocidad, el conductor puede seguir ajustando la velocidad del vehículo moviendo la palanca del control de velocidad adaptativo hacia arriba y hacia abajo. Si la velocidad real actual supera el valor límite de velocidad ajustado por el conductor, el sistema la reducirá inmediatamente hasta que se encuentre por debajo de la velocidad fijada.

3 Una vez activada la función de asistencia de velocidad manual, el conductor puede pulsar el botón SET (3 en la figura de más abajo) en la palanca del programador de velocidad adaptativo para restituir el sistema al modo de espera. Vuelva a pulsar el botón SET para reanudar la función de asistencia de velocidad manual. En el cuadro de instrumentos aparecerá el valor del límite de velocidad fijado.

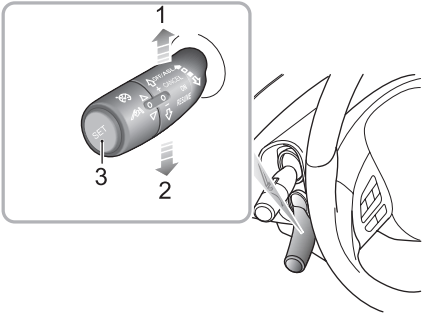

NNN Con la función de información del límite de velocidad o de asistencia de velocidad inteligente activa, se ilumina la indicación del valor límite de velocidad. "NNN" aparece como "—". Cuando un vehículo pasa por la primera señal de límite de velocidad identificada, la indicación de límite de velocidad muestra el valor límite de velocidad en tiempo real.

Nota: si el vehículo va a cambiar de carril, realizar un giro o cambiar de dirección en una intersección y el conductor pone antes el intermitente y reduce la velocidad, el valor límite de velocidad original del cuadro de instrumentos se restablece y se muestra en blanco hasta que el sistema detecta una nueva señal de límite de velocidad. Si las condiciones no se cumplen, se mantiene el valor límite de velocidad original, no se restablece. El conductor DEBE respetar los límites de velocidad y adaptar su velocidad según corresponda.

Cuando se identifica la señal de límite de velocidad nacional y se activa la función de información sobre el límite de velocidad o la función de asistencia inteligente a la velocidad, se ilumina la indicación de límite de velocidad nacional. Estas dos funciones usarán 60 km/h como límite de velocidad nacional.

ISA Con la función de asistencia de velocidad inteligente activada, se ilumina el testigo verde del sistema en el cuadro de instrumentos. Si la función de asistencia de velocidad inteligente detecta un fallo o error, el testigo amarillo parpadea y después se apaga. Intente restablecer esta función. Si esta función no puede activarse, contacte con un reparador MG autorizado.

Pulsando con cuidado el botón SET del extremo de la palanca del programador de velocidad adaptativo, el testigo del cuadro de instrumentos pasa a amarillo. Vuelva a pulsar el botón SET para reanudar la función.



Cuando la función de información del límite de velocidad o de asistencia de velocidad inteligente está activada, y la cámara de visión frontal detecta una señal de límite de velocidad con un mensaje de texto debajo, se ilumina el testigo amarillo para recordar al conductor que tenga en cuenta el mensaje. La cámara no puede reconocer los mensajes de texto que aparecen debajo la señal de límite de velocidad, como carril auxiliar, 100 m más adelante, colegio, 7:00-10:00, etc. La cámara reconoce la señal de límite de velocidad con los mensajes de texto como una señal normal de límite de velocidad. El conductor debe ser quien tome la decisión correcta dependiendo del mensaje de texto.



Con la función de asistencia de velocidad manual activada, se ilumina el testigo amarillo del sistema en el cuadro de instrumentos. Cuando la función se activa pulsando el botón SET de la palanca del programador de velocidad adaptativo, se ilumina el testigo verde del sistema. Si la velocidad real supera el valor máximo que puede ajustarse, el sistema se mantiene en modo de espera y el testigo permanece amarillo. Si la función de asistencia de velocidad manual detecta un fallo o error, el testigo amarillo parpadea y después se apaga. Intente restablecer esta función. Si esta función no puede activarse, contacte con un reparador MG autorizado.



Con la función de asistencia de velocidad manual activada, se ilumina la indicación del valor límite de velocidad. "NNN" aparece como "—". Desplace la palanca del programador de velocidad adaptativo arriba y abajo para ajustar el valor límite de velocidad objetivo. "NNN" muestra ahora el valor límite de velocidad ajustado.

El conductor puede apagar directamente o suspender provisionalmente el sistema de asistencia de velocidad realizando las siguientes acciones:

1 Superar temporalmente el límite de velocidad (maniobra de adelantamiento), pisando a fondo el pedal del acelerador. Se ilumina el testigo verde en el cuadro de instrumentos y parpadea el valor límite de velocidad.

2 Desplace la palanca del programador de velocidad adaptativo a la posición "ENCENDIDO" para desactivar el sistema de asistencia de velocidad. Así, se apaga el testigo del cuadro de instrumentos.

Las funciones de información del límite de velocidad y límite de velocidad inteligente podrían presentar problemas en las siguientes situaciones:

1 Está afectado el rendimiento de la detección de la cámara de visión frontal.

2 El vehículo circula a gran velocidad.

3 Las señales de límite de velocidad están tapadas por los árboles de la carretera, hielo/escarcha, nieve, polvo, etc.

4 Las señales de límite de velocidad están dañadas o mal colocadas.

5 Hay varias señales de límite de velocidad sobre el carril o en el lateral de la carretera. Actualmente, la cámara de visión frontal solo puede reconocer las señales de límite de velocidad del carril por el que circula el vehículo.

6 Señales del límite de velocidad no normalizadas o que incluyen información adicional.

7 Señales de límite de velocidad dispuestas en una bifurcación o en una curva o en carriles de incorporación/salida.

8 Durante maniobras como cambios de carril.

IMPORTANTE

- Es posible que la cámara no reconozca correctamente las señales de límite de velocidad bajo condiciones lumínicas deficientes, malas condiciones meteorológicas, señales de límite de velocidad no normalizadas o cubiertas o debido a las propias restricciones de la cámara, incluyendo el reconocimiento de señales similares (por ejemplo, reconocer una señal de límite de peso como si fuera de límite de velocidad o de velocidad mínima como de velocidad máxima).
- El sistema podría juzgar algunas maniobras rápidas o drásticas de cambio de dirección realizadas por el conductor como un cambio de carril o giro en un cruce. Esto conllevará la eliminación de las señales de límite de velocidad identificadas.

Sistema de asistencia de carril

El sistema de asistencia de carril es una función auxiliar que ayuda al conductor. NO le exima de la responsabilidad de conducir de forma segura. Al escoger el uso del sistema de asistencia de carril, el conductor siempre DEBE prestar atención al entorno, mantener las manos en el volante y estar preparado para realizar las maniobras necesarias en cualquier momento. No mantener el control total del vehículo podría derivar en un accidente o lesiones.

El sistema de asistencia de carril no siempre reconoce las líneas de delimitación. En ocasiones, un firme en mal estado o algunos objetos o estructuras de la carretera podrían confundirse por líneas de demarcación de carril. Si surgen estas situaciones, el sistema de asistencia de carril deberá desactivarse de inmediato.

El interruptor de sistema de asistencia de carril está situado en la pantalla del sistema de infoentretenimiento. Entre en la interfaz correspondiente para activar/desactivar la asistencia de conducción y seleccionar el modo.

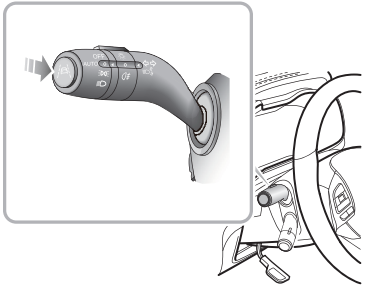

Una vez activado el asistente para mantenerse en el carril en la pantalla de infoentretenimiento, el sistema entrará en el estado de espera o activo. Si pulsa el botón del extremo de la palanca de los intermitentes (como se muestra arriba) saldrá temporalmente de la función y si lo vuelve a pulsar se reanudará el sistema.

Alerta

El sistema utiliza la cámara de visión frontal para detectar las líneas de carril situadas por delante del vehículo. El sistema se activará cuando se cumplan las siguientes condiciones:

- La función está activada.
- La velocidad del vehículo supera los 60 km/h.
- Las marcas de carril están bien definidas y el sistema reconoce al menos una.

Cuando una rueda esté a punto de cruzar la línea de carril o ya lo haya hecho, el sistema emitirá advertencias para avisar al conductor que adopte las medidas oportunas y mantenga la posición del vehículo entre las líneas. La función se cerrará automáticamente cuando la velocidad del vehículo baje de 55 km/h.

Asistencia de salida

El sistema utiliza la cámara de visión frontal para detectar las líneas de carril situadas por delante del vehículo. El sistema se activará cuando se cumplan las siguientes condiciones:

- La función está activada.
- La velocidad del vehículo supera los 60 km/h.
- Las marcas de carril están bien definidas y el sistema reconoce al menos una.

Cuando una rueda esté próxima a cruzar la línea de carril o ya lo haya hecho, el sistema emitirá advertencias para avisar al conductor que intente mantener el vehículo entre las líneas de carril, corrigiendo la dirección con el volante y mostrando un aviso simultáneamente. La función se cerrará automáticamente cuando la velocidad del vehículo baje de 55 km/h.

Si se han producido varias intervenciones en un determinado periodo de tiempo y el conductor no ha movido el volante durante las intervenciones, el sistema emitirá advertencias.

Mantenimiento en el carril

El sistema utiliza la cámara de visión frontal para detectar las líneas de carril situadas por delante del vehículo. El sistema se activará cuando se cumplan las siguientes condiciones:

- La función está activada.
- La velocidad del vehículo supera los 60 km/h.

- Las marcas de carril están bien definidas y el sistema reconoce dos marcas a ambos lados.

Cuando una rueda esté a punto de cruzar la línea de carril o ya lo haya hecho, el sistema intentará siempre mantener la posición del vehículo en el centro del carril, corrigiendo la dirección con el volante. La función se cerrará automáticamente cuando la velocidad del vehículo baje de 55 km/h.

Si el conductor no mueve el volante durante un periodo de tiempo concreto, el sistema emitirá advertencias.

IMPORTANTE

- Cuando el número de carriles aumente o estos se fusionen, el conductor DEBE asumir el pleno control del vehículo.
- En zonas con condiciones de tráfico complicadas como cruces o intersecciones con tráfico denso, el conductor DEBE asumir el pleno control del vehículo.

El sistema de asistencia de carril se verá afectado o no funcionará bajo las siguientes condiciones:

- Las luces de emergencia están activadas.
- El conductor activa el intermitente en dirección a la línea de carril que el vehículo está a punto de cruzar.
- El conductor pisa rápidamente el acelerador, realiza una maniobra de emergencia o pisa el freno bruscamente.
- El sistema detecta que el conductor no ha movido el volante durante un tiempo preestablecido (en modo de "asistencia de salida" o "mantenimiento en el carril").
- Durante la intervención, el sistema opera el volante (en modo de "asistencia de salida" o "mantenimiento en el carril").
- La línea de carril es demasiado fina, está dañada o mal definida.
- El vehículo se conduce por una curva con un pequeño radio de curvatura, la carretera es demasiado estrecha o ancha.
- El vehículo acaba de entrar en un tramo con líneas de carril o circula por un tramo sin líneas de carril.

- El vehículo cambia de carril o se inclina lateralmente demasiado rápido.
- La transmisión del vehículo no está en D.
- La velocidad del vehículo es inferior a 55 km/h, o es demasiado alta.
- El sistema de frenos antibloqueo (ABS) y el sistema de control de estabilidad (SCS) están activados.
- Fallos en el sistema de frenos antibloqueo (ABS), en el sistema de control de estabilidad (SCS) dinámico, en el sistema de dirección asistida eléctrica (EPS), etc.

Es recomendable apagar el sistema de asistencia de carril en las siguientes situaciones:

- En conducción deportiva.
- Al conducir con malas condiciones meteorológicas.
- Al conducir sobre firmes abruptos o en mal estado.
- Al conducir por obras o carreteras en obras.

Sistema de asistencia en atascos de tráfico (TJA) *

El sistema de asistencia en atascos de tráfico es una función auxiliar de ayuda al conductor. NO le exima de la responsabilidad de conducir de forma segura. Al escoger el uso del sistema de asistencia en atascos de tráfico, debido a las limitaciones de detección y control del sistema, el conductor debe tener cuidado y permanecer atento al volante en todo momento. El conductor debe corregir o asumir el control del volante si fuera necesario. No mantener el control total del vehículo podría derivar en un accidente o lesiones.

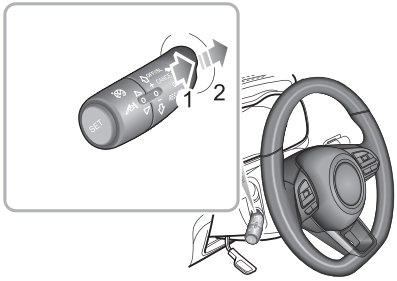

El interruptor de sistema de asistencia en atascos de tráfico se encuentra en la pantalla del sistema de infoentretenimiento. Entre en la interfaz correspondiente para activar/desactivar la asistencia de conducción. Accionar el nivel del programador de velocidad adaptativo en "REANUDAR" dos veces dispondrá el sistema de asistencia en atascos de tráfico en modo de espera o activo.

El sistema de asistencia en atascos de tráfico funciona sobre la base del sistema del control de velocidad adaptativo. El sistema operará cuando se cumplan las siguientes condiciones:

- El sistema del programador de velocidad adaptativo está activado.
- El sistema de asistencia en atascos de tráfico se activa a través del botón correspondiente del sistema de infoentretenimiento.
- El sistema detecta líneas de carril a ambos lados del vehículo.
- La transmisión del vehículo está en D.

Si las dos líneas de carril situadas por delante son nítidas, el sistema puede ayudar a que el vehículo circule entre ellas. Al conducir a baja velocidad, si hay un vehículo precedente y las líneas de ambos lados no están bien definidas, el sistema puede ofrecer asistencia en el siguiente tramo.

Si el conductor no mueve el volante durante un periodo de tiempo predeterminado, el sistema emitirá advertencias.

Nota: El conductor debe ajustar la velocidad del vehículo y la distancia de seguimiento según la visibilidad de la carretera y las condiciones meteorológicas y del firme. El sistema de asistencia en atascos de tráfico no responde a peatones, animales, vehículos detenidos por completo ni a los vehículos que crucen el carril ni que se aproximen en sentido contrario. Si el sistema de asistencia en atascos de

tráfico no puede reducir la velocidad del vehículo de forma puntual y efectiva, el conductor DEBE accionar los frenos. En situaciones de tráfico denso, si otro vehículo se incorpora al carril que está utilizando el control del asistente en atascos de tráfico, es posible que no lo detecte a tiempo para realizar una maniobra de frenado. En ese caso, el conductor deberá accionar los frenos.

El sistema de asistencia en atascos de tráfico se verá afectado o no funcionará bajo las siguientes condiciones:

- Las luces de emergencia están activadas.
- El conductor activa el intermitente en dirección a la línea de carril que el vehículo está a punto de cruzar.
- El conductor pisa rápidamente el acelerador, realiza una maniobra de emergencia o pisa el freno bruscamente.
- El sistema detecta que el conductor no ha movido el volante durante el periodo de tiempo preestablecido.
- Durante la intervención del sistema, el conductor ha utilizado el volante.
- La línea de carril es demasiado fina, está dañada o mal definida.
- El vehículo se conduce por una curva con un pequeño radio de curvatura, la carretera es demasiado estrecha o ancha.
- El vehículo acaba de entrar en un tramo con líneas de carril o circula por un tramo sin líneas de carril.
- La transmisión del vehículo no está en D.
- El vehículo cambia de carril o se inclina lateralmente demasiado rápido.
- El sistema de frenos antibloqueo (ABS) y el sistema de control de estabilidad (SCS) están activados.
- Fallos en el sistema de frenos antibloqueo (ABS), en el sistema de control de estabilidad (SCS) dinámico, en el sistema de dirección asistida eléctrica (EPS), etc.

Es recomendable apagar el sistema de asistencia en atascos de tráfico en las siguientes situaciones:

- En conducción deportiva.
- Al conducir con malas condiciones meteorológicas.
- Al conducir sobre firmes abruptos o en mal estado.
- Al conducir por obras o carreteras en obras.
- Al conducir por carreteras con pendientes

pronunciadas, sinuosas o con firme deslizante (como carreteras con hielo, nieve, agua o mojadas).

- Al conducir por pistas de hierba o por carreteras sin pavimentar.

IMPORTANTE

- Cuando el número de carriles aumente o estos se fusionen, el conductor DEBERÁ asumir el pleno control del vehículo.
- En zonas con condiciones de tráfico complicadas como cruces o intersecciones con tráfico denso, el conductor DEBE asumir el pleno control del vehículo.
- El conductor DEBE permanecer atento al entorno y estar listo para asumir el pleno control del vehículo al utilizar la función de asistencia en atascos de tráfico para seguir al vehículo que circula por delante, por si necesita maniobrar.

Sistema de colisión frontal

El conductor continúa siendo el responsable de la seguridad de todo el proceso de conducción, aunque el vehículo esté equipado con un sistema de colisión frontal. El conductor DEBE prestar toda su atención y conducir con precaución. Como en todos los sistemas de asistencia al conductor, el sistema de colisión frontal no puede evitar los accidentes o choques en todas las circunstancias. El conductor DEBE permanecer siempre atento para evitar accidentes o situaciones de emergencia.

El frenado de emergencia, aunque se produzca bajo el control del sistema de colisión frontal, puede ocasionar lesiones a los ocupantes. Por lo tanto, es preciso conducir con cuidado y que todos los ocupantes utilicen SIEMPRE los cinturones de seguridad.

Asegúrese de que el sistema de colisión frontal o el sistema de propulsión del vehículo estén apagados antes de ser remolcado. Si el sistema de colisión frontal está activado al remolcar el vehículo, podría comprometer la seguridad de su vehículo, del vehículo remolcador y de las personas del entorno.

Para evitar accidentes, no ponga a prueba el funcionamiento del sistema de colisión frontal.

El interruptor de sistema de colisión frontal está situado en la pantalla del sistema de infoentretenimiento. Entre en la interfaz correspondiente para activar/desactivar la asistencia de conducción y seleccionar el modo.

Alerta

Cuando el sistema detecta riesgo de colisión entre su vehículo y el que le precede en el mismo carril, el conductor recibirá advertencias indicando que reduzca la velocidad a tiempo y que mantenga la distancia de seguridad.

Frenado de emergencia

Cuando el sistema detecta riesgo de colisión entre su vehículo y el que le precede, el sistema de frenos interviene automáticamente desacelerando el vehículo para evitar accidentes o mitigar los daños del choque. Si el vehículo frena y se detiene bajo el control del sistema, permanecerá en parada completa un breve tiempo. El conductor recuperará entonces el pleno control del vehículo.

Frenado automático de emergencia por peatones

Cuando el sistema detecta riesgo de colisión entre su vehículo y un peatón en movimiento justo delante, el sistema de frenos interviene automáticamente desacelerando el vehículo para evitar accidentes o mitigar los daños del choque. Si el vehículo frena y se detiene bajo el control del sistema, permanecerá en parada completa un breve tiempo. El conductor recuperará entonces el pleno control del vehículo.

El sistema solo ralentiza el vehículo automáticamente si se cumplen las siguientes condiciones:

- El sistema de control de estabilidad (SCS) y el sistema de control de tracción (TCS) están activados y no

presentan fallos.

- La transmisión está en D o N.
- Los airbags no están desplegados.

Nota: En ciertos casos, es posible que el conductor no haya anticipado ninguna intervención de frenado y no desee accionar los frenos mientras el sistema de colisión frontal está frenando con fuerza. El conductor puede cancelar temporalmente esta operación presionando con fuerza el pedal del acelerador después de asegurarse de que es seguro hacerlo.

Es posible que el accionamiento del sistema de colisión frontal se vea afectado o no funcione en las siguientes situaciones:

- El vehículo precedente se aproxima de frente, cruza la intersección o se salta la cola rápidamente a corta distancia.
- El vehículo precedente no respeta las normas de conducción y estacionamiento (como circular sobre las líneas de carril).
- El vehículo precedente no se encuentra en el mismo carril que el suyo o queda parcialmente oculto.
- Delante circula un vehículo anómalo (modificado o de forma atípica).
- El chasis del vehículo precedente es más alto de lo normal.
- El vehículo precedente es grande y les separa muy poca distancia (como un tractor, remolque, vehículo de remolque, mud truck, camión de saneamiento, camión de riego, etc.).
- El vehículo precedente es un transporte no usual (como un caballo, carro, carruaje, etc.).
- El sistema detecta el lateral de un vehículo.
- El contorno del vehículo precedente no está definido (debido al agua pulverizada por sus ruedas o vehículos del entorno).
- El vehículo precedente no tiene luces traseras o están ocultas al circular de noche o por un túnel.
- Las luces traseras del vehículo precedente son todas bandas LED u otro tipo de bombillas coloreadas personalizadas.
- Las farolas son inconsistentes o parpadean al circular de noche.
- El peatón no se encuentra directamente delante del vehículo o no es plenamente visible.

- El peatón no se encuentra erguido o es un niño de corta estatura.
- Hay un grupo de peatones delante del vehículo a la sombra o en la oscuridad.
- Hay animales delante del vehículo.
- El sistema detecta obstáculos sobre el terreno con una forma especial (como controles de carretera, bolardos, bandas, piedras de gran tamaño u otros objetos dispersos) delante del vehículo.
- Se detectan objetos como señales, guardarraíles, puentes, edificaciones u otro tipo de objetos delante del vehículo.
- El vehículo circula por una carretera en ladera, por un tramo de puente superior/inferior o una curva cerrada.
- La transmisión del vehículo está en R.
- El vehículo está frenando o acelerando rápidamente.

Transporte de cargas

NO exceda el peso bruto del vehículo ni las cargas admisibles sobre el eje delantero y trasero. No respetar esta recomendación podría dañar el vehículo u ocasionar lesiones graves.

Espacio de carga

Asegúrese de que los respaldos de los asientos traseros estén anclados firmemente en posición vertical al transportar cargas en el maletero.

Si la tapa del maletero (o el portón trasero) no puede cerrarse debido al tipo de carga que transporta, asegúrese de cerrar todas las ventanillas al circular, seleccione el modo de distribución hacia la cara del aire acondicionado y ajuste el ventilador en velocidad máxima para reducir los humos del escape que entran en el habitáculo.

Si lleva equipaje en el maletero, asegúrese de situar los objetos pesados lo más abajo y adelantados posible para evitar el movimiento de la carga en caso de accidente o parada brusca.

Cuando transporte objetos grandes o pesados conduzca con cuidado y no frene de golpe ni realice maniobras bruscas.

Circular con la tapa del maletero (o el portón trasero) abierta es muy peligroso. Si la carga que se transporta requiere que la tapa del maletero (o el portón trasero) esté abierta, asegúrese de que tanto la carga como la tapa del maletero (o el portón trasero) estén debidamente asegurados y tome todas las medidas necesarias para evitar que los gases de escape entren en el vehículo.

IMPORTANTE
Cuando se circula con carga, deben respetarse las normas de circulación si esta sobresale del maletero. Deben tomarse la medidas de señalización adecuadas para avisar al resto de los usuarios de la vía.

Carga interna

NO transporte equipos, herramientas ni equipaje que puedan moverse y ocasionar lesiones en caso de accidente, frenada de emergencia o aceleración brusca sin la debida sujeción.

Cuando coloque la carga, hágalo de forma que NO impida que al conductor y los acompañantes mantengan una postura sentada correcta y vean la carga

Abatir los asientos traseros puede incrementar el espacio de carga. Consulte el apartado "Asiento trasero" en la sección "Asientos y restricciones".

Al cargar el vehículo, disponga la carga lo más abajo posible y asegúrese de que quede firmemente sujeta para evitar lesiones por su movimiento en caso de accidente o de frenada de emergencia. Si la carga debe colocarse en un asiento, nadie podrá sentarse en el mismo.

Seguridad general al remolcar

Su vehículo puede tirar de un remolque si respeta atentamente los límites de carga, utiliza un equipo homologado y sigue las pautas de remolcado. Compruebe siempre los límites de carga antes de remolcar.

Las cargas de remolcado que superen el peso de remolque máximo pueden afectar gravemente a la maniobrabilidad y el rendimiento del vehículo, pudiendo dañar el motor y la cadena cinemática.

Nota: es peligroso superar cualquier límite de carga recomendado por MG Motor Ltd. Consulte la carga y los límites de carga recomendados antes de emprender cualquier trayecto.

Revise atentamente la capacidad de carga de su vehículo y del remolque antes de comenzar a circular.

La carga en el enganche del remolque nunca debe superar el límite recomendado por MG Motor Ltd.

Nota: las cargas de remolcado excesivas reducen la tracción de los neumáticos delanteros y el control de la dirección; una carga demasiado reducida en el

morro del remolque podría desestabilizar el remolque y provocar oscilaciones.

Barras de remolque: Solo deben montarse en su vehículo barras de remolque originales aprobadas por MG. Utilice únicamente el método de anclaje especificado por el fabricante del vehículo para fijar el enganche del remolque. Contacte con un concesionario MG autorizado para obtener más información.

Cadenas de seguridad: Deben utilizarse cadenas de seguridad como medida preventiva en caso de que el remolque se desenganche accidentalmente. Asegúrese de que la cadena de seguridad esté anclada firmemente tanto al remolque como al vehículo antes de partir.

Altitud: su motor genera menos potencia a mayor altitud. Al tirar de un remolque en zonas montañosas, debe reducir el peso combinado del vehículo y el remolque un 10 % por cada 1.000 m de elevación.

Pendientes: cuando sea posible, al remolcar, debe planificar su ruta para evitar pendientes pronunciadas. La masa de remolque aconsejada por los frenos supone una pendiente máxima del 12 %. Siempre que sea posible se recomienda conducir en pendientes inferiores al 12 %. Siga las recomendaciones de las asociaciones de remolques para circular por las carreteras más adecuadas.

Periodo de rodaje: Evite tirar de remolques los primeros 1000 km de rodaje del vehículo.

Función de parada/arranque: desactive manualmente la función de parada/arranque automatizada al remolcar. El peso del remolque puede afectar a la eficacia de frenado de su vehículo si está activada la función de parada/arranque automatizada en pendiente mientras tira de un remolque.

Información de emergencia

236 Dispositivos de emergencia

237 eCall: asistencia de SOS de emergencia

240 Arranque de emergencia

242 Asistencia en carretera del vehículo

246 Reparación de neumáticos

250 Sustitución de fusibles

258 Sustitución de bombillas

Dispositivos de emergencia

Triángulo de advertencia

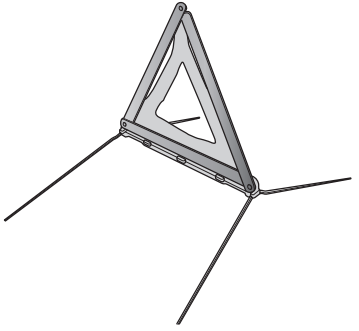

El triángulo de advertencia incluido en su vehículo está guardado en el maletero.

Si se produce una emergencia que le obligue a detener su vehículo en la carretera, debe colocar un triángulo de advertencia 50-150 metros antes del vehículo, siempre que sea posible, y pulsar el interruptor de las luces de emergencia para advertir al resto de los usuarios de la calzada de su posición.

eCall: asistencia de SOS de emergencia

En caso de accidente, la función eCall: asistencia de SOS de emergencia de su vehículo puede activarse manualmente o, en casos graves, de forma automática al detectar la situación los sensores del vehículo. eCall es un servicio público de interés general, accesible de forma gratuita. El centro de llamadas de emergencia establecerá una comunicación verbal con los ocupantes del vehículo para comprender el grado de la emergencia y el nivel asistencia requerida. Si no se consigue establecer una comunicación verbal, se intentará enviar el siguiente mensaje de información del vehículo al centro de llamadas de emergencia. Se desplegarán los servicios de emergencia correspondientes hacia la ubicación actual del vehículo, si se conoce.

- Hora actual, ubicación y dirección de desplazamiento
- Tipo de vehículo
- Número de identificación del vehículo (VIN)
- Si la llamada se realizó automática o manualmente
- Categoría del vehículo

Este sistema garantizará la protección segura de sus datos personales. Está diseñado para garantizar que no se pueda rastrear y que no haya otros sistemas externos disponibles. Cuando se activa la función eCall, el sistema solo transmitirá la información a los puntos de respuesta de seguridad públicos correspondientes designados por las autoridades púbicas respectivas del país de ubicación, que recibirán y procesarán su solicitud de llamada de emergencia. El sistema retendrá los datos a nivel local 13 horas después de la activación.

Tendrá derecho de acceso a la información almacenada en este sistema, y de solicitud de rectificación, borrado o bloqueo de los datos que no cumplan con los requisitos de las normas. Si considera que se han infringido sus datos personales, tendrá derecho a reclamar a las autoridades de protección de datos competentes.

Para la activación manual, pulse y suelte el botón SOS de la consola superior durante 1 segundo para activar la llamada a los servicios de emergencia. Escuchará un aviso sonoro al activarse la función eCall y el reproductor del sistema de entretenimiento y el centro de mensajes del vehículo mostrarán un mensaje. El reproductor del sistema de entretenimiento permanecerá silenciado mientras la llamada de los servicios de emergencia esté activa. Los servicios de emergencia activados manualmente pueden cancelarse volviendo a pulsar y soltar el botón SOS antes de 5 segundos de la pulsación inicial; escuchará dos avisos sonoros confirmando que la llamada a los servicios de

emergencia se ha cancelado y se borrarán los mensajes.



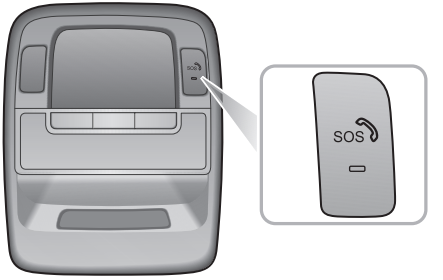

El sistema de llamada de los servicios de emergencia (eCall) realizará un autodiagnóstico al activarse el encendido. Durante el autodiagnóstico, el indicador de estado LED de la llamada de los servicios de emergencia (eCall) del botón SOS parpadeará rápidamente hasta completarse. El indicador de estado LED se iluminará de forma constante si no hay fallos del sistema. El indicador de estado LED se apagará o parpadeará lentamente si se detecta un fallo. Los fallos detectados durante el autodiagnóstico se reflejarán en el centro de mensajes del vehículo.

Nota: el funcionamiento de la función eCall: asistencia de SOS de emergencia depende de la cobertura de telefonía móvil y podría verse afectada por interrupciones y baja intensidad de la señal.

Nota: la función de llamada de los servicios de emergencia automática (eCall) podría desactivarse si lo solicita un reparador MG autorizado local.

Nota: recomendamos firmemente no desactivar la función eCall; toda petición realizada por el propietario debe acompañarse de una solicitud firmada.

Arranque de emergencia

EN NINGÚN CASO arranque el vehículo empujándolo ni remolcándolo.

Asegúrese de que ambas baterías tengan la misma tensión nominal (12 voltios) y que las pinzas de arranque estén aprobadas para su uso con baterías de vehículo de 12 voltios.

Asegúrese de no se producen chispas ni hay llamas cerca del compartimento del motor.

Asegúrese de que los cables de arranque están bien conectados y no se tocan entre ellos, ni tocan otras piezas móviles, ya que se podrían producir chispas, lo que podría provocar una explosión o un incendio.

Si la batería pierde potencia, se pueden utilizar pinzas de arranque para conectarla a otro vehículo o a una batería externa para arrancar el vehículo.

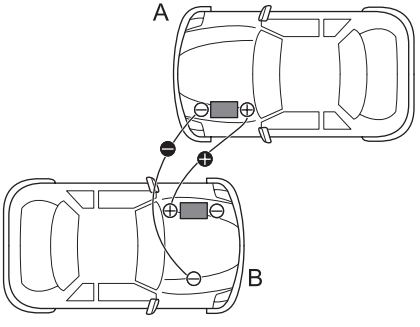

Asegúrese de que el interruptor ARRANQUE/PARADA esté desactivado y apague TODOS los equipos eléctricos del vehículo, y siga las instrucciones que encontrará a continuación:

1 Conecte la pinza de arranque ROJA a los terminales positivos (+) de ambas baterías. Conecte la pinza de arranque NEGRA del borne negativo (-) de la batería del vehículo "donante" (A) a un buen punto de toma de tierra (por ejemplo, el soporte del motor o cualquier otra superficie sin pintura) del vehículo

sin batería (B), lo más lejos posible de la batería y muy alejado también de las tuberías de los frenos y del combustible.

2 Arranque el vehículo "donante" y déjelo unos minutos al ralentí.

3 Arranque el vehículo inoperativo. Si el vehículo inoperativo no arranca después de varios intentos, es posible que haya que repararlo. Póngase en contacto con un taller autorizado.

4 Cuando ambos vehículos hayan arrancado normalmente, apague el vehículo donante.

5 Desconecte los cables de arranque. La desconexión de las pinzas de batería debe realizarse en estricto orden inverso al procedimiento empleado para conectarlas, es decir, desconecte el cable NEGRO del punto de masa en el vehículo inoperativo PRIMERO.

IMPORTANTE
NO active ningún aparato eléctrico en el vehículo inoperativo hasta no haber desconectado las pinzas de arranque.

Nota: Se recomienda apagar las luces, el aire acondicionado y otros equipos de confort, y procurar que el vehículo desactivado permanezca encendido o circule durante más de 1~2 horas después de arrancar, para recuperar la potencia de la batería. Si el vehículo sigue fallando y no arranca/enciende normalmente a pesar de estar completamente cargado, póngase en contacto con un Taller autorizado de MG.

Asistencia en carretera del vehículo

Remolcado por asistencia en carretera

Enganche para remolque

NO utilice cuerdas de remolque retorcidas ni ganchos de remolque que puedan desenroscarse.

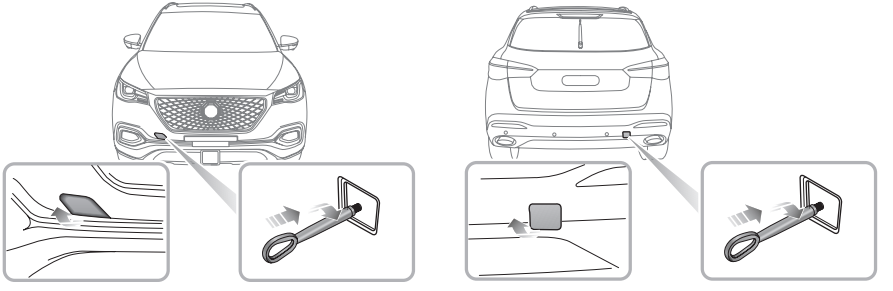

Su vehículo está equipado con dos argollas de remolcado (situadas en la parte delantera y trasera del vehículo), que se emplean para montar el gancho de remolque en el kit de herramientas. El juego de herramientas se encuentra debajo del suelo del maletero. Para montar el gancho de remolque, retire la pequeña tapa colocada en el parachoques y, después, atornille el gancho de remolque a través del pequeño orificio en el orificio roscado de la viga del parachoques (véase la ilustración). Asegúrese de apretar por completo el gancho de remolque.

Nota: la capa pequeña que se retira se puede fijar al paragolpes con un cable de plástico.

Ambos puntos de remolque están diseñados para que los utilicen especialistas cualificados de asistencia en carretera para transportar el vehículo en caso de avería o accidente. No están diseñados para remolcar otros vehículos y NUNCA deben utilizarse para tirar de un remolque o caravana. El vehículo puede remolcarse utilizando una cuerda de remolque, aunque es recomendable utilizar una barra de remolque.

Remolque

Durante el proceso de remolcado, NO acelere ni frene bruscamente o podría ocasionar accidentes.

Remolcado suspendido

Si el vehículo debe remolcarse, la mayoría de los especialistas cualificados lo montarán sobre equipos de elevación de ruedas para dejarlo en el aire. Las ruedas motrices no deben estar en el suelo. Asegúrese de que ha soltado el freno de mano, las luces de emergencia están activadas y que no hay ocupantes en el vehículo.

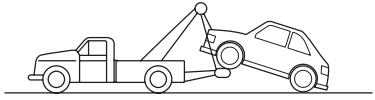

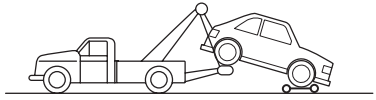

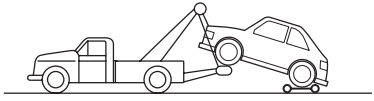

Remolque en cuatro ruedas

Si, debido a una avería eléctrica, se considera que no es seguro encender el interruptor ARRANQUE/PARADA, es posible que el coche deba transportarse subido a una grúa.

La velocidad de remolque del vehículo no superará los 30 km/h y la distancia no superará los 50 km

Si el vehículo se remolca con las cuatro ruedas en el suelo, siga estas precauciones:

1 Coloque el interruptor ARRANQUE/PARADA en la posición ENCENDIDO, ya que ello permitirá accionar las luces de freno, los limpiaparabrisas o los intermitentes si fuera necesario.

2 Coloque la palanca de cambios en la posición Neutral (N).

3 Quite el freno de mano.

4 Encienda las luces de emergencia.

5 Si la transmisión tiene daños o se ha quedado sin aceite lubricante, NO remolque el vehículo con las cuatro ruedas en el suelo.

6 NO remolque desde atrás con las ruedas delanteras (ruedas motrices) en el suelo.

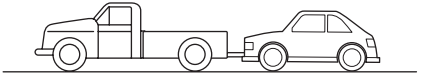

Si el motor no está en marcha, será necesario un mayor esfuerzo para accionar el pedal de freno y girar el volante. La distancia de frenado también aumentará.

Transporte

Si hay que transportar el vehículo, se recomienda un medio de transporte especial. Asegure el vehículo en el medio de transporte como se indica a continuación:

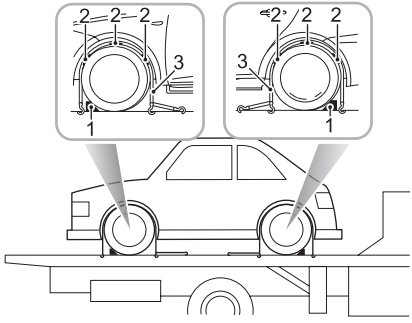

1 Accione el freno de mano, la transmisión manual coloca la palanca de cambios en Neutral (N), la transmisión automática coloca la palanca de cambios en Estacionamiento (P).

2 Coloque el calzo para la rueda (1) como se muestre en la figura y, después, coloque la goma antideslizamiento (2) alrededor del neumático.

3 Monte las bandas de fijación (3) alrededor de las ruedas y ánclelas al remolque. Apriete las bandas hasta que el vehículo quede retenido de forma segura.

Reparación de neumáticos

Identificación de la herramienta (se incluye la herramienta de reparación de neumáticos)

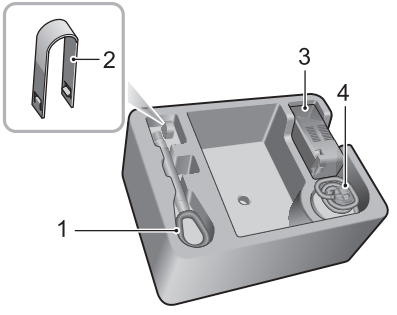

1 Gancho de remoque

2 Herramienta de extracción de cabezas de pernos de rueda

3 Bomba de aire eléctrica

4 Depósito del líquido de reparación

Reparación de neumáticos

1 Retire la etiqueta de la parte inferior del depósito de fluido de reparación y péguela al volante para recordar al conductor que no debe superar los 80 km/h.

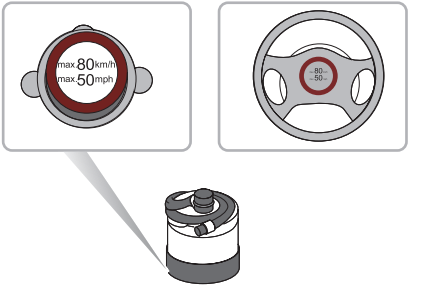

2 Conecte la manguera de aire de la bomba de aire eléctrica al depósito del líquido de reparación. Invierta el depósito del líquido de reparación en la ranura de la bomba de aire eléctrica. Retire el tapón de la válvula del neumático dañado y enchufe el conector de la manguera del depósito de líquido de reparación a la

válvula del neumático. Compruebe si el interruptor de encendido de la bomba de aire eléctrica está apagado (con la "O" pulsada), conecte el enchufe de la bomba de aire eléctrica a la toma de corriente de 12 V de la consola central, y encienda el interruptor ARRANQUE/PARADA.

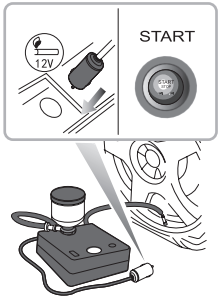

Nota: Para que la batería no se descargue se recomienda mantener el motor en marcha.

3 Encienda el interruptor del compresor eléctrico (es decir, presione "-") para comenzar a bombear sellador en el neumático. La botella de sellador de neumáticos se vaciará en 30 segundos, aproximadamente. El neumático debe alcanzar la presión especificada en 5 o 10 minutos.

Nota: el manómetro puede alcanzar brevemente 6 bar (87 psi) y, a continuación, la presión comienza a bajar a nivel normal.

4 Al alcanzar la presión requerida, apague el interruptor de alimentación del compresor eléctrico (es decir, presione "O").

Nota: Si no es posible alcanzar la presión requerida en 10 minutos, desconecte el compresor, conduzca el vehículo 10 metros aproximadamente, avanzando o marcha atrás, para repartir el sellador por el interior del neumático. Si continúa sin poder alcanzar la presión requerida, significará que el neumático está gravemente dañado y deberá solicitar asistencia a un reparador MG autorizado.

Nota: Si usa la bomba de aire eléctrica durante más de 10 minutos el motor se puede sobrecalentar y sufrir daños.

5 Retire el bote de sellador de neumáticos de la ranura del compresor, desconecte el tubo flexible de la válvula del neumático, retire el enchufe de la toma de alimentación de la consola central, devuelva el kit de reparación de neumáticos a su bandeja de almacenaje.

6 Después de añadir sellador correctamente al neumático, conduzca inmediatamente durante un breve periodo de tiempo (alrededor de un minuto), lo que permitirá al sellador distribuirse uniformemente por el interior del neumático. Continúe conduciendo sin superar los 80 km/h. 10 minutos después, busque un lugar seguro para detener el vehículo y vuelva a comprobar la presión del neumático.

Tome distintas medidas en función de la presión del neumático:

- Si la presión del neumático es inferior a 0,8 bares (11.6 psi), no continúe circulando y solicite asistencia a un taller autorizado de MG.
- Si la presión del neumático se encuentra entre 0,8 bares (11,6 psi) y 2,3 bares (33,3 psi) la presión especificada, conecte la manguera de la bomba de aire eléctrica a la válvula del neumático y conecte la clavija de la bomba de aire eléctrica a la toma de alimentación, a continuación encienda la bomba para inflar el neumático hasta la presión necesaria. Repita las operaciones del paso 6 después de conducir una distancia máxima de 5 km.

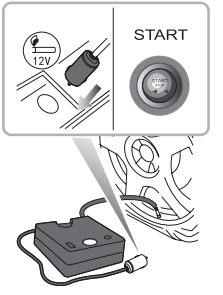

- Si la presión del neumático no ha disminuido, puede continuar conduciendo, pero sin superar los 80 km/h ni los 200 km de distancia.

Nota: NO retire los objetos extraños (tornillos, puntas, por ejemplo) del neumático. El sistema de reparación de neumáticos solo debe utilizare cuando el objeto extraño está en la banda de rodadura (A), NO intente repararlo cuando el daño está en la pared lateral del neumático (B).

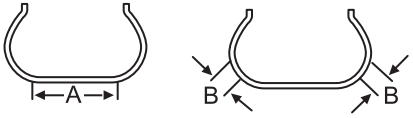
A
B
B

Sustitución de fusibles

Fusible

Los fusibles son disyuntores sencillos que protegen el equipo eléctrico del vehículo evitando que los circuitos eléctricos se sobrecarguen. Puede saber que un fusible se ha fundido cuando el elemento del equipo eléctrico que protege deja de funcionar.

Si se sospecha que un fusible está defectuoso, puede sacarlo de la caja de fusibles y observar si su cable metálico está fundido.

Es recomendable tener fusibles de repuesto en el vehículo, que pueden adquirirse en un reparador local MG autorizado.

IMPORTANTE
• No intente NUNCA reparar un fusible. Sustitúyalo SIEMPRE por otro igual, ya que si no es igual se podría producir un incendio por sobre carga del circuito o por daños en el sistema eléctrico. • Si un fusible sustituido falla de inmediato, contacte con un reparador MG autorizado lo antes posible.

Caja de fusibles

El vehículo está equipado con 2 cajas de fusibles:

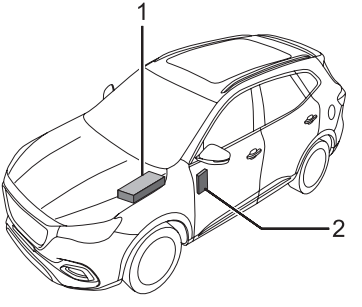

1 Caja de fusibles del compartimento del motor (parte izquierda del compartimento del motor)

2 La caja de fusibles del habitáculo (detrás del deflector de rodilla del lado del conductor)

Caja de fusibles del compartimento del motor

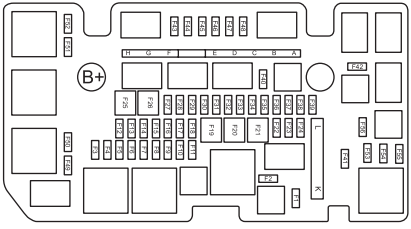

Comprobar o sustituir un fusible

1 Apague el interruptor ARRANQUE/PARADA y todos los aparatos eléctricos, y desconecte el cable negativo de la batería.

2 Presione el pestillo de cierre para abrir la cubierta superior de la caja de fusibles del compartimento del motor.

3 Sujete la cabeza del fusible con la herramienta de extracción de fusibles a la tapa superior, tire del fusible para extraerlo y compruebe si está fundido.

4 Si hay un fusible quemado, sustitúyalo por otro del mismo tipo y mismo amperaje.

Especificaciones de los fusibles

Código	Espec.	Función
F1	-	-
F2	120Ω	Resistencia del terminal de red de a bordo
F3	10A	Faros antiniebla delanteros
F4	25A	Módulo de control de la carrocería
F5	25A	Módulo de control de la carrocería
F6	-	-
F7	10A	Módulo de control del motor
F8	-	-
F9	15A	Bocina

Código	Espec.	Función
F10	5A	Accionador de la caja de cambios
F11	-	-
F12	25A	Módulo de control de la carrocería
F13	25A	Módulo de control de la carrocería
F14–F18	-	-
F19	60A	Ventilador de refrigeración
F20	20A	Conversor CC-CC
F21–F24	-	-
F25	30A	Conversor CC-CC
F26	25A	Módulo de control de la carrocería
F27	10A	Sistema del lavaparabrisas delantero/trasero

Código	Espec.	Función
F28	-	-
F29	25A	Módulo de control de la carrocería
F30	25A	Sistema del limpiaparabrisas delantero
F31–F32	-	-
F33	25A	Módulo de control de la transmisión de doble embrague de siete velocidades
F34–F35	-	-
F36	10A	Compresor del A/A
F37	-	-
F38	15A	Bomba de combustible
F39	5A	Señal del motor de arranque
F40-F42	-	-

Código	Espec.	Función
F43	5A	Relé de la bomba de combustible, relé del compresor del aire acondicionado, sensor de posición del embrague, interruptor del pedal del freno, sensor de posición de punto muerto, ventilador de refrigeración, relé del convertidor CC-CC
F44	15A	Sensor de oxígeno descendente, admisión de la válvula de control variable, escape de la válvula de control variable, sensor de oxígeno ascendente, válvula de cierre del depósito, termostato electrónico
F45	10A	Válvula de control de la válvula de descarga, válvula de control de aceite, válvula de descarga, válvula de control del depósito
F46	15A	Módulo de control del motor
F47	15A	Bobina de encendido, sensor del flujo de aire
F48	-	-
F49	10A	Luz de carretera delantera derecha
F50	10A	Luz de carretera delantera izquierda
F51–F56	-	-
FUSIBLE A	80A	Módulo de control del servodirección
FUSIBLE B	40A	Relé del módulo de control de la transmisión de doble embrague de siete velocidades
FUSIBLE C	40A	Sistema de control de estabilidad (bomba)
FUSIBLE D	40A	Sistema de control de estabilidad (válvula)

Código	Espec.	Función
FUSIBLE E	-	-
FUSIBLE F	30A	Motor de arranque, fusible F39 del compartimento del motor
FUSIBLE G	-	-
FUSIBLE H	50A	Ventilador de refrigeración
FUSIBLE K	100A	Caja de fusibles del habitáculo
FUSIBLE L	30A	Bomba de vacío eléctrica

Caja de fusibles del habitáculo

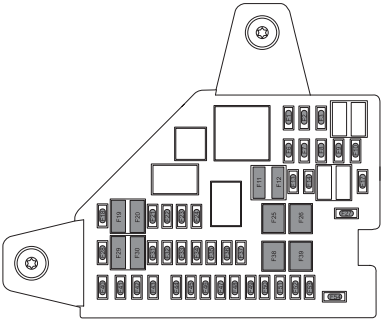

Comprobar o sustituir un fusible

1 Apague el interruptor ARRANQUE/PARADA y todos los aparatos eléctricos, y desconecte el cable negativo de la batería.

2 Retire el panel de revestimiento inferior del lado del conductor para acceder a la caja de fusibles.

3 Sujete la cabeza del fusible con la herramienta de extracción de fusibles a la caja de fusibles del compartimento del motor, tire del fusible para extraerlo y compruebe si está fundido.

4 Si hay un fusible quemado, sustitúyalo por otro del mismo tipo y mismo amperaje.

Especificaciones de los fusibles

Código	Espec.	Función
F1	10A	Módulo de la pantalla del airbag, unidad de control de la palanca de cambios, módulo SDM, mecanismo del cambio de marchas, cuadro de instrumentos, módulo de control de la carrocería, convertidor CC-CC, E-Call TBOX, sensores de PDC traseros
F2	7,5A	Módulo de control de la transmisión, interruptor de luz de marcha atrás, módulo de control del motor sensores de PDC delanteros
F3	5A	Módulo de control de la vista frontal, radar de detección frontal
F6–F7	-	-
F8	15A	Toma de alimentación delantera
F9	5A	Puerto de carga USB
F10	-	-
F11	7,5A	Calefacción del espejo retrovisor
F12	25A	Luneta térmica
F13–F14	-	-
F17	-	-
F18	30A	Elevalunas trasero izquierdo
F19	5A	Interruptor de EPB, pantalla de PRND
F20	30A	Elevalunas trasero derecho

Código	Espec.	Función
F21	10A	Relé del calefactor del asiento delantero derecho
F22	5A	Toma para diagnósticos
F23	10A	Calefactor del asiento delantero izquierdo
F24	10A	Pasarela
F25	40A	Fusibles F8 y F9 del habitáculo
F26	30A	Elevalunas del acompañante delantero
F27	-	-
F28	5A	Unidad de control del sistema de bloqueo/desbloqueo sin llave y sistema de arranque sin llave, bobina de repuesto
F29	10A	Pasarela

Código	Espec.	Función
F30	5A	Interruptor combinado de la ventanilla del conductor, sensor de lluvia y de luz
F31	-	-
F32	5A	Módulo de control de la luz de ambiente
F33	5A	Módulo de SDM
F34	5A	E-Call TBOX
F35	5A	Módulo de vista periférica
F36	10A	Módulo de control del bloqueo eléctrico de la columna de dirección
F37	20A	Ajuste del asiento eléctrico del conductor
F38	30A	Elevalunas del conductor
F39	30A	Ventilador

Código	Espec.	Función
F40	15A	Sistema de entretenimiento
F41	5A	Interruptor de la consola central superior
F42	10A	Módulo de control del CVAA
F43	5A	Cuadro de instrumentos
F44	5A	Sistema de asistencia trasera al conductor
F45	30A	Techo solar panorámico
F46	5A	Sistema de supervisión de la presión de los neumáticos
F47	30A	Parasol del techo solar
F48	20A	Ajuste del asiento eléctrico del acompañante
F49	30A	Módulo de control del portón trasero eléctrico
F50	15A	Motor del limpiaparabrisas trasero

Código	Espec.	Función
F51	30A	Relé de calefacción del parabrisas trasero/retrovisor, fusibles F11 y F12 del habitáculo
F52	10A	Faros, retrovisor con atenuación automática, regulación de faros
F53	20A	Unidad de control del cambio electrónico
F54	-	-

Sustitución de bombillas

Especificaciones de las bombillas

Bombilla	Tipo
Luz de cruce y luz de carretera (configuración baja)	HB3SL+ 60 W
Lámparas de indicación delanteras (configuración baja)	WY21W 21W
Faros antiniebla delanteros	H8 35W
Lámparas interiores delanteras (configuración de la bombilla)	W5W 5W
Luces de marcha atrás	W16W 16W
Luces de la matrícula	W5W 5W

Nota: La bombilla HB3SL+ es idéntica a HB3 en cuanto a forma y estructura, pero es superior en cuanto a fiabilidad y vida útil.

Nota: Otras fuentes de luz que no se incluyen en la lista son LED, que no pueden sustituirse individualmente.

Sustitución de bombillas

Antes de cambiar cualquier bombilla, desactive el interruptor de ARRANQUE/PARADA y el interruptor de las luces, y desconecte el terminal negativo de la batería para evitar posibles cortocircuitos.

Nota: Sustituya bombillas solo con el mismo tipo y especificación.

La sustitución de la bombilla debe realizarse con cuidado para no dañar la lámpara o la bombilla. Tenga cuidado de NO tocar el cristal con los dedos; utilice siempre guantes o un paño para manipular la bombilla. Si el vidrio de la bombilla está rayado o manchado, puede que no la luz no se concentre. Si fuera necesario, limpie el cristal con alcohol desnaturalizado para eliminar las huellas dactilares.

En caso de duda, póngase en contacto con un taller autorizado de MG si desea consultar cómo se sustituye cualquier elemento concreto.

Luces de cruce y de carretera/Intermitentes delanteros

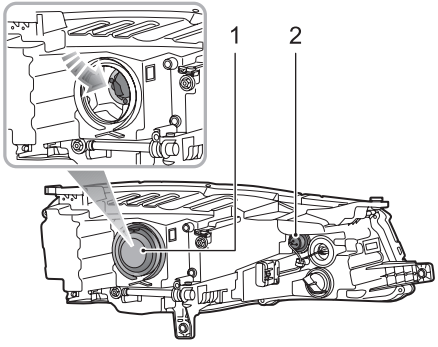

1 Luces de cruce y de carretera

2 Lámparas de indicación delanteras

1 Abra el capó delantero.

2 Gire el portalámparas de las luces de cruce y de carretera (1) y el portalámparas de los intermitentes delanteros (2) en el sentido antihorario para extraerlos de la unidad de la lámpara y desmonte la bombilla.

3 Coloque las dos bombillas nuevas en los portalámparas.

4 Introduzca los portalámparas en el conjunto de la lámpara y gírelos hacia la derecha hasta que queden bien sujetos.

5 Compruebe el funcionamiento de las dos lámparas.

6 Cierre el capó delantero.

Faros antiniebla delanteros

1 Eleve y apoye con seguridad la parte delantera del vehículo con un equipo de apoyo adecuado. NO trabaje debajo de un vehículo que solo esté apoyado en un gato de tijera o de carretilla.

2 Use una llave de tuercas o una llave de tubo apropiadas para retirar el deflector delantero inferior con el fin de poder acceder al faro antiniebla.

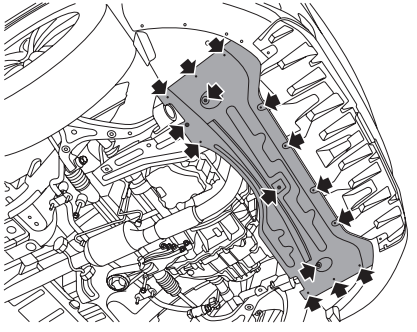

3 Gire el soporte de la bombilla hacia la izquierda (como se muestra) y extraiga la bombilla.

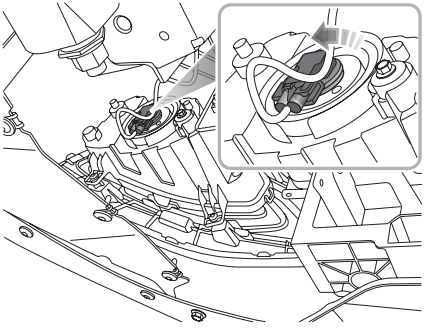

4 Coloque una bombilla nueva en el portalámparas del faro antiniebla.

5 Introduzca el soporte de la bombilla en el conjunto de la lámpara y gírelo hacia la derecha hasta que quede fijado.

6 Vuelva a colocar el deflector delantero inferior.

7 Funcionamiento de la lámpara de prueba.

Lámpara interior delantera

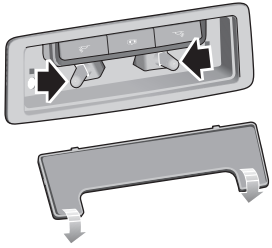

1 Haga palanca con cuidado en la lente del conjunto de la lámpara con un destornillador plano.

2 Saque la bombilla de su soporte.

3 Monte la nueva bombilla.

4 Monte la lente, localice los dos salientes de su parte frontal y flexiónela con cuidado hasta encontrar los dos salientes de su parte trasera en la unidad de la luz. Empuje la lente hacia arriba hasta escuchar el "clic" de acoplamiento.

5 Funcionamiento de la lámpara de prueba.

Luces de marcha atrás

1 abra el portón trasero.

2 Haga palanca en el cierre de la ceja de la rueda trasera izquierda (derecha) y desmonte la ceja de la rueda trasera izquierda (derecha).

3 Retire uno de los tornillos (1) que sujetan el paragolpes trasero al lado izquierdo (derecho) de la carrocería y uno de los tornillos (2) que sujetan el paragolpes trasero al revestimiento de la rueda trasera izquierda (derecha).

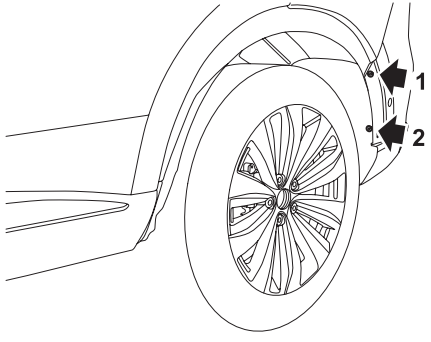

4 Retire los 2 tornillos (1) que sujetan el paragolpes trasero a los bajos de la carrocería y los 4 tornillos (2) que sujetan el paragolpes trasero al revestimiento de la rueda trasera izquierda (derecha).

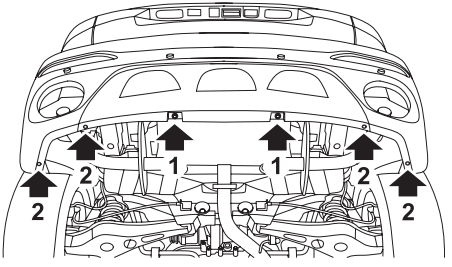

5 Desemborne el enchufe del mazo de cables y desmonte el paragolpes trasero.

6 Si es necesario, retire los 3 tornillos (1) que sujetan el soporte trasero izquierdo (derecho) del paragolpes trasero a la carrocería, y retire los 5 tornillos (2) que sujetan el soporte de montaje izquierdo (derecho) del paragolpes trasero a la carrocería, para poder desmontar cada soporte de montaje del paragolpes trasero.

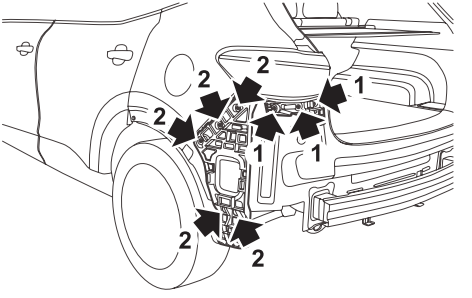

7 Desemborne el enchufe del mazo de cables y desmonte el conjunto del paragolpes trasero.

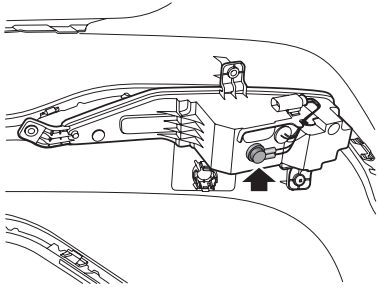

8 Gire el soporte de la bombilla hacia la izquierda y extraiga la bombilla.

9 Coloque una nueva bombilla en el soporte de la bombilla.

10 Introduzca el soporte de la bombilla en el conjunto de la lámpara y gírelo hacia la derecha hasta que quede fijado.

11 Emborne el enchufe del mazo de cables y vuelva a montar el paragolpes trasero en la carrocería del vehículo.

12 Funcionamiento de la lámpara de prueba.

Luces de la matrícula

1 Abra el portón trasero y apóyelo de forma segura.

2 Desmonte el maletero del cuerpo de la cerradura del portón trasero.

3 Haga palanca para abrir el clip que fija el panel de revestimiento superior al portón trasero y desmonte el panel de revestimiento superior del portón trasero.

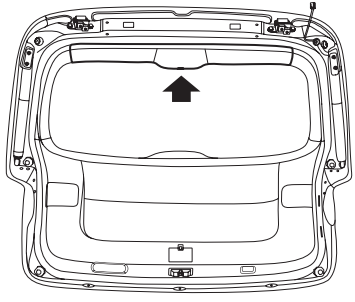

4 Retire los 2 tornillos que sujetan el panel de revestimiento central del portón trasero al portón trasero, haga palanca en los clips y desmonte el panel del revestimiento central del portón trasero.

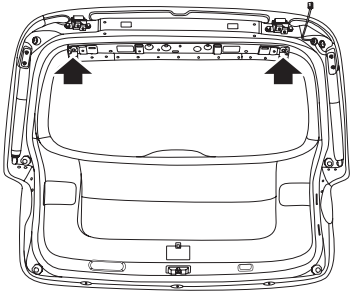

5 Retire la cubierta de la funda de los tornillos, retire los 3 tornillos que sujetan el panel del revestimiento inferior del portón trasero al portón trasero, haga palanca para sacar los clips, desemborne el enchufe del mazo de cables y desmonte el panel del revestimiento inferior del portón trasero.

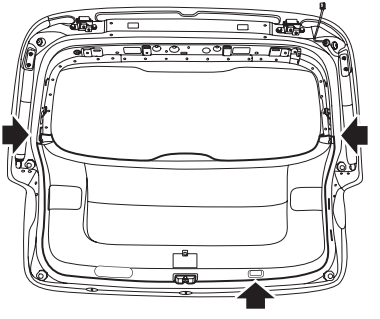

6 Si hay interruptor en el portón trasero eléctrico, desmóntelo.

7 Desemborne el enchufe del mazo de cables y haga palanca en el clip que sujeta el conjunto de la luz de matrícula trasera al portón trasero desde el interior del mismo.

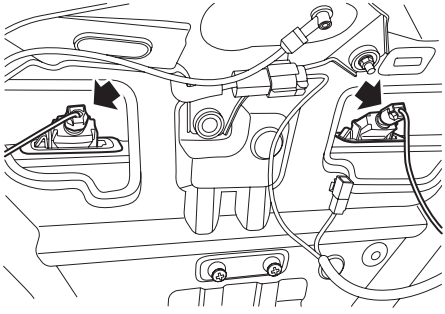

8 Gire el soporte de la bombilla hacia la izquierda y extraiga la bombilla.

9 Coloque una nueva bombilla en el soporte de la bombilla.

10 Introduzca el soporte de la bombilla en el conjunto de la lámpara y gírelo hacia la derecha hasta que quede fijado.

11 Vuelva a colocar el panel del revestimiento inferior del portón trasero, el panel de revestimiento central y el panel de revestimiento superior.

12 Vuelva a montar el maletero del cuerpo del cierre del portón trasero.

13 Funcionamiento de la lámpara de prueba.

Mantenimiento

268 Mantenimiento
272 Capó
274 Compartimento del motor
275 Motor
277 Sistema de refrigeración
279 Frenos
281 Batería
283 Lavaparabrisas
286 Limpiaparabrisas
289 Neumáticos
295 Limpieza y cuidado del vehículo

Mantenimiento

Mantenimiento rutinario

La seguridad, fiabilidad y rendimiento de su vehículo dependerán en parte de su nivel de mantenimiento. Debe asegurarse de realizar los trabajos de mantenimiento cuando proceda y de acuerdo con la información incluida en el "Programa de servicio".

Trabajos de servicio

Para conocer la información de la siguiente revisión, consulte el apartado "Centro de mensajes" del capítulo "Instrumentos y mandos" o la información relacionada con el sistema de entretenimiento. Tras cada revisión, el taller autorizado de MG restablecerá la pantalla de la siguiente revisión.

Nota: Si no se realiza una revisión (o el taller autorizado de MG no restablece la pantalla después de la revisión), la pantalla no ofrecerá la información correcta.

Historial de servicio

Asegúrese de que un taller autorizado de MG cumplimenta el historial de revisiones tras realizar los trabajos correspondientes.

Sustitución del líquido de frenos

Para sustituir el líquido de frenos, siga los requisitos del "Programa de mantenimiento".

Nota: La sustitución del líquido de frenos tiene un coste adicional.

Sustitución del refrigerante

El refrigerante del motor (solución con mezcla de anticongelante y agua) debe sustituirse siguiendo los requisitos del "Programa de mantenimiento".

Nota: la sustitución del refrigerante tiene un coste adicional.

Control de emisiones

El vehículo está equipado con un equipo de control de las emisiones de gases de escape y de la evaporación diseñado para cumplir los requisitos territoriales y legales

específicos. Unos ajustes incorrectos del motor pueden afectar negativamente a las emisiones de gases de escape, al rendimiento del motor y al consumo de combustible, además de provocar altas temperaturas, lo que podría provocar daños en el catalizador, el filtro de partículas y el motor.

IMPORTANTE
Debe tener en cuenta que la sustitución, modificación o manipulación no autorizadas de los ajustes del motor o de este equipo por parte del propietario o de un taller de reparación podría anular la garantía del fabricante.

Mantenimiento del usuario

Toda caída significativa o brusca de los niveles de los fluidos o desgaste irregular de los neumáticos debe comunicarse sin demora. Para obtener más información, póngase en contacto con un taller autorizado de MG.

Además de los servicios rutinarios de la sección anterior, deben realizarse varias comprobaciones sencillas con mayor frecuencia. Dichas comprobaciones las puede realizar usted mismo. Se recomienda realizar las siguientes.

Comprobación diaria

- Funcionamiento de las luces, el claxon, los intermitentes, los limpiaparabrisas, los lavaparabrisas y los testigos de aviso.
- Funcionamiento de los cinturones de seguridad y los frenos.
- Comprobar la presencia de gotas de líquidos bajo el vehículo que pudieran ser indicativas de fugas.
- Comprobar el aspecto de los neumáticos.

Comprobación semanal

- Nivel del aceite del motor.
- Nivel de refrigerante.
- Nivel del líquido de frenos.
- Nivel del líquido del lavaparabrisas/lavaluneta.
- Accionar el aire acondicionado.

Nota: El nivel del aceite del motor debe comprobarse con más frecuencia si el coche se conduce durante períodos prolongados a altas velocidades.

Condiciones de conducción especiales

Si utiliza su vehículo con frecuencia en entornos polvorientos o en climas extremos con temperaturas ambiente inferiores a cero o muy altas, deberá prestar atención a los requisitos de servicio con mayor frecuencia. Debe realizar operaciones especiales de mantenimiento (consulte la cartera de servicios o póngase en contacto con un taller autorizado de MG).

Seguridad en el garaje

Es posible que los ventiladores de refrigeración se pongan en funcionamiento tras apagar el motor y sigan funcionando varios minutos. Mantenga despejados todos los ventiladores mientras funcionan en el compartimento del motor.

Si tiene que realizar trabajos de mantenimiento, respete las siguientes precauciones de seguridad en todo momento:

- No acerque las manos ni la ropa a las correas de transmisión y las poleas.
- Si el coche se ha conducido recientemente, NO TOQUE los componentes del tubo de escape ni del sistema de refrigeración hasta que el motor se haya enfriado.
- NO TOQUE los cables ni los componentes eléctricos con el motor en marcha o si el interruptor ARRANQUE/PARADA está encendido.
- NUNCA deje el motor en marcha en áreas sin ventilación, ya que los gases de escape son nocivos y extremadamente peligrosos.
- NO trabaje en los bajos del vehículo utilizando los gatos para cambiar ruedas como único elemento de soporte.
- Asegúrese de que no se producen chispas ni hay luces sin cubrir cerca del compartimento del motor.
- Utilice guantes e indumentaria de protección.
- Quítese los relojes y las joyas antes de trabajar en el compartimento del motor.
- NO permita que herramientas ni piezas metálicas entren en contacto con los cables ni con los terminales de la batería.

Líquidos tóxicos

Los fluidos empleados en los vehículos a motor son venenosos y no deben ingerirse ni entrar en contacto con heridas abiertas. Incluyen: ácido de batería, refrigerante, líquido de frenos, combustible, aceite del motor y líquido de lavado del lavaparabrisas/lavaluneta.

Por motivos de seguridad, lea y respete EN TODO MOMENTO todas las instrucciones impresas en etiquetas y recipientes.

Aceite de motor usado

El contacto prolongado con aceite de motor puede provocar graves trastornos cutáneos, como dermatitis y cáncer de piel. Lávese a fondo si ha estado en contacto con él. El aceite de motor usado debe desecharse correctamente. Una gestión incorrecta del mismo puede suponer una amenaza para el medioambiente.

Capó

Apertura del capó

NO circule con el capó abierto o entreabierto retenido únicamente por el cierre de seguridad.

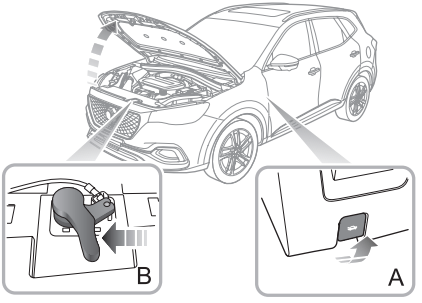

1 Tire del tirador de apertura del capó (A) desde la parte interior del vehículo.

2 Empuje la palanca (B) del capó en la dirección de la flecha para liberar el cierre de seguridad del capó.

3 Levante el capó para abrirlo.

Cierre del capó

Sujete el capó con ambas manos y bájelo dejándolo caer los últimos 20~30 cm para cerrarlo por completo.

Intente levantar el borde delantero del capó para comprobar que el cierre ha quedado totalmente acoplado. Si no está completamente cerrado, vuelva a abrirlo y repita la acción de cierre.

Advertencia de capó abierto

Si el capó no está totalmente cerrado, cuando el interruptor ARRANQUE/PARADA se encuentre en la posición ENCENDIDO/LISTO, aparecerá el icono de alarma correspondiente en el centro de mensajes del cuadro de instrumentos. Si el sistema detecta al circular que el capó no está totalmente cerrado, emitirá un aviso sonoro.

IMPORTANTE

- Por motivos de seguridad, el capó debe estar correctamente cerrado durante la conducción. Así, deberá comprobar después de cerrar el capó que lo ha hecho correctamente, fijándose que el borde quede enrasado con la carrocería del vehículo, por ejemplo.
- Si al circular descubre que el capó no está bien cerrado, deberá detener el vehículo de inmediato, cuando las condiciones de seguridad lo permitan, y cerrarlo.
- Tenga cuidado de no lesionarse las manos al ejercer la fuerza descendente para cerrarlo.

Compartimento del motor

Mientras trabaja en el compartimento del motor, tenga siempre en cuenta las precauciones de seguridad que aparecen en "Seguridad en el garaje". Consulte "Mantenimiento" en la sección "Mantenimiento".

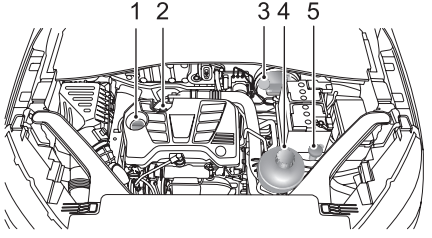

1 Tapón del depósito de aceite del motor (tapón negro)

2 Varilla de aceite del motor (amarilla)

3 Depósito del líquido de frenos (tapón amarillo/negro)

4 Depósito de refrigerante (tapón negro)

5 Depósito del lavaparabrisas/lavaluneta (tapón azul)

Motor

1,5 litros de aceite para motores turboalimentados

Clasificación ACEA de aceites para el motor

La ACEA (asociación de constructores europeos de automóviles) clasifica los aceites para motor en función de su rendimiento y calidad. Para garantizar un rendimiento óptimo del vehículo, utilice únicamente los aceites de motor recomendados por el fabricante (consulte "Datos técnicos" - 'Líquidos y capacidades recomendados').

Si va a utilizar el vehículo en condiciones meteorológicas extremas, póngase en contacto con un taller autorizado de MG para que le asesore.

Comprobación del nivel de aceite del motor y posterior rellenado

Si se conduce el coche con el nivel de aceite POR ENCIMA de la marca superior o POR DEBAJO de la marca inferior de la varilla, el motor puede sufrir daños. No derrame aceite de motor sobre un motor caliente, ya que provocar un incendio

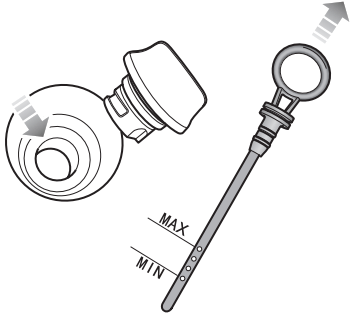

1,5 litros para motores turboalimentados

Compruebe el nivel de aceite todas las semanas y rellénelo si fuera necesario. Lo ideal sería comprobar el nivel de aceite con el motor frío y el coche en una superficie llana. Sin embargo, si el motor está en marcha y, por consiguiente, caliente, espere al menos cinco minutos después de apagar el interruptor ARRANQUE/PARADA antes de comprobar el nivel.

1 Saque la varilla de aceite y límpiela con un trapo.

2 Introdúzcala lentamente y vuelva a sacarla para comprobar el nivel de aceite; este no debe estar por debajo de la marca "MIN" de la varilla.

3 Desenrosque el tapón del depósito de aceite y rellene el aceite necesario para mantener el nivel entre la marca 'MAX' y 'MIN' de la varilla de medición de aceite.

4 Espere 5 minutos, vuelva a comprobar el nivel y añada más aceite si fuera necesario, pero ¡NO LO LLENE EN EXCESO!

5 Por último, asegúrese de que sustituye tanto la varilla como el tapón.

Especificaciones del aceite del motor

Utilice el aceite de motor recomendado y aprobado por el fabricante. Consulte el apartado "Líquidos y capacidades recomendados" en el capítulo "Datos técnicos".

Nota: NO incorpore adictivos al aceite.

IMPORTANTE
Compruebe el aceite del motor si el coche se conduce a altas velocidades durante periodos de tiempo prolongados.

Sistema de refrigeración

Comprobación y relleno del nivel de refrigerante

NO quite el tapón del depósito de expansión de refrigerante cuando el sistema de refrigeración esté caliente: la salida de vapor o refrigerante caliente puede ocasionar lesiones graves.

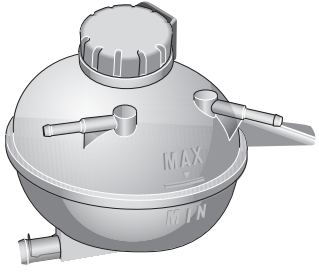

Se recomienda comprobar el sistema de refrigeración semanalmente en frío y con el vehículo sobre un suelo nivelado. Si el nivel de refrigerante se encuentra por debajo de la marca "MÍN.", abra el tapón del depósito de expansión correspondiente y añada refrigerante. El nivel de refrigerante no debe superar la marca "MÁX.".

Nota: Evite que el refrigerante entre en contacto con la carrocería del vehículo al rellenar. Podría dañar la pintura.

Si el nivel de refrigerante cae significativamente en poco tiempo y sospecha que podría haber una fuga, busque un reparador autorizado para solucionarlo.

Especificaciones del refrigerante

El refrigerante es venenoso y su ingestión puede resultar fatal. Mantenga los recipientes de refrigerante sellados y fuera del alcance de los niños. En caso de sospecha de contacto accidental por parte de los niños, solicite asistencia médica de inmediato.

Evite el contacto del refrigerante con los ojos y la piel. Si se produce, enjuague inmediatamente con agua abundante. Si los ojos continúan estando rojos, doliendo o molestando, solicite asistencia médica de inmediato.

Utilice el refrigerante recomendado y homologado. Consulte el apartado "Líquidos y capacidades recomendados" en la sección "Datos técnicos".

Nota: Añadir inhibidores de corrosión u otros aditivos al sistema de refrigeración de este vehículo podría afectar gravemente a la eficiencia del sistema y dañar sus piezas. Consulte a un reparador autorizado para resolver problemas del sistema de refrigeración.

Frenos

Pastillas de frenos

NO deje apoyado el pie sobre el pedal de freno mientras conduce, ya que los frenos se podrían sobrecalentar, lo que reduciría su eficiencia y aumentaría su desgaste.

Durante los primeros 1500 km, debe evitar situaciones que exijan frenazos bruscos.

Recuerde que los trabajos de servicio regulares son básicos para garantizar la comprobación del desgaste de los componentes del sistema de frenos en los intervalos correctos, y la sustitución cuando proceda, a fin de garantizar un rendimiento óptimo y la seguridad a largo plazo durante el intervalo indicado en la carpeta de servicios.

El coche debe rodar 800 km después de sustituir cualquier pastilla o disco de freno.

Comprobación y relleno del líquido de frenos

El líquido de frenos es muy tóxico: mantenga los recipientes sellados y fuera del alcance de los niños. En caso de sospecha de contacto accidental, solicite asistencia médica de inmediato.

Evite el contacto del líquido de frenos con los ojos y la piel. Si se produce, enjuague inmediatamente con agua abundante. Si los ojos continúan estando rojos, doliendo o molestando, solicite asistencia médica de inmediato.

El nivel del líquido de frenos debe comprobarse semanalmente en frío y con el vehículo sobre un suelo nivelado.

El nivel del líquido puede comprobarse a través del depósito y debe mantenerse entre las marcas "MÁX." y "MÍN.".

Nota: No permita que el nivel esté por debajo de la marca "MÍN." ni por encima de "MÁX.".

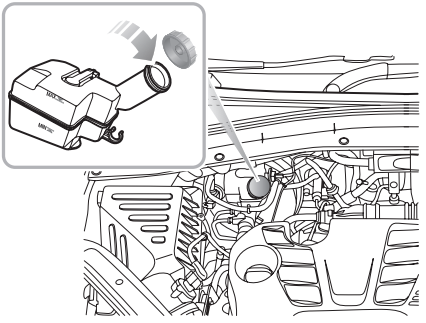

Nota: El líquido de frenos daña las superficies pintadas. Limpie inmediatamente cualquier derrame con un paño absorbente y lave la zona con una mezcla de champú para coches y agua.

Especificaciones del líquido de frenos

Utilice el líquido de frenos recomendado y homologado por el fabricante. Consulte el apartado "Líquidos y capacidades recomendados" en el capítulo "Datos técnicos".

IMPORTANTE
Sustituya periódicamente el líquido de frenos de acuerdo con los intervalos del Programa de mantenimiento.

Batería

Mantenimiento de la batería

NO utilice aparatos eléctricos de a bordo durante un periodo prolongado de tiempo cuando el vehículo no esté arrancado. De lo contrario, la batería puede agotarse, hecho que conllevará la incapacidad de arrancar el vehículo y la reducción de la vida útil de la batería.

Almacene siempre las baterías en posición vertical y no las desmonte nunca.

La batería, situada en el compartimento del motor, no requiere mantenimiento, por lo tanto, no es necesario rellenar su líquido.

En función de las condiciones de carga actuales y del estado de la batería, es posible que el sistema limite la alimentación de una parte del dispositivo eléctrico, por lo que se recomienda arrancar el vehículo para cargar las baterías inmediatamente.

Nota: Se recomienda arrancar el vehículo durante más de media hora a la semana para ayudar a prolongar la vida de servicio útil de la batería. Si el vehículo no va a utilizarse durante un periodo prolongado (más de 1 mes), se recomienda desconectar el pilote de cabeza de fijación del terminal negativo de la batería. Asegúrese de que el interruptor de ARRANQUE/PARADA se ha desconectado antes de conectar o desconectar el terminal negativo. Al conectar de nuevo el terminal negativo, el vehículo debe dejarse bloqueado durante 4 horas para que se vuelva a calibrar el estado de la batería. Si no lo hace, perderá la función Stop-Start.

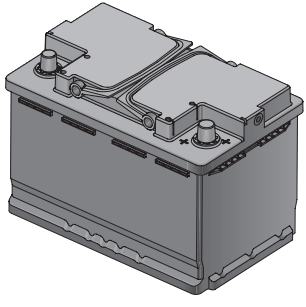

Sustitución de la batería

La batería contiene ácido sulfúrico, que es una sustancia corrosiva.

Acuda a un reparador MG autorizado local para desmontar y montar la batería. Para mantener el funcionamiento correcto del vehículo, se recomienda colocar una batería de repuesto del mismo tipo y especificación que la original.

Para desechar la batería hay que usar algún método homologado, ya que las baterías usadas pueden resultar nocivas para el entorno. Debe reciclarla una empresa especializada. Solicite asesoramiento a un reparador MG autorizado local para obtener más información.

Lavaparabrisas

Comprobación y relleno del líquido del lavaparabrisas

El líquido del lavaparabrisas/lavaluneta es inflamable. NO permita que el líquido del lavaparabrisas/lavaluneta entre en contacto con llamas abiertas o fuentes de ignición.

Al rellenar el líquido del lavaparabrisas/lavaluneta, NO permita que se derrame sobre piezas del entorno del motor ni la transmisión eléctrica ni sobre superficies pintadas de la carrocería. En caso de derrame sobre las manos u otras partes del cuerpo, lávese inmediatamente con agua limpia.

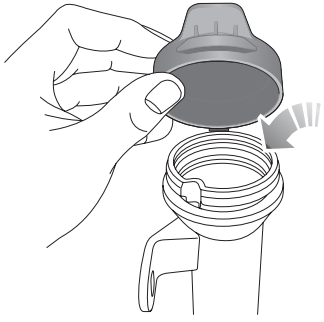

Compruebe el nivel periódicamente. Cuando el nivel sea bajo, añada líquido del lavaparabrisas/lavaluneta siguiendo las instrucciones. Utilice el líquido del lavaparabrisas/lavaluneta recomendado y homologado por el fabricante. Consulte el apartado "Líquidos y capacidades recomendados" en el capítulo "Datos técnicos".

Nota: NO utilice disoluciones de vinagre/agua o anticongelante en el depósito del lavaparabrisas/lavaluneta. El anticongelante dañará la pintura y el

vinagre, la bomba del lavaparabrisas/lavaluneta.

IMPORTANTE

- Utilice el líquido del lavaparabrisas/lavaluneta recomendado y homologado por el fabricante. Un uso indebido del líquido del lavaparabrisas/lavaluneta en invierno puede ocasionar daños en el motor de dicho sistema debido a la congelación.
- Usar el interruptor del lavaparabrisas/lavaluneta sin líquido podría ocasionar daños en el motor de dicho sistema.
- Accionar los limpiaparabrisas/limpialuneta con el parabrisas en seco y sin utilizar el lavaparabrisas/lavaluneta, podría ocasionar daños en el parabrisas y las escobillas. Accione primero el lavaparabrisas/lavaluneta y después el limpiaparabrisas/limpialuneta cuando los cristales estén mojados.

Boquillas del lavaparabrisas/lavaluneta

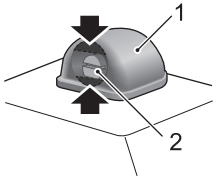

Accione periódicamente el lavaparabrisas/lavaluneta para comprobar que las boquillas están limpias y funcionan correctamente.

Las boquillas del lavaparabrisas/lavaluneta se configuran durante la producción. Para ajustar la boquilla del lavaparabrisas/lavaluneta, puede introducir un destornillador de punta plana pequeño en los huecos superior e inferior (tal y como indica la flecha) entre la carcasa (1) y la boquilla (2) y girar ligeramente hacia arriba o hacia abajo para ajustar el ángulo de vaporización adecuado.

Si las boquillas se obstruyen, introduzca una aguja o alambre metálico fino en el orificio para eliminar la obstrucción.

Especificaciones del líquido del lavaparabrisas

Utilice líquido de lavaparabrisas recomendado y homologado por SAIC. Consulte el apartado "Líquidos y capacidades recomendados" en el capítulo "Datos técnicos".

Limpiaparabrisas

Escobillas del limpiaparabrisas

IMPORTANTE
• La presencia de grasa, silicona y derivados del petróleo reduce la capacidad de limpieza de las escobillas. Limpie las escobillas del limpiaparabrisas con agua jabonosa caliente y compruebe su estado periódicamente. • Limpie el parabrisas con frecuencia. NO utilice los limpiaparabrisas para eliminar suciedad persistente o incrustada o reducirá su efecto y vida útil. • Si encuentra signos de durezas o grietas en la goma, o si los limpiaparabrisas dejan marcas y zonas sin limpiar en el parabrisas, deberá sustituir las escobillas. • Limpie regularmente el parabrisas con un limpiacristales aprobado y asegúrese de que el parabrisas esté totalmente limpio antes de sustituir las escobillas. • Monte exclusivamente escobillas de sustitución con las mismas especificaciones que las originales. • Elimine el hielo o la nieve de los limpiaparabrisas y asegúrese de que no están congelados o se adherirán al cristal al intentar accionarlos.

Sustitución de las escobillas del limpiaparabrisas delantero

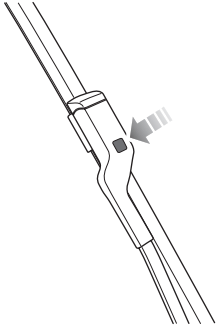

1 Con el capó cerrado y en un plazo de 20 segundos tras ajustar el interruptor ARRANQUE/PARADA a la posición APAGADO, accione la palanca del limpiaparabrisas presionándola hacia abajo y soltándola: los limpiaparabrisas pasarán a la "posición de servicio" y se detendrán sobre el parabrisas.

2 Levante el brazo del limpiaparabrisas del parabrisas.

3 Pulse el botón del brazo del limpiaparabrisas (tal y como se ilustra) y tire del extremo superior de la escobilla del limpiaparabrisas hacia el exterior para desacoplarla del brazo.

4 Desacople la escobilla del brazo del limpiaparabrisas y deséchela.

5 Ubique el nuevo limpiaparabrisas en la ranura del brazo del limpiaparabrisas.

6 Presione la escobilla del limpiaparabrisas hacia el brazo hasta que esta se acople.

7 Compruebe si la escobilla del limpiaparabrisas está correctamente colocada en el brazo antes de colocarla en el parabrisas.

8 Accione la palanca del limpiaparabrisas presionándola de nuevo hacia abajo y soltándola, o coloque el interruptor ARRANQUE/PARADA en la posición ENCENDIDO, y el limpiaparabrisas saldrá del modo de servicio y volverá automáticamente a su posición original

Sustitución de las escobillas del limpialuneta

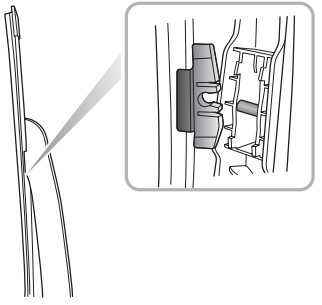

1 Levante el brazo del limpiaparabrisas del parabrisas.

2 Tire del conector de la escobilla hacia fuera con una fuerza moderada para separarlo del brazo del limpiaparabrisas y deseche la escobilla.

3 Introduzca el acoplamiento de la nueva escobilla en la ranura del brazo del limpiaparabrisas. Asegúrese de que la escobilla queda fijada en el brazo del limpialuneta.

4 Vuelva a disponer el conjunto del limpiaparabrisas sobre el parabrisas.

Neumáticos

Descripción general

- Tenga mucho cuidado al utilizar neumáticos nuevos durante los primeros 500 km.
- Evite las curvas a una velocidad excesiva.
- Compruebe periódicamente si los neumáticos presentan daños y objetos extraños, y retire todos los objetos extraños de la banda de rodadura.
- Evite el contacto del neumático con aceites, grasa lubricante y combustible.
- Asegúrese de que los tapones de las válvulas siempre están colocados.
- Si desmonta el neumático, marque siempre la orientación del neumático/rueda para asegurar un montaje correcto.

Neumáticos nuevos

Es posible que los neumáticos nuevos no tengan la misma adherencia que los antiguos, por lo que debe tener especial cuidado los primeros 500 km. Esta acción puede beneficiar la vida útil del neumático.

Los daños en los neumáticos o en la llanta pueden pasar desapercibidos. Si nota vibraciones anormales o no logra conducir con normalidad, o si cree que se han producido daños en los neumáticos o las llantas, póngase en contacto con un taller autorizado de MG.

Neumáticos direccionales

las ruedas direccionales tienen marcado el "sentido de rotación" (DOR). Para mantener las características de manipulación, el rendimiento del neumático, el ruido bajo en carretera y una vida útil prolongada del neumático, los neumáticos siempre deben colocarse con la flecha de indicación con el "DOR" correcto.

Vida útil de los neumáticos

Mantener una presión correcta y un estilo de conducción moderado puede prolongar la vida útil de los neumáticos. Se recomienda indicar lo siguiente antes de la revisión:

- Si el vehículo debe almacenarse durante un periodo largo de tiempo, conduzca el vehículo al menos una vez cada dos semanas para "rotar los neumáticos".
- Las presiones de los neumáticos deben comprobarse mensualmente y cuando estén fríos.

- Evite girar a velocidades excesivas.
- Compruebe regularmente los neumáticos por si presentan un desgaste irregular.

Los siguientes factores afectan a la vida útil de los neumáticos:

Presiones de neumáticos:

Las presiones incorrectas de los neumáticos pueden derivar en unas condiciones de conducción deficientes y una reducción de la vida útil del neumático. La presión de los neumáticos debe comprobarse al menos una vez al mes y antes de cada viaje largo.

Estilo de conducción

Las aceleraciones o frenazos excesivamente bruscos al girar, reducirán la vida útil de los neumáticos.

Equilibrado de ruedas

El equilibrado de las ruedas y los neumáticos se comprueba antes de que el vehículo salga de fábrica. Pero hay muchos factores que pueden llevar a las ruedas a perder el equilibrado. Si las ruedas están desequilibradas, pueden producirse sacudidas o vibraciones en el mecanismo de la dirección y los neumáticos podrían sufrir un desgaste excesivo.Y esto es algo que se debe rectificar rápidamente. Tras reparar un neumático o montar uno nuevo, es preciso volver a equilibrar cada rueda.

Alineación de las ruedas

Una alineación incorrecta de las ruedas puede ocasionar un desgaste excesivo de los neumáticos y afectar a la seguridad del vehículo. Si los neumáticos muestran signos de desgaste anómalo, compruebe la alineación de las ruedas y póngase en contacto con un taller autorizado de MG.

Comprobación de neumáticos

UTILIZAR NEUMÁTICOS DEFECTUOSOS ES PELIGROSO. NO conduzca con alguno de los neumáticos dañado, demasiado desgastado o si está inflado a una presión incorrecta.

Conduzca siempre teniendo en cuenta el estado de los neumáticos e inspeccione regularmente su dibujo y sus costados en busca de signos de deformación (protuberancias), interrupciones o desgaste.

Nota: Si es posible, proteja los neumáticos de la contaminación con aceites, grasas o combustibles.

Presiones de neumáticos:

Antes de iniciar trayectos largos, compruebe la presión de los neumáticos.

Compruebe las presiones (incluso la de la rueda de repuesto) al menos una vez al mes, con los neumáticos en frío.

Si fuera necesario comprobar los neumáticos en caliente, recuerde que la presión puede aumentar 0,3~0,4 bares. Bajo estas circunstancias, NUNCA extraiga aire de los neumáticos para adaptarlos a los valores de presión recomendados (en frío).

Válvulas

Mantenga los tapones de las válvulas correctamente enroscados, ya que evitan que la suciedad acceda a la válvula. Revise la presencia de fugas (silbidos) al comprobar la presión de los neumáticos.

Neumáticos pinchados

Su vehículo está equipado con neumáticos que podrían no perder aire si los atraviesa un objeto afilado que no se extraiga de la goma. Si detecta dicha situación, reduzca la velocidad de inmediato y circule con precaución hasta montar la rueda de repuesto o realizar las reparaciones oportunas.

Nota: Si el lateral del neumático está dañado o deformado, sustituya inmediatamente el neumático, no intente repararlo.

Indicadores de desgaste de los neumáticos

Los neumáticos originales poseen indicadores de desgaste moldeados en el dibujo, en varios puntos de la circunferencia. Cuando la banda de rodadura se desgaste hasta 1,6 mm, los indicadores llegarán a la superficie del dibujo, generando el efecto de una banda continua de goma a lo largo del ancho del neumático.

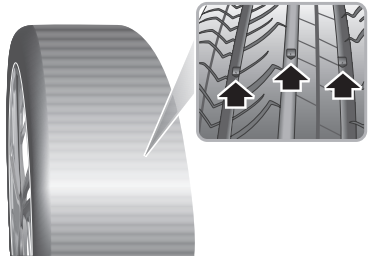

IMPORTANTE
El neumático se debe sustituir cuando esté tan desgastado que se vea el indicador de desgaste, ya que corre riesgo de accidente.

Sustitución de los neumáticos

Es recomendable montar neumáticos de especificaciones similares a las originales. NO los sustituya por neumáticos de otro tipo. Los neumáticos con especificaciones diferentes podrían afectar negativamente a las propiedades de conducción y de seguridad del vehículo. Para disfrutar de una conducción segura, se recomienda ponerse en contacto con un taller de MG autorizado.

Antes de utilizarlos, las ruedas y los neumáticos de recambio siempre deben estar equilibrados.

Rotación de ajuste de la rueda

No se aconseja rotar las ruedas de un lado a otro o del eje delantero al trasero para igualar el desgaste de los neumáticos. El vehículo está equipado con un sistema de control de la presión de los neumáticos, lo que significa que cada rueda está programada en la posición relativa.

Si desea intercambiar las ruedas y los neumáticos del vehículo, póngase en contacto con un taller autorizado de MG, ya que se requerirá una codificación adicional.

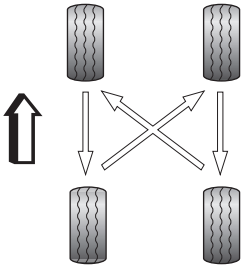

Nota: Los neumáticos direccionales (identificados con la flecha en el lado del neumático) NO pueden cambiarse de lado.

Nota: Es preciso realizar la codificación TPMS después de intercambiar las posiciones de las ruedas. Para obtener más información, póngase en contacto con un taller autorizado de MG.

Cadenas de nieve

El uso de unas cadenas de nieve inadecuadas puede dañar los neumáticos, las ruedas, la suspensión, los frenos o la carrocería del vehículo.

Preste atención a los siguientes requisitos durante el uso:

- Las cadenas de nieve solo pueden montarse en las ruedas motrices.
- El grosor de las cadenas no puede superar los 15 mm.
- Respete siempre las instrucciones de montaje y tensión de las cadenas, así como la limitación de velocidad de las distintas carreteras.
- No circule a más de 50 km/h.
- Para evitar dañar los neumáticos o un desgaste excesivo de las cadenas, estas deben desmontarse al circular por firmes sin nieve.

Colocación de cadenas para nieve

Las cadenas de nieve no pueden instalarse en todos los tamaños de rueda/neumático.

Tenga en cuenta que: En este vehículo, las cadenas para nieve sólo pueden colocarse en:

Tamaño de la llanta: 6,5J×17

Tamaño de los neumáticos: 215/60 R17

Nota: Si circula por carreteras con nieve y hielo, le recomendamos utilizar neumáticos de invierno. Solicite asesoramiento a un reparador MG autorizado para obtener más información.

Limpieza y cuidado del vehículo

Respete todas las precauciones de seguridad de los productos de limpieza, ya que pueden ser perjudiciales; no beba líquidos, manténgalos fuera del alcance de los niños y evite el contacto con los ojos.

Cuidado del exterior

Lavado de su vehículo

Algunos sistemas de limpieza de alta presión atravesarán los sellos de las puertas, ventanillas y techo solar dañando los mecanismos de bloqueo. NO dirija el chorro de alta presión directamente hacia estos componentes que podrían dañarse con facilidad.

El agua o la humedad en las piezas del sistema de frenado reducirá el rendimiento de los frenos, lo que puede aumentar el riesgo de accidentes. Asegúrese de que el sistema de alimentación del vehículo esté apagado cuando lave el coche, ya que puede sufrir lesiones o accidentes.

NO utilice mangueras a presión para limpiar el compartimento del motor, ya que podría los sistemas electrónicos del vehículo podrían resultar dañados.

Para conservar el acabado de la pintura de su vehículo, respete estos consejos:

- NO emplee agua caliente para lavar el vehículo.
- NO utilice detergentes ni líquido lavavajillas.
- En climas cálidos, NO lave el vehículo bajo la luz solar directa.
- Si utiliza una manguera, NO la oriente directamente hacia las juntas de las ventanillas, puertas, techo solar ni a las aberturas de las ruedas sobre los componentes de los frenos.

Si el vehículo está muy sucio, utilice una manguera para eliminar la arenilla y suciedad de la carrocería antes de proceder al lavado en profundidad. A continuación, lave el vehículo con agua fría o templada con la cantidad adecuada de jabón de lavado y cera. Utilice siempre abundante agua para asegurarse de eliminar la arenilla de la superficie y evitar que arañe la pintura. Después del lavado, enjuague la carrocería con agua limpia y séquela con una gamuza.

Limpieza de bajos

Nota: NO utilice mangueras a presión para limpiar el compartimento del motor, dado que podría dañar los sistemas electrónicos del vehículo.

Ocasionalmente, sobre todo en los meses de invierno cuando se usa sal en las carreteras, utilice una manguera para lavar los bajos del vehículo. Enjuague y elimine cualquier depósito de barro y limpie a fondo las zonas susceptibles de acumulación de residuos (los arcos de rueda y juntas de las chapas, por ejemplo).

IMPORTANTE

- Evite limpiar el vehículo bajo la luz solar directa.
- Al limpiar el vehículo en invierno, evite pulverizar agua directamente sobre los cierres de las puertas y las juntas de las chapas debido al riesgo de congelación.
- No utilice paños ni esponjas abrasivas para limpiar el vehículo, dado que dañarían el acabado de la pintura.
- Al limpiar los faros, no utilice paños ni esponjas secos, utilice solo agua templada jabonosa.

Lavado con limpiadoras de alta presión

Lea siempre las instrucciones de uso del fabricante.

Al utilizar limpiadoras de alta presión, asegúrese de dejar siempre la distancia adecuada entre la boquilla y cualquier material blando, adhesivos o juntas de goma.

Nota: NO oriente la boquilla de la limpiadora de alta presión directamente hacia los puntos de carga de alta tensión, las conexiones de la batería de alta tensión ni los bajos del vehículo.

IMPORTANTE

- Preste atención a las instrucciones de uso de la limpiadora de alta presión.
- Las partes blandas del vehículo deben mantenerse a una distancia suficiente de la limpiadora de alta presión.

Protección de la carrocería

Tras el lavado, examine la pintura en busca de daños. Si los daños exponen metal sin protección, utilice imprimación coloreada primero y, a continuación, aplique la capa base de color correcta y el acabado con un pincel de laca de

uñas, si procede. Realice este tratamiento después del lavado, pero antes del pulido o el encerado. Los daños de mayor envergadura en la pintura o la carrocería deben repararse siguiendo las recomendaciones del fabricante.

De lo contrario, la garantía anticorrosión quedará invalidada. En caso de duda, pregunte a su reparador MG autorizado.

Eliminación de manchas de alquitrán

Utilice aguarrás para eliminar las manchas de alquitrán y de grasas difíciles de la carrocería. A continuación, lave la zona inmediatamente con agua jabonosa para eliminar cualquier resto de aguarrás.

Pulido de la pintura

NO utilice abrillantadores para vehículos que contengan abrasivos toscos, dado que eliminarán la capa de pintura y dañarán el acabado brillante.

Ocasionalmente, trate la superficie pintada con un abrillantador aprobado con las siguientes propiedades:

- Abrasivos muy suaves para eliminar la contaminación superficial sin descascarillas ni dañar la pintura.
- Compuestos de relleno que cubran los arañazos haciéndolos menos evidentes.
- Cera para proporcionar una capa protectora entre la pintura y la intemperie.

Nota: siempre que sea posible, evite aplicar productos de abrillantado o encerado en cristales y juntas de goma.

Escobillas del limpiaparabrisas

Lavar en agua jabonosa templada. NO utilice limpiadores con base de petroleo o alcohol.

Ventanillas y retrovisores

Limpie regularmente todas las ventanillas por dentro y por fuera utilizando un limpiacristales aprobado.

Parabrisas: en concreto, limpie el exterior del parabrisas con limpiacristales tras lavar el vehículo con productos de limpieza y cera y antes de montar escobillas nuevas.

Luneta: limpie el interior con un paño suave, realizando movimientos de lado a lado para evitar dañar las resistencias. NO raspe ni utilice limpiadores abrasivos, ya que los elementos calefactores pueden resultar dañados.

Retrovisores: lavar con agua jabonosa. NO utilice productos de limpieza abrasivos ni rasquetas metálicas.

Piezas de plástico

Todos los componentes de plástico deben limpiarse utilizando métodos de limpieza convencionales y tratarse con materiales abrasivos. Las manchas o marcas persistentes pueden eliminarse con materiales de limpieza de plástico patentados.

Daños en la pintura

Los impactos de gravilla o daños en la pintura deben tratarse de inmediato con los materiales de pintura/lacas adecuados para evitar invalidar la garantía anticorrosión.

Burletes

Los burletes o juntas de apertura de goma deben tratarse con los materiales adecuados (gel de sílice) si se limpian con detergentes fuertes. Esto evitará cualquier adherencia y conservará la vida útil de la junta.

Ruedas

Al limpiar las ruedas, cualquier material o el agua que entre en contacto directo con los discos de freno podría afectar a la eficiencia de frenado.

Para mantener las ruedas en condiciones óptimas, estas deben limpiarse regularmente.

Emplee limpiadores de ruedas recomendados con propiedades no acídicas. Lea siempre las instrucciones del producto.

Limpieza del interior

Materiales plásticos

Limpie los materiales con acabado de plástico con un limpiador diluido para tapizados y, a continuación, acabe con un paño húmedo.

Nota: NO abrillante los componentes del salpicadero, que deben conservar sus características antireflectantes.

Alfombrillas y tapicerías

Utilice un limpiador diluido para tapicerías. Realice primero una prueba en una zona poco visible.

Piel

Limpie los acabados de piel con agua templada y un jabón sin detergente. Seque y abrillante la piel con un paño limpio y seco que no suelte pelusa.

Nota: NO emplee cremas ni abrillantadores para muebles, detergentes ni derivados del petróleo como agentes limpiadores.

Pantalla del sistema de navegación, sistema de sonido y cuadro de instrumentos

Limpiar únicamente con un paño seco. NO utilice pulverizadores ni líquidos de limpieza.

Tapas de los módulos del airbag

NO permita que esta zonas se cubran con líquidos NI utilice gasolina, detergente, limpiamuebles ni ceras.

Para evitar dañar el SRS del airbag, debe limpiar las siguientes zonas con moderación, empleando SOLO un paño húmedo y un limpiador de tapicerías:

- Almohadillado central del volante.
- Zona del salpicadero donde se encuentra el airbag del acompañante.
- Zona del revestimiento del techo que contiene los airbags laterales de protección de la cabeza.

Cinturones de seguridad

NO utilice lejía, tintes ni disolventes de limpieza en los cinturones de seguridad.

Extienda los cinturones y utilice agua templada y un jabón sin detergente para realizar la limpieza. Permita que los cinturones se sequen de forma natural. NO los repliegue ni los utilice hasta que se hayan secado por completo.

Datos técnicos

302 *Dimensiones de datos técnicos*

304 *Pesos*

306 *Principales parámetros del motor*

307 *Líquidos y capacidades recomendados*

308 *Tabla de parámetros para la alineación de las cuatro ruedas (sin carga)*

308 *Ruedas y neumáticos*

302 *Tyre Pressure (Cold)*

Dimensiones de datos técnicos

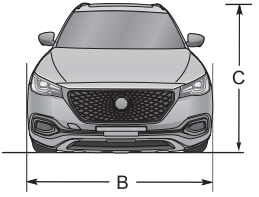

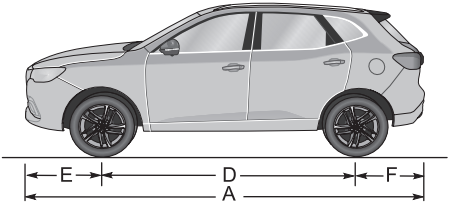

Elemento, unidades	Parámetro
Longitud total A, mm	4574
Ancho total B, mm	1876
Altura total C (descargado), mm	1664 (con carrocería) 1685 (con aleta de tiburón)
Distancia entre ejesD, mm	2720
Voladizo delantero E, mm	963
Voladizo trasero F, mm	891

Datos técnicos

Elemento, unidades	Parámetro
Distancia entre ruedas delanteras, mm	1574
Distancia entre ruedas traseras, mm	1593
Holgura mínima al suelo (cargado), mm	145
Diámetro del círculo de giro mínimo, m	11,9
Capacidad del depósito de combustible, litros	55

Nota: el largo del vehículo no incluye la matrícula.

Nota: El retrovisor y la sección deformada del costado de los neumáticos directamente sobre el punto de contacto no se incluyen en el cómputo del ancho total.

Pesos

Elemento, unidades	Parámetro			
	1.5T MT COM	1.5T MT LUX	1.5T AT COM	1.5T AT LUX
Persona en habitáculo, persona	5			
Peso del vehículo descargado (bordillo), kg	1469	1513	1535	1535
Peso bruto del vehículo, kg	2001	2001	2023	2023
Peso sobre el eje delantero descargado, kg	860	886	903	903
Peso sobre el eje trasero descargado, kg	609	627	632	632
Peso sobre el eje delantero con carga, kg	987	987	1009	1009
Peso sobre el eje trasero con carga, kg	1014	1014	1014	1014

Pesos de remolque

Elemento, unidades	Parámetros	
	1.5T-MT	1.5T-AT
Límite de remolque sin frenos, kg	745/750	750
Límite de remolque con frenos, kg	1750	1750
Carga del enganche del remolque, kg	75	75

Nota: Al tirar de un remolque, la velocidad del vehículo NO DEBE superar los 100 km/h.

Nota: Antes de tirar de un remolque, compruebe las presiones de los neumáticos, ínflelos al menos 20 kPa (0,2 bares) por encima de la presión recomendada, pero NO permita que la presión de los neumáticos supere los 300 kPa (3,0 bares), ya que podría resultar peligroso.

Principales parámetros del motor

Vehículo	Parámetro
	1.5T
Carrera × Camisa, mm × mm	74×86.6
Capacidad, l	1,490
Relación de compresión	11.5:1
Tipo de combustible, RON	Gasolina sin plomo o gasohol E5-E10 RON 95 o superior

Líquidos y capacidades recomendados

Nombre	Grado	Capacidad	
		SCM250	DCT250
Aceite de motor (sustitución posventa), L	C5 0W-20	4	
Refrigerante del motor, L	Glicol (OAT)	5,8	
Líquido de transmisión automática de doble embrague, litros	Líquido Dexron DCT	-	2,45
Liquido de la transmisión manual, litros	MTF94	2,2	-
Líquido de frenos, l	DOT 4	0,8	
Líquido de lavaparabrisas, L	ZY-VIII	2,5	
Refrigerante del aire acondicionado, g	R-1234yf	560±20	

Tabla de parámetros para la alineación de las cuatro ruedas (sin carga)

Elemento		Parámetro
Rueda delantera	Ángulo de caída	-14' ± 45'
	Ángulo de avance	4°57' ± 45'
	Ángulo de convergencia (convergencia total)	8' ± 12'
	Inclinación del perno de mangueta	12°45' ± 45'
Rueda trasera	Ángulo de caída	-60' ± 45'
	Ángulo de convergencia (convergencia total)	12' ± 12'

Ruedas y neumáticos

Tamaño de la rueda	7,5J×18	6,5J×17
Tamaño de los neumáticos	235/50 R18 97W	215/60 R17 96H
	235/50 R18 97V	

Presión de los neumáticos (en frío)

Ruedas	Sin carga
Frontal	250 kPa/2,5 bares/37 psi
Trasero	210 kPa/2,1 bares/31 psi